ROLLON®
BY TIMKEN

Actuator Line

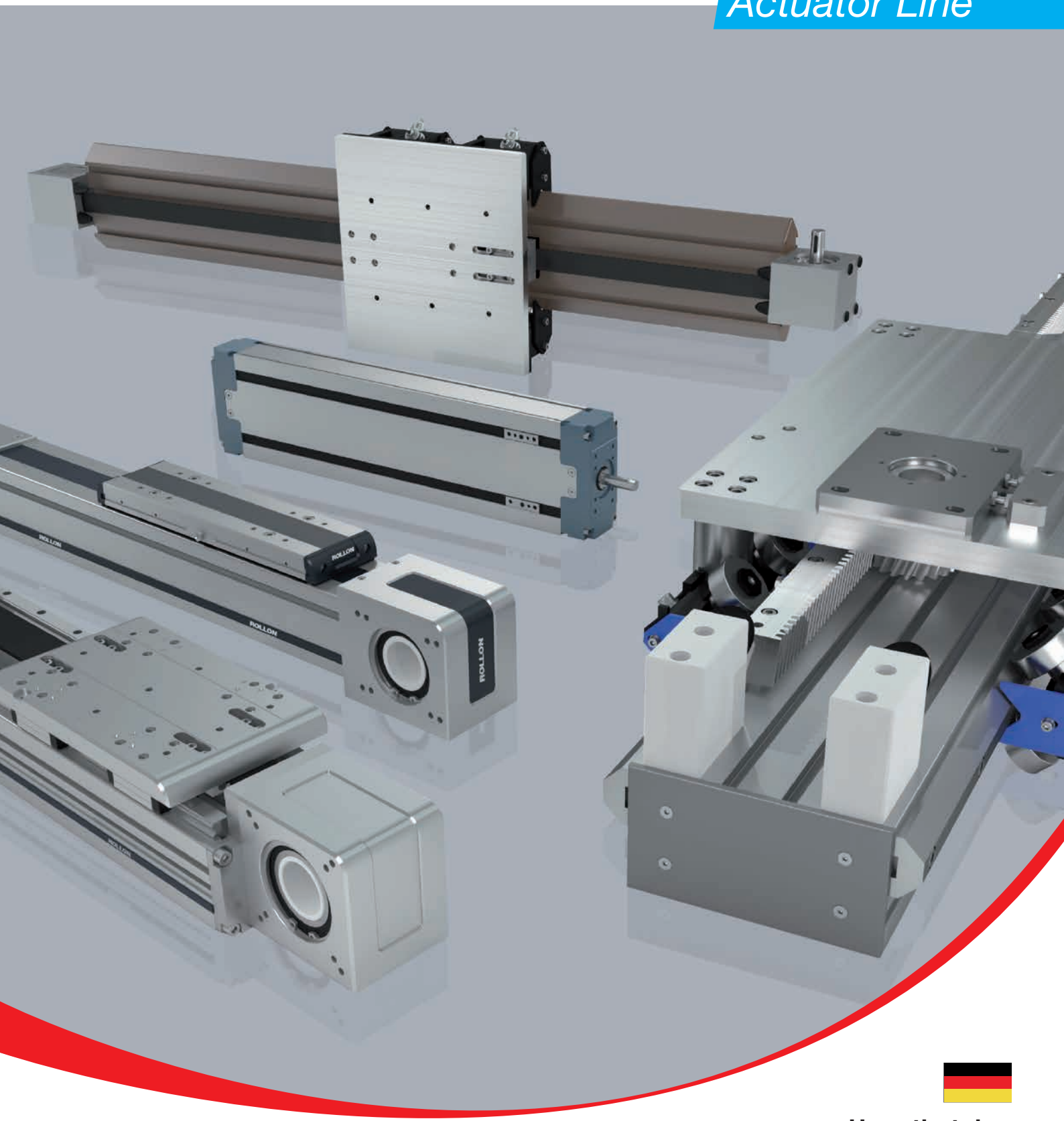

Hauptkatalog

Interaktiver E-Katalog
auf: www.rollon.com

WIR UNTERSTÜTZEN SIE BEI PLANUNG UND PRODUKTION

Ein industrialisierter Prozess mit verschiedenen Anpassungsstufen

Seit über 40 Jahren verfolgt Rollon einen verantwortungsbewussten und ethischen Ansatz bei der Entwicklung und Herstellung unserer Linearbewegungslösungen für verschiedene Industriebereiche. Die Zuverlässigkeit eines internationalen Technologiekonzerns wurde nun mit der Verfügbarkeit eines lokalen Support- und Servicenetzwerks kombiniert.

WERTE



Ziel von Rollon ist es, die Wettbewerbsfähigkeit seiner Kunden mit Hilfe von technologischen Lösungen, Vereinfachung der Designs, Produktivität, Zuverlässigkeit, Lebensdauer und geringem Wartungsaufwand zu steigern.

LEISTUNG



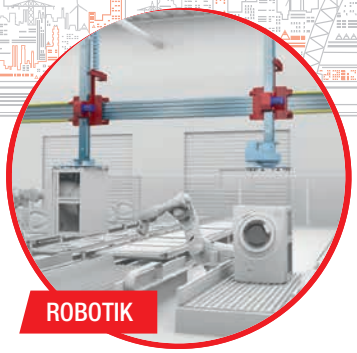

ROBOTIK



INDUSTRIEMASCHINEN

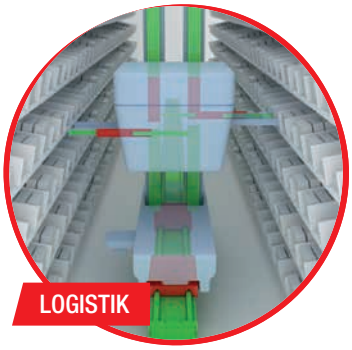

LOGISTIK



SCHIENENFAHRZEUGE

ZUSAMMENARBEIT

Durch technische Beratung auf hohem Niveau und fachübergreifende Kompetenz können wir auf die Bedürfnisse unserer Kunden eingehen und in Leitlinien für den ständigen Austausch umsetzen, wobei **unsere starke Spezialisierung in den verschiedenen Industriebereichen zu einem Faktor für die Entwicklung von Projekten und innovativen Anwendungen wird.**



Rollon übernimmt die Planung sowie Entwicklung von Linearbewegungslösungen und entlastet seine Kunden von allen Aspekten, die nicht ausschließlich mit ihrem Kerngeschäft zusammenhängen. **Vom Katalogprodukt bis hin zu mechanischen Systemen: Technologie und Kompetenz schlagen sich in der Qualität unserer Auslegungen nieder.**

LÖSUNGSKONZEPTE UND ANWENDUNGEN



INNENAUSSTATTUNG UND ARCHITEKTUR



MEDIZINTECHNIK



SONDERFAHRZEUGE



LUFTFAHRT

VIELFÄLTIGE LINEARE LÖSUNGEN FÜR JEDE ANWENDUNGSANFORDERUNG

Linear- und Teleskopschienen



Linear Line

Linear- und Bogenführungen mit Kugel- und Rollenlager, mit gehärteten Laufbahnen, hoher Belastbarkeit, selbstausrichtend und für den Einsatz in verschmutzten Umgebungen geeignet.



Telescopic Line

Teleskopschienen mit Kugel- und Rollenlagern, mit gehärteten Laufbahnen, hoher Belastbarkeit, geringer Durchbiegung und Widerstandsfähigkeit gegen Stöße und Schwingungen. Zum teilweisen, vollen oder erweiterten Auszug auf bis zu 200% der Schienenlänge.

Linearantriebe und Automatisierungssysteme

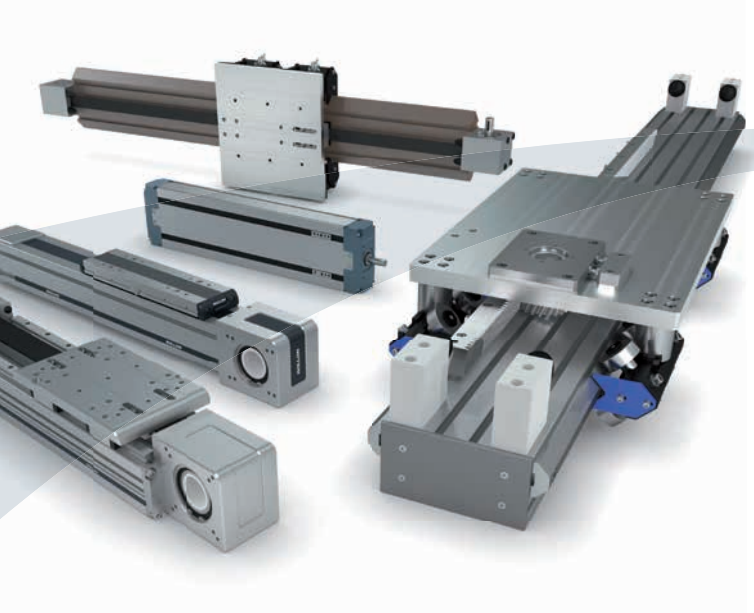

Actuator Line

Linearantriebe mit unterschiedlichen Schienenkonfigurationen und Getrieben, lieferbar mit Riemen-, Schnecken- oder Zahnstangenantrieben für unterschiedliche Anforderungen in Bezug auf Präzision und Geschwindigkeit. Schienen mit Lagern oder Kugelumlaufsystemen für unterschiedliche Belastbarkeiten und kritische Umgebungen.



Actuator System Line

Integrierte Mehrachsensysteme zur industriellen Automatisierung, zur Anwendung in verschiedenen Industriebereichen: automatisierte Industriemaschinen, Präzisionsmontageanlagen, Verpackungslinien und Hochgeschwindigkeitsproduktionslinien. Die Actuator System Line wurde entwickelt, um die Anforderungen unserer anspruchsvollsten Kunden zu erfüllen.

Inhalt

Plus System



Technische Merkmale - Überblick

1 ELM Serie

Beschreibung ELM Serie	PLS-2
Aufbau des Systems	PLS-3
Führungssystem, Der neue Antriebskopf	PLS-4
ELM 50	PLS-5
ELM 65	PLS-6
ELM 80	PLS-7
ELM 110	PLS-8
Schmierung	PLS-9
Zapfen	PLS-10
Hohlwellen	PLS-11
Lineareinheiten im Paralleleinsatz, Zubehör	PLS-12
Bestellschlüssel	PLS-15

2 ROBOT Serie

Beschreibung ROBOT Serie	PLS-16
Aufbau des Systems	PLS-17
Führungssysteme, Der neue Antriebskopf	PLS-18
ROBOT 100	PLS-19
ROBOT 100 2C (Doppelte unabhängige wagen)	PLS-20
ROBOT 130	PLS-21
ROBOT 130 2C (Doppelte unabhängige wagen)	PLS-22
ROBOT 160	PLS-23
ROBOT 160 2C (Doppelte unabhängige wagen)	PLS-24
ROBOT 220	PLS-25
ROBOT 220 2C (Doppelte unabhängige wagen)	PLS-26
Schmierung	PLS-27
Zapfen	PLS-28
Hohlwellen, Zubehör	PLS-29
Bestellschlüssel	PLS-34

3 SC Serie

Beschreibung SC Serie	PLS-35
Aufbau des Systems	PLS-36
Führungssysteme, Der neue Antriebskopf	PLS-37
SC 100	PLS-38
SC 130	PLS-39
SC 160	PLS-40
Verbindungsplatte am Ende des Arms, Schmierung	PLS-41
Hohlwellen, Armauszug	PLS-42
Zubehör	PLS-43
Montageoption	PLS-46
Bestellschlüssel	PLS-47
Mehrachsensysteme	PLS-48

Clean Room System



1 ONE Serie

Beschreibung ONE Serie	CRS-2
Aufbau des Systems	CRS-3
Lineareinheiten der ONE Serie	CRS-4
ONE 50	CRS-5
ONE 65	CRS-6
ONE 80	CRS-7
ONE 110	CRS-8
Planetengetriebe	CRS-9
Zubehör	CRS-10
Bestellschlüssel	CRS-12

Smart System



1 E-SMART Serie

Beschreibung E-SMART Serie	SS-2
Aufbau des Systems	SS-3
Führungssystem, Der neue Antriebskopf	SS-4
E-SMART 30 SP2	SS-5
E-SMART 50 SP1 - SP2 - SP3	SS-6
E-SMART 80 SP1 - SP2	SS-7
E-SMART 80 SP3 - SP4	SS-8
E-SMART 100 SP1 - SP2	SS-9
E-SMART 100 SP3 - SP4	SS-10
Schmierung	SS-11
Zapfen, Motoranschluss	SS-12
Lineareinheiten im Paralleleinsatz, Zubehör	SS-13
Bestellschlüssel	SS-16

2 R-SMART Serie

Beschreibung R-SMART Serie	SS-17
Aufbau des Systems	SS-18
Führungssystem, Der neue Antriebskopf	SS-19
R-SMART 120 SP4 - SP6	SS-20
R-SMART 160 SP4 - SP6	SS-21
R-SMART 220 SP4 - SP6	SS-22
Schmierung	SS-23
Zapfen, Motoranschluss	SS-24
Zubehör	SS-25
Bestellschlüssel	SS-29

3 S-SMART Serie

Beschreibung S-SMART Serie	SS-30
Aufbau des Systems	SS-31
Führungssystem	SS-32
S-SMART 50 SP	SS-33
S-SMART 65 SP	SS-34
S-SMART 80 SP	SS-35
Schmierung	SS-36
Zapfen, Motoranschluss	SS-37
Zubehör	SS-38
Bestellschlüssel	SS-41
Mehrachsensystem	SS-42

Eco System



1 ECO Serie

Beschreibung ECO Serie	ES-2
Aufbau des Systems	ES-3
Führungssystem	ES-4
ECO 60 SP2 - ECO 60 CI	ES-5
ECO 80 SP2 - ECO 80 SP1 - ECO 80 CI	ES-6
ECO 100 SP2 - ECO 100 SP1 - ECO 100 CI	ES-7
Schmierung	ES-8
Zapfen, Hohlwellen	ES-9
Lineareinheiten im Paralleleinsatz, Zubehör	ES-10
Bestellschlüssel	ES-13
Mehrachsensystem	ES-14

Uniline System

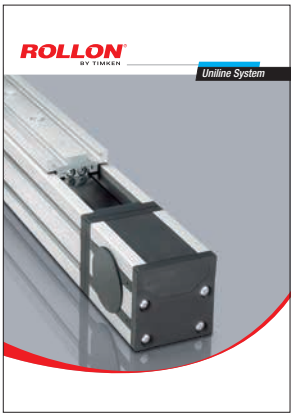

1 UNILINE A Serie

Beschreibung UNILINE A Serie	US-2
Aufbau des Systems	US-3
A40	US-4
A55	US-6
A75	US-8
Schmierung	US-10
Zubehör	US-11
Bestellschlüssel	US-14

2 Uniline C Serie

Beschreibung UNILINE C Serie	US-16
Aufbau des Systems	US-17
C55	US-18
C75	US-20
Schmierung	US-22
Zubehör	US-23
Bestellschlüssel	US-26

3 Uniline E Serie

Beschreibung UNILINE E Serie	US-28
Aufbau des Systems	US-29
E55	US-30
E75	US-32
Schmierung	US-34
Zubehör	US-35
Bestellschlüssel	US-38

4 Uniline ED Serie

Beschreibung UNILINE ED Serie	US-40
Aufbau des Systems	US-41
ED75	US-42
Schmierung	US-44
Zubehör	US-45
Bestellschlüssel	US-48

5 Uniline H Serie

Beschreibung UNILINE H Serie	US-50
Aufbau des Systems	US-51

H40 US-52
H55 US-53
H75 US-54
Schmierung US-55
Zubehör US-56
Bestellschlüssel US-58

6 Riemenspannung US-59

7 Montagehinweise US-60

Modline



1 MCR/MCH Serie

Beschreibung MCR/MCH ML-3
Aufbau des Systems ML-4
Führungssystem ML-5
MCR 65 ML-6
MCH 65 ML-7
MCR 80 ML-8
MCH 80 ML-9
MCR 105 ML-10
MCH 105 ML-11
Profil-Spezifikationen ML-12
Lineareinheiten im Paralleleinsatz, Zubehör ML-13
Einsetzbare Muttern und Platten ML-14
Sensorhalterungen ML-15
Bestellschlüssel ML-16

2 TCR/TCS Serie

Beschreibung TCR/TCS ML-17
Aufbau des Systems ML-18
Führungssystem ML-19
TCR 140 ML-20
TCS 140 ML-21
TCR 170 ML-22
TCS 170 ML-23
TCR 200 ML-24
TCS 200 ML-25
TCR 220 ML-26
TCS 220 ML-27
TCR 230 ML-28
TCS 230 ML-29
TCR 280 ML-30
TCS 280 ML-31
TCR 360 ML-32
TCS 360 ML-33
Zapfen ML-34
Zubehör ML-35
Sensorhalterungen ML-36
Ausrichtungsmuttern ML-37
Bestellschlüssel ML-38

3 ZCR/ZCH Serie

Beschreibung ZCR/ZCH ML-40
Aufbau des Systems ML-41
Führungssystem ML-42
ZCH 60 ML-43

ZCR 90	ML-44
ZCH 90	ML-45
ZCR 100	ML-46
ZCH 100	ML-47
ZCR 170	ML-48
ZCH 170	ML-49
ZCR 220	ML-50
ZCH 220	ML-51
Zapfen	ML-52
Zubehör	ML-53
Ausrichtungsmuttern	ML-54
Bestellschlüssel	ML-56
Mehrachsensysteme	ML-57

Precision System



1 TH Serie

Beschreibung TH Serie	PS-2
Aufbau des Systems	PS-3
TH 70 SP2	PS-4
TH 70 SP4	PS-5
TH 90 SP2	PS-6
TH 90 SP4	PS-7
TH 110 SP2	PS-8
TH 110 SP4	PS-9
TH 145 SP2	PS-10
TH 145 SP4	PS-11
Abmessungen Motoranbau	PS-12
Schmierung	PS-13
Kritische Geschwindigkeit	PS-14
Zubehör	PS-15
Bestellschlüssel	PS-21

2 TT Serie

Beschreibung TT Serie	PS-22
Aufbau des Systems	PS-23
TT 100	PS-24
TT 155	PS-26
TT 225	PS-28
TT 310	PS-30
Schmierung	PS-32
Prüfzertifikat	PS-33
Kritische Geschwindigkeit	PS-35
Zubehör	PS-36
Bestellschlüssel	PS-40

3 TV Serie

Beschreibung TV Serie	PS-41
Aufbau des Systems	PS-42
TV 60	PS-43
TV 80	PS-44
TV 110	PS-45
Schmierung	PS-46
Kritische Geschwindigkeit	PS-47
Zubehör	PS-48
Bestellschlüssel	PS-50

4 TVS Serie

Beschreibung TVS Serie	PS-51
Aufbau des Systems	PS-52
Führungssystem	PS-53
TVS 170	PS-54
TVS 220	PS-55
Schmierung	PS-56
Kritische Geschwindigkeit	PS-57
Zubehör, T-Nutensteine	PS-58
Spannpratzen	PS-59
Bestellschlüssel	PS-60

Mehrachsensystem	PS-61

Tecline



1 PAR/PAS Serie

Beschreibung PAR/PAS	TL-3
Aufbau des Systems	TL-4
Führungssystem	TL-5
PAS 118	TL-6
PAS 140	TL-7
PAR 170	TL-8
PAS 170	TL-9
PAR 200	TL-10
PAS 200	TL-11
PAR 200P	TL-12
PAS 200P	TL-13
PAR 220	TL-14
PAS 220	TL-15
PAR 230	TL-16
PAS 230	TL-17
PAR 280	TL-18
PAS 280	TL-19
PAR 280P	TL-20
PAS 280P	TL-21
PAR 360	TL-22
PAS 360	TL-23
PAR 170/90	TL-24
PAS 170/90	TL-25
PAR 200/100	TL-26
PAS 200/100	TL-27
PAR 200/100P	TL-28
PAS 200/100P	TL-29
PAR 220/170	TL-30
PAS 220/170	TL-31
PAR 280/200	TL-32
PAS 280/200	TL-33
PAR 280/200P	TL-34
PAS 280/200P	TL-35
PAR 280/200E	TL-36
PAS 280/200E	TL-37
PAR 280/220	TL-38
PAS 280/220	TL-39
PAR 360/220	TL-40
PAS 360/220	TL-41
PAR 360/280	TL-42
PAS 360/280	TL-43
Profil-Spezifikationen	TL-44
Zubehör, Tabelle zur Auswahl des maximalen Drehmoments	TL-48
Anschlusswellen	TL-49
Absturzsicherung mit pneumatischem Bremssystem	TL-50
Sicherungsstift (Stopperzylinder)	TL-51
Spannpratzen	TL-52
L-förmige Halterung	TL-53
Abdeckungen für die Profile	TL-57
Nutensteine für kleine und mittlere Profile	TL-58
Gewindeeinsätze für LOGYCA-PRATYCA-SOLYDA Profile	TL-59
Gewindeeinsätze für 118x60, 140x20, 230x170 Profile	TL-60
Schwalbenschwanz Einsätze für VALYDA Profile	TL-62
Schwalbenschwanz Einsätze für Profile 118x60 (nur Längsseite) - 140x120 - 230x170	TL-63
Vorauswahl-Tabelle (1-2-3-Achsen)	TL-65
Bestellschlüssel	TL-67

Mehrachsensysteme	TL-68

Speedy Rail A



1 SAB Serie

Beschreibung SAB	SRA-2
Aufbau des Systems	SRA-3
Führungssystem	SRA-4
SAB 60V	SRA-5
SAB 120VX	SRA-6
SAB 120VZ	SRA-7
SAB 120CX	SRA-8
SAB 120CZ	SRA-9
SAB 180V	SRA-10
SAB 180C	SRA-11
SAB 250C	SRA-12
Zapfen, Doppelwelle	SRA-13
Hohlwellen, Lineareinheiten im Paralleleinsatz	SRA-14
Zubehör	SRA-15
Bestellschlüssel	SRA-18

2 ZSY Serie

Beschreibung ZSY	SRA-19
Aufbau des Systems	SRA-20
Führungssystem	SRA-21
ZSY 180V	SRA-22
Zubehör	SRA-23
Bestellschlüssel	SRA-26

3 SAR Serie

Beschreibung SAR	SRA-27
Aufbau des Systems	SRA-28
Führungssystem	SRA-29
SAR 120V	SRA-30
SAR 120C	SRA-31
SAR 180C	SRA-32
SAR 250C	SRA-33
Zahnstangenspezifikationen, Schmierung, Zubehör	SRA-34
Bestellschlüssel	SRA-37

Statische Belastung und Lebensdauer	SL-2
Statische Belastung Uniline System	SL-4
Warn- und Rechtshinweise	SL-8
Anfragehilfe	SL-12

Vorauswahl Übersicht

Anwendungsfokus	Antriebssystem	Querschnitt
Max. Geschwindigkeit von 4 bis 15 [m/s] Max. Beschleunigung von 10 bis 50 [m/s²] Hub bis zu 10 m	 Riemen	 Quadratisch
		 Rechteckig
		 Anderer Querschnitt
Hohe Präzision bis zu ± 0,005 [mm] Hub bis zu 3,5 m	 Kugelgewinde	 Quadratisch
		 Rechteckig
Schwere Lasten bis zu 4.000 kg Beliebig langer Hub Mehrere unabhängige Laufwagen	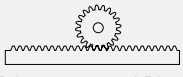 Zahnstange und Ritzel	 Rechteckig
		 Anderer Querschnitt
Vertikale Befestigung Profil-Bewegung	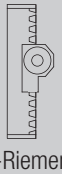 Ω-Riemen	 Quadratisch
		 Rechteckig
		 Rechteckig
		 Anderer Querschnitt

* Optimale Zuverlässigkeit in schmutzigen Umgebungen durch Rollen, die mit Kunststoff-Verbundmaterial beschichtet sind

Schutz	Rollon-Lösung		
	Produktfamilie		Produkt
Geschützt	Plus System		ELM
	Modline	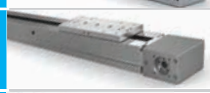	MCR/MCH mit Schutz
Halbgeschützt	Eco System	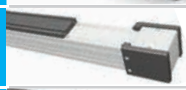	ECO
	Modline	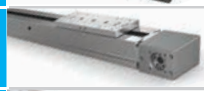	MCR/MCH
	Uniline System		UNILINE
Offen	Smart System	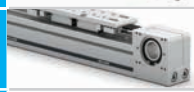	E-SMART
Geschützt mit Absaugung	Clean Room System		ONE
Halbgeschützt	Plus System		ROBOT
Offen	Smart System	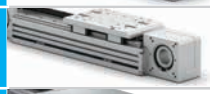	R-SMART
	Modline		TCR/TCS
Offen*	Speedy Rail A	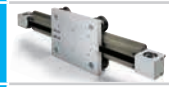	SAB
Halbgeschützt	Precision System		TV
		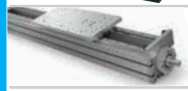	TVS
		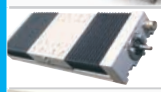	TT
			TH
Offen	Tecline		PAS
	Tecline		PAR
Offen*	Speedy Rail A		SAR
Halbgeschützt	Smart System		S-SMART
Halbgeschützt	Plus System		SC
Offen	Modline		ZCR/ZCH
Offen*	Speedy Rail A		ZSY

Technische Merkmale - Überblick

Referenz			Führung		Antrieb			Korrosionsschutz	Schutz
Produktfamilie		Produkt	Kugelumlauf	Rollenläufer	Zahnriemen	Kugelgewinde	Zahnstange		
Plus System		ELM	●	●	●			●	Geschützt
		ROBOT	●	●	●			●	Geschützt
		SC	●		●			●	Halbgeschützt
Clean Room System		ONE	●		●			●	Geschützt mit Absaugung
Smart System		E-SMART	●		●				
		R-SMART	●		●				
		S-SMART	●		●				Halbgeschützt
Eco System	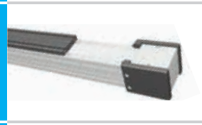	ECO	●	●	●				Halbgeschützt
Uniline System		A/C/E/ED/H		●	●				Halbgeschützt
Modline		MCR MCH	●	●	●			●	Halbgeschützt
		TCR TCS	●	●	●			●	
		ZCR ZCH	●	●	●			●	

Die angegebenen Werte sind Standardwerte.

* Zum Realisieren längerer Verfahrwege / Hübe sind die Linearachsen in zusammengesetzter Ausführung (Stoßversion) lieferbar.

Größe	Max. Belastung pro Laufwagen [N]			Max. statisches Moment pro Laufwagen [Nm]			Max. Fahrgeschwindigkeit [m/s]	Max. Beschleunigung [m/s²]	Wiederholgenauigkeit [mm]	Max. Weg bzw. Hub (pro System) [mm]
	F_x	F_y	F_z	M_x	M_y	M_z				
50-65-80-110	4980	129400	129400	1392	11646	11646	5	50	± 0,05	6130*
100-130-160-220	9545	258800	258800	22257	28986	28986	5	50	± 0,05	6100*
100-130-160	5810	153600	153600	13555	31104	31104	5	50	± 0,05	2500
50-65-80-110	4980	104800	104800	1126	10532	10532	5	50	± 0,05	6000*
30-50-80-100	4980	189200	189200	2680	19204	19204	4	50	± 0,05	6145*
120-160-220	9960	283800	283800	24123	36894	36894	4	50	± 0,05	6050*
50-65-80	2523	55400	55400	700	4044	4044	4	50	± 0,05	2000
60-80-100	4565	55400	55400	700	5485	5485	5	50	± 0,05	6000*
40-55-75	19360	11000	17400	800,4	24917	18788	7	15	± 0,05	5700*
65-80-105	3984	55400	55400	700	5983	5983	5	50	± 0,1	10100*
140-170 200-220-230 280- 360	9960	266400	266400	42624	61272	61272	5	50	± 0,1	11480
60-90-100 170-220	7470	189200	189200	13665	38691	38691	4	25	± 0,1	2500

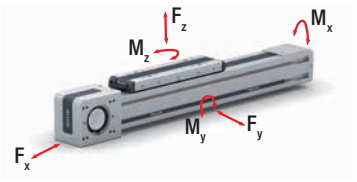

Technische Merkmale - Überblick

Referenz			Führung		Antrieb			Korrosionsschutz	Schutz
Produktfamilie		Produkt	Kugelumlauf	Rollenläufer	Zahnriemen	Kugelgewinde	Zahnstange		
Precision System		TH	●			●			Halbgeschützt
	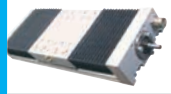	TT	●			●			Halbgeschützt
		TV	●			●			Halbgeschützt
		TVS	●			●		●	Halbgeschützt
Tecline		PAR PAS	●	●			●	●	
Speedy Rail A	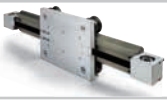	SAB		●	●		●		
		ZSY		●	●				
		SAR		●			●		

Die angegebenen Werte sind Standardwerte.

* Zum Realisieren längerer Verfahrwege / Hübe sind die Linearachsen in zusammengesetzter Ausführung (Stoßversion) lieferbar.

Größe	Max. Belastung pro Laufwagen [N]			Max. statisches Moment pro Laufwagen [Nm]			Max. Fahrgeschwindigkeit [m/s]	Max. Beschleunigung [m/s²]	Wiederholgenauigkeit [mm]	Max. Weg bzw. Hub (pro System) [mm]
	F_x	F_y	F_z	M_x	M_y	M_z				
70-90-110-145	32600	153600	153600	6682	5053	5053	2		± 0,005	1500
100-155-225-310	30500	230500	274500	30195	26625	22365	2,5		± 0,005	3000
60-80-110	11538	85000	85000	1080	2316	2316	2,5		± 0,01	3000
170-220	66300	258800	258800	19410	47360	47360	1	5	± 0,02	3500
118-140-170-200-220-230-280-360	10989	386400	386400	65688	150310	150310	4	10	± 0,05	10800*
60-120-180-250	4980	5431	5431	558	597	644	15	10	± 0,2	7150
180	4980	2300	2600	188	806	713	8	8	± 0,2	6640
120-180-250	1905	7240	7240	744	1521	1521	3	10	± 0,15	7150*

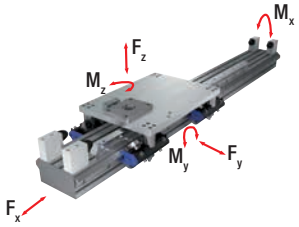

ROLLON®
BY TIMKEN

Plus System



NEU

Neues Plus System

Vereinfacht das Projekt, verbessert die Leistung
und reduziert die Kosten der Applikation: **8 Hauptvorteile.**

- Vermeiden Sie Kosten im Zusammenhang mit der Entwicklung, Herstellung und Prüfung einer selbst entwickelten Lösung.
- Reduzieren Sie alle potenziellen Risiken in Bezug auf Zuverlässigkeit und Funtionalität mit einem vertrauenswürdigen Partner.
- Konzentrieren Sie sich auf Ihr Kerngeschäft.

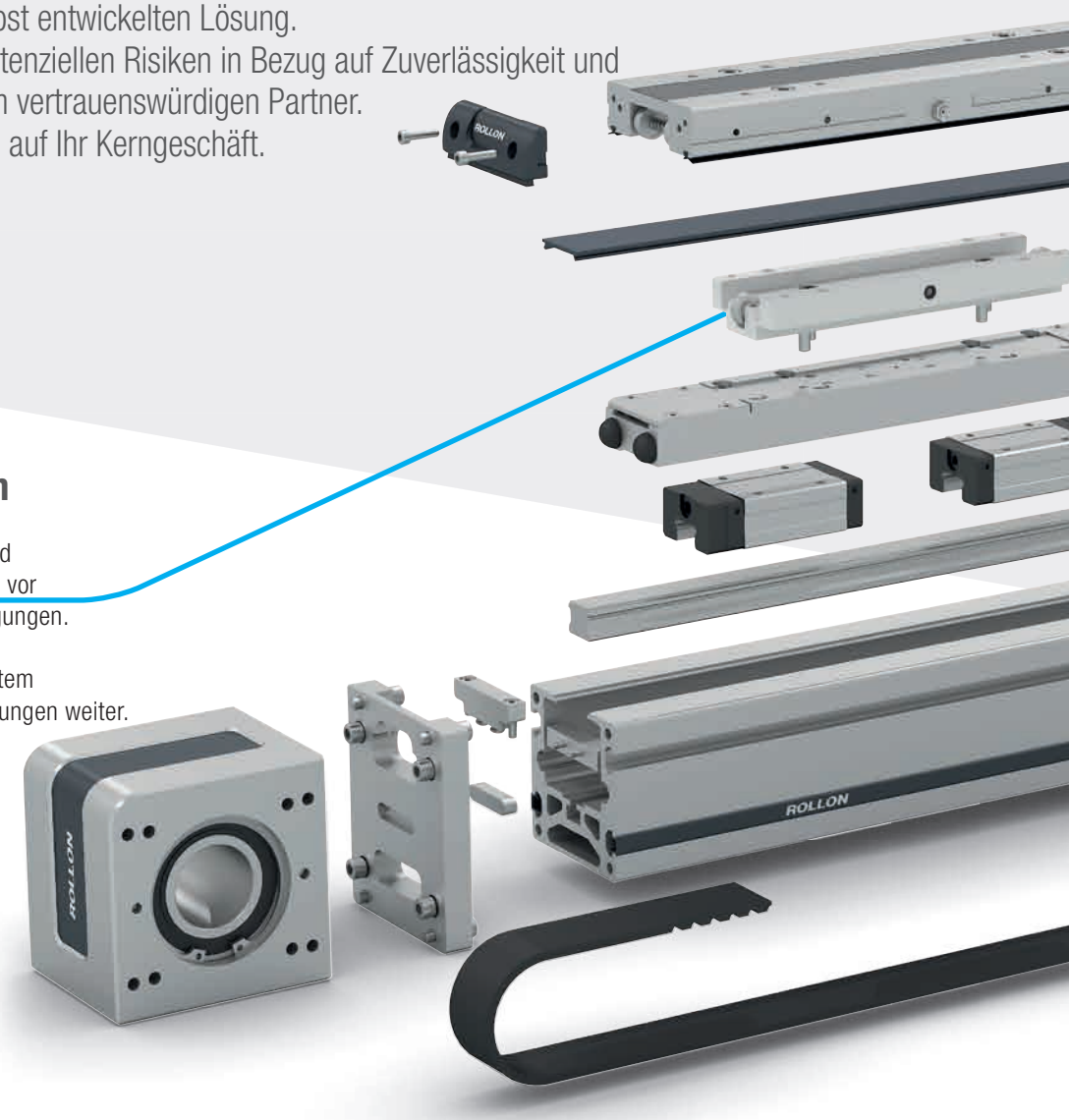

1

Hoher Schutz für schmutzige Umgebungen

Ein spezielles Polyurethan-Dichtungsband gewährleistet einen vollständigen Schutz vor Staub, Schmutz und anderen Verunreinigungen.

Das optionale Druckbeaufschlagungssystem reduziert das Eindringen von Verunreinigungen weiter.

Die Rillen werden durch seitliche Abdeckbänder geschützt (2 Bänder werden standardmäßig mitgeliefert).

2

Korrosionsbeständig

Optionale Edelstahlelemente für Anwendungen in korrosiven Umgebungen und/oder mit häufigen Abstrahlvorgängen.

3

Große Vielseitigkeit

Der neu gestaltete Antriebskopf ermöglicht einen Einbau des Getriebes mit Hilfe eines Standard-Montagesatzes sowohl auf der linken als auch auf der rechten Seite des Antriebs.

4

Hohe Tragzahl

Die hochentwickelte Kombination aus Kugelumlaufführungen und stranggepressten Aluminiumprofilen mit aufwändigen Geometrien ermöglicht eine hohe Steifigkeit und Tragfähigkeit.

Neues Plus System - SC

- Fester Laufwagen und bewegliches Profil für Z-Achsen -Lösungen, mit Omega-Riemenantriebssystem.
- Anreihbarer Auszug zum Erreichen der gewünschten Länge unabhängig vom Hub.
- Vorbereitung für die Montage des Kupplungselements.
- Monoblock und erleichterter Antriebskopf für mehr Präzision, Zuverlässigkeit und Dynamik.
- Ein durchgehendes Profil schützt die Kabel.
- Die einfache und schnelle Montage von Zubehör am Ende des Profils verbessert die Produktivität.



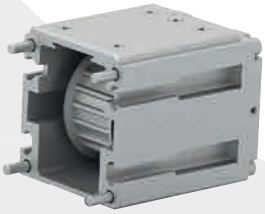



5

Geringer Wartungsbedarf

Spezielle Schmierbehälter sorgen für eine kontinuierliche Schmierung der Kugellaufbahnen bis zu 5000 km.

6

Hohe Produktivität

Hochwertiges Design sorgt für hohe Dynamik bei anspruchsvollen Arbeitszyklen: Geschwindigkeit bis 5 m/s, Beschleunigung bis 50 m/s².

7

Hohe Wiederholgenauigkeit

Bis zu ± 0,05 mm.

8

Ideal für mehrachsige Systeme

Ein spezielles Zubehörset ermöglicht eine einfache Montage, um leistungsstarke XYZ-Mehrachssysteme zu realisieren.

Die Baureihen ROBOT und SC sind so konzipiert, dass sie kompatibel sind und ohne Adapterplatten montiert werden können.

ELM Serie

Beschreibung ELM Serie



Abb. 1

ELM

Diese äußerst vielseitige Hauptbaureihe von Rollon umfasst vollständig geschützte Linearachsen mit Zahnriemenantrieb.

Die Lineareinheiten der Baureihe ELM sind in vier Größen erhältlich: 50 - 65 - 80- 110 mm. Sie verfügen über eine selbsttragende Struktur mit einem robusten Profil aus stranggepresstem, eloxiertem Aluminium. Die Schubkraft wird durch einen stahlverstärkten Polyurethanriemen übertragen. Der Laufwagen wird durch ein Linearführungssystem unterstützt.

Ein Abdeckriemen aus Polyurethan schützt den Riemenantrieb und das Linearführungssystem vor Staub, Schmutz, Fremdkörpern, Flüssigkeiten und anderen Verunreinigungen. Diese Bauweise vermeidet die Schwächen anderer Dichtungssysteme, wie zum Beispiel Stahlriemen.

Die für die Linearbewegung verwendeten Komponenten, wie Schmierstoffreservoir, Linearführungswagen und Doppellippendichtungen garantieren ein wartungsarmes System. Die eingesetzten Rollen, Lager und Antriebswellen sind außerordentlich stabil ausgeführt. Die Linearachsen der Baureihe ELM eignen sich besonders für Anwendungen in sehr aggressiven Betriebsumgebungen, die darüber hinaus schnelle Arbeitszyklen und eine hohe Wiederholgenauigkeit verlangen.

Korrosionsgeschützte Version

Die Linearantriebe der Baureihe ELM sind für Anwendungen in rauen Umgebungen oder mit häufigen Waschvorgängen mit Elementen aus Edelstahl verfügbar. Sie bestehen aus stranggepresstem, eloxiertem Aluminium 6060 und 6082 mit Korrosionsschutz und umfassen Lager, Linearschienen, Schrauben, Muttern und andere Komponenten aus Edelstahl. So wird Korrosion durch Feuchtigkeit in der Arbeitsumgebung verzögert und verhindert.

Durch geeignete Oberflächenbehandlungen, kombiniert mit einem Schmiersystem, das Schmiermittel mit FDA-Zulassung verwendet, können die Linearachsen in hochempfindlichen und kritischen Anwendungen eingesetzt werden. Dazu gehört die Lebensmittel- und Pharmaindustrie, wo eine Produktkontamination ausgeschlossen werden muss.

- Innere Bauteile aus Edelstahl
- Stranggepresstes, eloxiertes Aluminium 6060 und 6082, korrosionsgeschützt
- Linearführungen, Muttern, Schrauben und Komponenten aus kohlenstoffarmem Stahl SS AISI 303 und 404C
- Schmiermittel mit FDA-Zulassung

Aufbau des Systems

Aluminiumprofil

Die selbstragenden Profile, die in den Lineareinheiten der Serie ELM eingesetzt werden, wurden in Zusammenarbeit mit einem Hersteller dieses Sektors konzipiert und konstruiert, sodass eloxierte Präzisions-Strangpressprofile mit hohen mechanischen Eigenschaften und hohen Flächenträgheitsmomenten realisiert werden konnten. Die Abmessungen sind entsprechend der Norm EN 755-9 toleriert. Das verwendete Material ist eloxiertes Aluminium der Legierung 6060. An den Außenseiten der Strangpressprofile befinden sich des weiteren Nuten für eine einfache und schnelle Montage und zur Befestigung von Zubehörteilen.

Antriebsriemen

In den Lineareinheiten der Serie ELM werden stahlverstärkte Zahnriemen aus Polyurethan mit AT-Zahnprofil eingesetzt. Dieser Zahnriementyp hat sich in Bezug auf zulässige Antriebsmomente, Kompaktheit und Geräuschentwicklung als der zweckmäßigste für die Antriebsübertragung in Lineareinheiten erwiesen. Die Kombination mit Nullspiel-Zahnriemenscheiben ermöglicht so Wechselbelastungen ohne Umkehrspiel. Durch Ausnutzung der durch das Profil vorgegebenen maximalen Zahnriemenbreite und Einstellung einer optimalen Vorspannung des Riemens könnendie folgenden Eigenschaften erreicht werden:

- **Hohe Verfahrgeschwindigkeiten**
- **Geringe Geräuschentwicklung**
- **Niedriger Verschleiß**

Laufwagen

Der Laufwagen der Lineareinheiten der Baureihe ELM besteht aus eloxiertem Aluminium. Die Abmessungen variieren entsprechend der verschiedenen Typn. Er besteht aus drei Einzelteilen, um das Durchlaufen des Schutzriemens zu ermöglichen. In den Front- und Seitenteilen des Laufwagens sind Bürstendichtungen eingesetzt, die zusätzlichen Schutz bieten gegen das Eindringen von Schmutz. Die Gewinde der Befestigungsbohrungen sind mit Stahleinsätzen versehen.

Abdeckriemen

Die Lineareinheiten der Serie ELM sind mit einem Polyurethan-Riemen ausgestattet, der alle im Profilinnern liegenden mechanischen Teile vor Staub und Fremdkörpern schützt. Der Abdeckriemen wird durch Kugellager geführt, die sich im Innern des Laufwagens befinden. Das ermöglicht ein Durchlaufen des Abdeckriemens durch den Laufwagen mit geringster Reibung.

Allgemeine Daten des verwendeten Aluminiums: AL 6060

Chemische Zusammensetzung [%]

Al	Mg	Si	Fe	Mn	Zn	Cu	Verunreinigungen
Rest	0,35-0,60	0,30-0,60	0,30	0,10	0,10	0,10	0,05-0,15

Tab. 1

Physikalische Eigenschaften

Dichte	Elastizitäts-modul	Wärmeausdehnungs-koeffizient (20°-100°C)	Wärmeleitfähigkeit (20°C)	Spezifische Wärme (0°-100°C)	Spez. Wider-stand	Schmelz-temperatur
$\frac{kg}{dm^3}$	$\frac{kN}{mm^2}$	$\frac{10^{-6}}{K}$	$\frac{W}{m \cdot K}$	$\frac{J}{kg \cdot K}$	$\Omega \cdot m \cdot 10^{-9}$	°C
2.7	69	23	200	880-900	33	600-655

Tab. 2

Mechanische Eigenschaften

Rm	Rp (02)	A	HB
$\frac{N}{mm^2}$	$\frac{N}{mm^2}$	%	—
205	165	10	60-80

Tab. 3

Führungssystem

Das Führungssystem ist ausschlaggebend für die maximal zulässigen Tragzahlen, Geschwindigkeiten und Beschleunigungen. Lineareinheiten der ELM Serie werden mit zwei Führungssystemen angeboten:

ELM mit Kugelumlauf-Linearführungen

- Eine Kugelumlauf-Linearführung mit Tragzahlen für hohe Belastungen wird in der dafür vorgesehenen Nut im Innern des Aluminiumprofils befestigt.
- Der Laufwagen der Lineareinheit wird auf zwei vorgespannte Linearführungswagen montiert.
- Aufgrund der vier Kugelreihen, die sich in jedem Kugelumlaufwagen befinden, kann das Linearführungssystem höchste Kräfte aus allen Richtungen aufnehmen.
- Die Linearführungswagen sind zum Schutz gegen das Eindringen von Schmutz allseitig mit Abstreifern versehen. Bei sehr hohem Verschmutzungsgrad kann ein zusätzlicher Abstreifer montiert werden.
- Die Linearführungswagen sind zusätzlich mit einer Kugelkette ausgerüstet. Die Kugelkette sorgt dafür, dass die Wälzkörper während ihrer Bewegung durch den Linearführungswagen in Abstand zueinander gehalten und in den Laufbahnen geführt werden.
- An den Stirnseiten der Linearführungswagen sind Schmierstoffreservoirs angebracht. Diese geben kontinuierlich Schmierstoff an die Kugelreihen ab und ermöglichen so eine Langzeitschmierung.

Mit dem oben beschriebenen Führungssystem werden folgende Eigenschaften erreicht:

- Hohe Geschwindigkeiten und hohe Beschleunigungen
- Hohe Tragzahlen
- Niedrige Verschiebewiderstände
- Hohe Lebensdauer
- Wartungsarm (abhängig vom Anwendungsfall)
- Reduzierte Laufgeräusche
- Hohe Laufruhe

ELM section

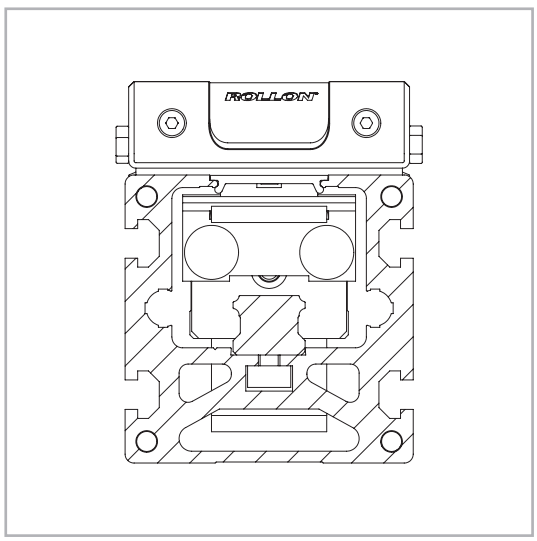

Abb. 2

Der neue Antriebskopf

Der neue Antriebskopf wurde entwickelt, um eine große Freiheit bei der Dimensionierung der Anwendung und bei der Montage des Getriebes an den Linearantrieben der Baureihe ELM zu gestatten. Mit dem neuen Antriebskopf ist es möglich, das Getriebe mit Hilfe eines Standard-Montagesatzes auf der linken oder rechten Seite des Antriebs einzubauen.

Der Montagesatz enthält Schrumpfscheibe, Adapterplatte und Befestigungsteile. Er kann zusammen mit dem Antrieb bestellt werden. Zum Einbau von Getrieben der wichtigsten Marken sind verschiedene Montagesätze erhältlich. Weitere Informationen finden Sie auf Seite PLS-14.

Dieselbe Logik gilt, wenn die Welle montiert wird, um zwei Einheiten parallel zu verbinden.

ELM 50

Abmessungen ELM 50

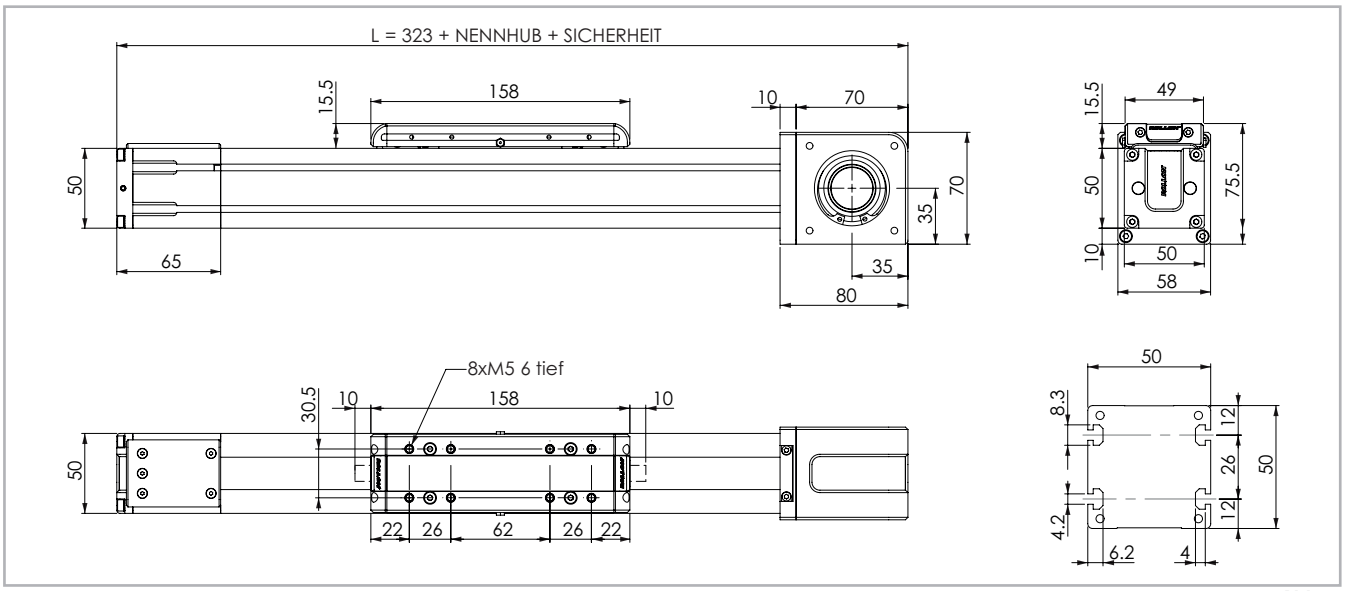

Die Sicherheits-Hublänge wird abhängig von den kundenspezifischen Anforderungen ermittelt

Abb. 3

Technische Daten

	Typ
	ELM 50
Maximale Hublänge [mm]*1	6130
Max. Wiederholgenauigkeit [mm]*2	± 0,05
Maximale Geschwindigkeit [m/s]	4,0
Maximale Beschleunigung [m/s²]	50
Zahnriemen-Typ	22 AT 5
Typ Zahnriemenscheibe	Z 23
Riemenscheibendurchmesser [mm]	36,61
Laufwagenhub je Umdrehung Zahnriemenscheibe [mm]	115
Gewicht des Laufwagens [kg]	0,4
Gewicht Hub Null [kg]	1,8
Gewicht je 100 mm Hub [kg]	0,4
Losbrechmoment [Nm]	0,4
Riemenscheiben-Trägheitsmoment [g·mm²]	30228
Schienengröße [mm]	12 mini

*1) Hublängen bis 9000 mm als Stoßversion möglich
*2) Die Wiederholgenauigkeit ist abhängig von der verwendeten Antriebsart

Tab. 4

Flächenträgheitsmomente der Aluminiumprofile

Typ	I_x [10^7 mm⁴]	I_y [10^7 mm⁴]	I_p [10^7 mm⁴]
ELM 50	0,025	0,031	0,056

Tab. 5

Antriebsriemen

Der Antriebsriemen besteht aus abriebfestem stahlverstärktem Polyurethan für hohe Zugkräfte.

Typ	Riementyp	Riemenbreite [mm]	Gewicht [kg/m]
ELM 50	22 AT 5	22	0,072

Tab. 6

Riemenlänge (mm) = 2 x L - 125

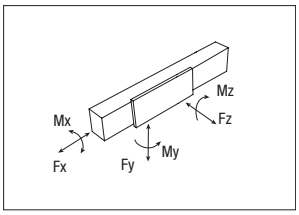

Tragzahlen

Typ	F_x [N]		F_y [N]		F_z [N]	M_x [Nm]	M_y [Nm]	M_z [Nm]
	Stat.	Dyn.	Stat.	Dyn	Stat.	Stat.	Stat.	Stat.
ELM 50	809	508	7060	6350	7060	46.2	233	233

Siehe Prüfung unter Statische Belastung und Lebensdauer auf Seite SL-2ff

Tab. 7

F_x in der Tabelle stellt die maximale Kapazität des Zahnriemens dar. Für die Anwendung muss auch die Grenze des übertragbaren Drehmoments der Schrumpfscheibe berücksichtigt werden (siehe Seite PLS-14).

ELM 65

Abmessungen ELM 65

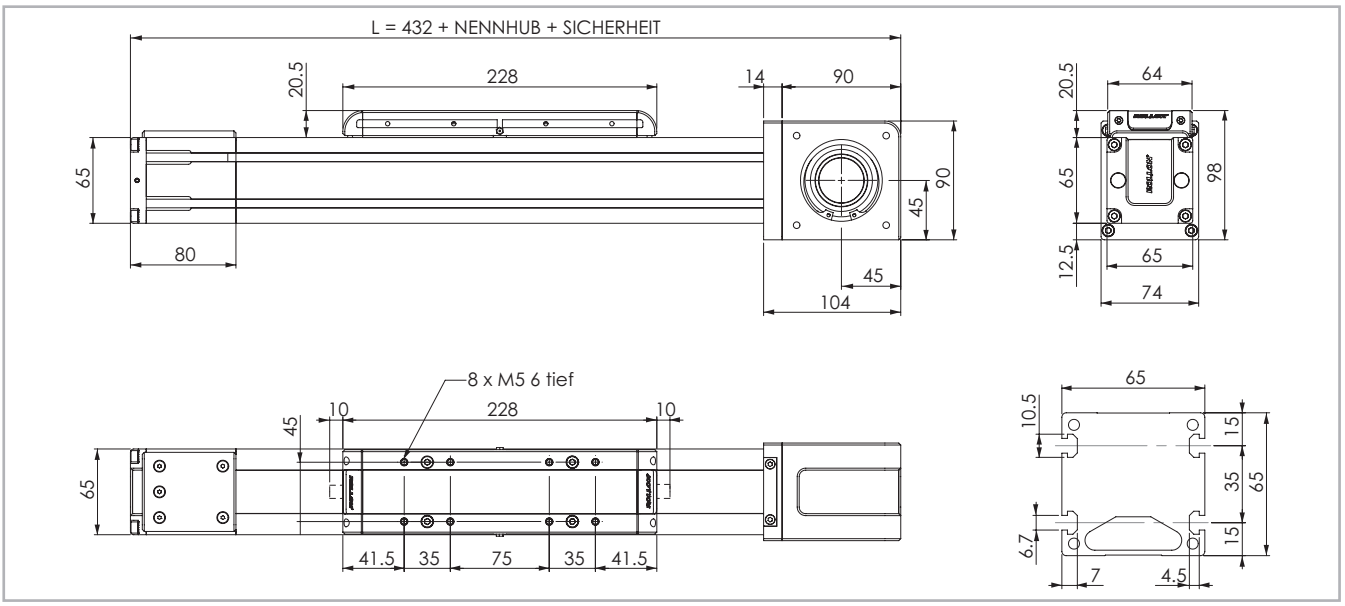

Die Sicherheits-Hublänge wird abhängig von den kundenspezifischen Anforderungen ermittelt

Abb. 4

Technische Daten

	Typ
	ELM 65
Maximale Hublänge [mm]*1	6060
Max. Wiederholgenauigkeit [mm]*2	± 0,05
Maximale Geschwindigkeit [m/s]	5,0
Maximale Beschleunigung [m/s²]	50
Zahnriemen-Typ	32 AT 5
Typ Zahnriemenscheibe	Z 32
Riemenscheibendurchmesser [mm]	50,93
Laufwagenhub je Umdrehung Zahnriemenscheibe [mm]	160
Gewicht des Laufwagens [kg]	1,1
Gewicht Hub Null [kg]	3,5
Gewicht je 100 mm Hub [kg]	0,6
Losbrechmoment [Nm]	1,5
Riemenscheiben-Trägheitsmoment [g·mm²]	185496
Schienengröße [mm]	15

*1) Hublängen bis 11000 mm als Stoßversion möglich
*2) Die Wiederholgenauigkeitist abhängig von der verwendeten Antriebsart

Tab. 8

Flächenträgheitsmomente der Aluminiumprofile

Typ	I_x [10^7 mm⁴]	I_y [10^7 mm⁴]	I_p [10^7 mm⁴]
ELM 65	0,060	0,086	0,146

Tab. 9

Antriebsriemen

Der Antriebsriemen besteht aus abriebfestem stahlverstärktem Polyurethan für hohe Zugkräfte.

Typ	Riementyp	Riemenbreite [mm]	Gewicht [kg/m]
ELM 65	32 AT 5	32	0,105

Tab. 10

Riemenlänge (mm) = 2 x L - 175

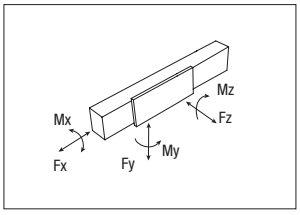

Tragzahlen

Typ	F_x [N]		F_y [N]		F_z [N]	M_x [Nm]	M_y [Nm]	M_z [Nm]
	Stat.	Dyn.	Stat.	Dyn	Stat.	Stat.	Stat.	Stat.
ELM 65	1344	883	48400	22541	48400	320	1376	1376

Siehe Prüfung unter Statische Belastung und Lebensdauer auf Seite SL-2ff
F_x in der Tabelle stellt die maximale Kapazität des Zahnriemens dar. Für die Anwendung muss auch die Grenze des übertragbaren Drehmoments der Schrumpfscheibe berücksichtigt werden (siehe Seite PLS-14).

Tab. 11

ELM 80

Abmessungen ELM 80

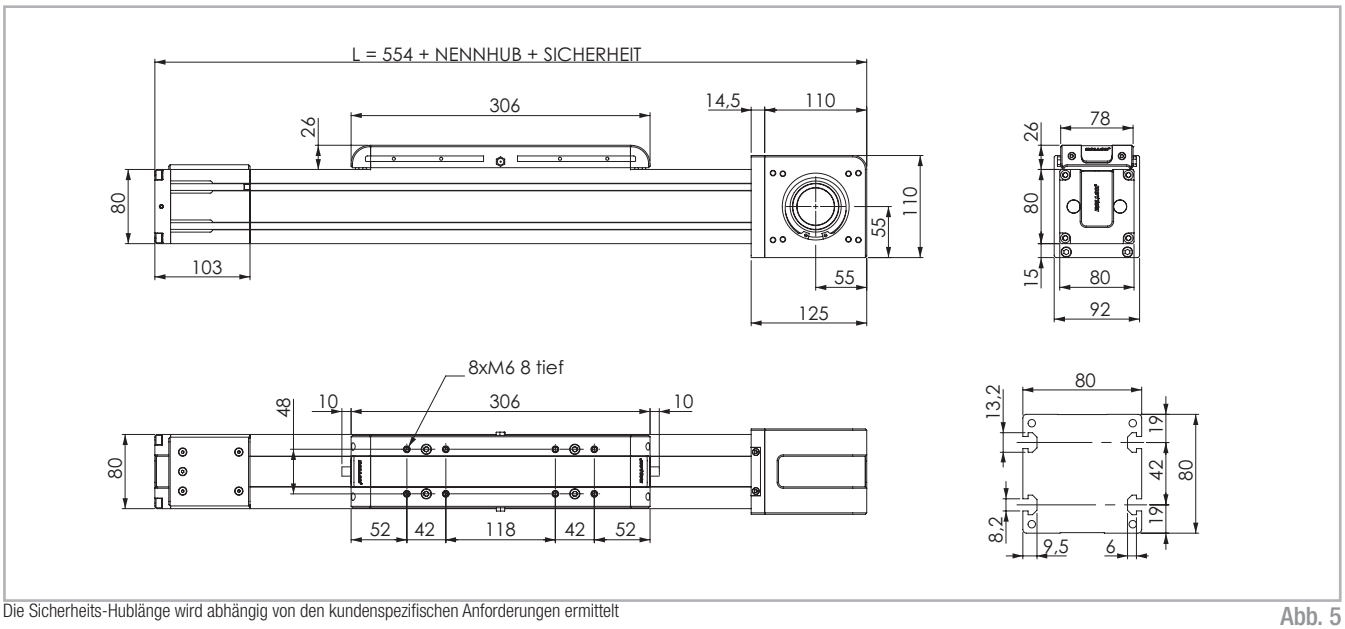

Die Sicherheits-Hublänge wird abhängig von den kundenspezifischen Anforderungen ermittelt

Abb. 5

Technische Daten

	Typ
	ELM 80
Maximale Hublänge [mm]*1	5980
Max. Wiederholgenauigkeit [mm]*2	± 0,05
Maximale Geschwindigkeit [m/s]	5,0
Maximale Beschleunigung [m/s²]	50
Zahnriemen-Typ	32 AT 10
Typ Zahnriemenscheibe	Z 19
Riemenscheibendurchmesser [mm]	60,48
Laufwagenhub je Umdrehung Zahnriemenscheibe [mm]	190
Gewicht des Laufwagens [kg]	2,7
Gewicht Hub Null [kg]	10,5
Gewicht je 100 mm Hub [kg]	1,0
Losbrechmoment [Nm]	2,2
Riemenscheiben-Trägheitsmoment [g·mm²]	400064
Schienengröße [mm]	20

*1) Hublängen bis 11000 mm als Stoßversion möglich
*2) Die Wiederholgenauigkeit ist abhängig von der verwendeten Antriebsart

Tab. 12

Flächenträgheitsmomente der Aluminiumprofile

Typ	I_x [10^7 mm⁴]	I_y [10^7 mm⁴]	I_p [10^7 mm⁴]
ELM 80	0,136	0,195	0,331

Tab. 13

Antriebsriemen

Der Antriebsriemen besteht aus abriebfestem stahlverstärktem Polyurethan für hohe Zugkräfte.

Typ	Riementyp	Riemenbreite [mm]	Gewicht [kg/m]
ELM 80	32 AT 10	32	0,185

Tab. 14

Riemenlänge (mm) = 2 x L - 230

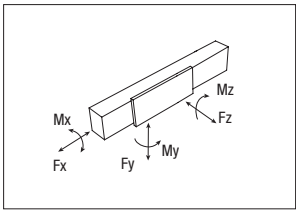

Tragzahlen

Typ	F_x [N]		F_y [N]		F_z [N]	M_x [Nm]	M_y [Nm]	M_z [Nm]
	Stat.	Dyn.	Stat.	Dyn	Stat.	Stat.	Stat.	Stat.
ELM 80	2258	1306	76800	35399	76800	722	5606	5606

Siehe Prüfung unter Statische Belastung und Lebensdauer auf Seite SL-2ff
F_x in der Tabelle stellt die maximale Kapazität des Zahnriemens dar. Für die Anwendung muss auch die Grenze des übertragbaren Drehmoments der Schrumpfscheibe berücksichtigt werden (siehe Seite PLS-14).

Tab. 15

ELM 110

Abmessungen ELM 110

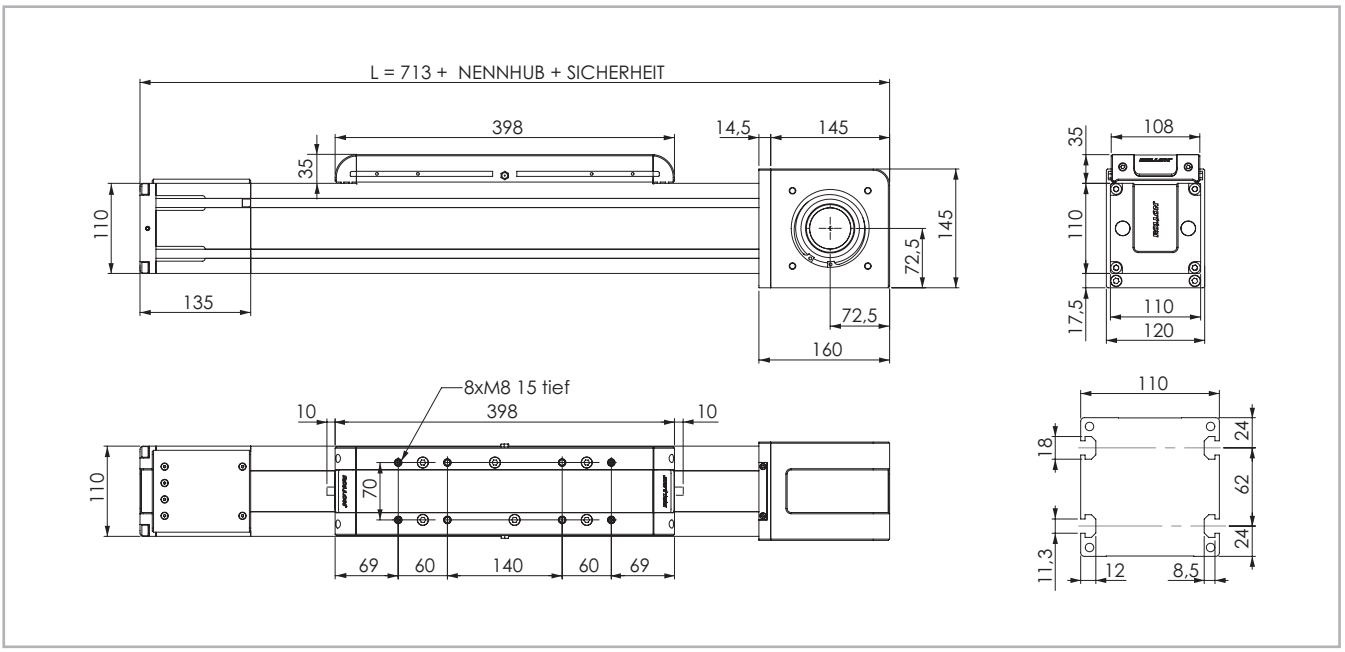

Die Sicherheits-Hublänge wird abhängig von den kundenspezifischen Anforderungen ermittelt

Abb. 6

Technische Daten

	Typ
	ELM 110
Maximale Hublänge [mm]*1	5900
Max. Wiederholgenauigkeit [mm]*2	± 0,05
Maximale Geschwindigkeit [m/s]	5,0
Maximale Beschleunigung [m/s²]	50
Zahnriemen-Typ	50 AT 10
Typ Zahnriemenscheibe	Z 27
Riemenscheibendurchmesser [mm]	85,94
Laufwagenhub je Umdrehung Zahnriemenscheibe [mm]	270
Gewicht des Laufwagens [kg]	5,6
Gewicht Hub Null [kg]	22,5
Gewicht je 100 mm Hub [kg]	1,4
Losbrechmoment [Nm]	3,5
Riemenscheiben-Trägheitsmoment [g·mm²]	2.286·10⁶
Schienengröße [mm]	25

*1) Hublängen bis 11000 mm als Stoßversion möglich
*2) Die Wiederholgenauigkeit ist abhängig von der verwendeten Antriebsart

Tab. 16

Flächenträgheitsmomente der Aluminiumprofile

Typ	I_x [10^7 mm⁴]	I_y [10^7 mm⁴]	I_p [10^7 mm⁴]
ELM 110	0,446	0,609	1,054

Tab. 17

Antriebsriemen

Der Antriebsriemen besteht aus abriebfestem stahlverstärktem Polyurethan für hohe Zugkräfte.

Typ	Riementyp	Riemenbreite [mm]	Gewicht [kg/m]
ELM 110	50 AT 10	50	0,290

Tab. 18

Riemenlänge (mm) = 2 x L - 280

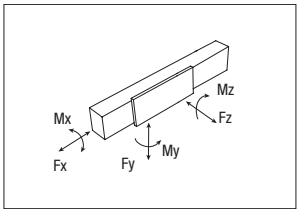

Tragzahlen

Typ	F_x [N]		F_y [N]		F_z [N]	M_x [Nm]	M_y [Nm]	M_z [Nm]
	Stat.	Dyn.	Stat.	Dyn	Stat.	Stat.	Stat.	Stat.
ELM 110	4980	3300	129400	58416	129400	1392	11646	11646

Siehe Prüfung unter Statische Belastung und Lebensdauer auf Seite SL-2ff

Tab. 19

F_x in der Tabelle stellt die maximale Kapazität des Zahnriemens dar. Für die Anwendung muss auch die Grenze des übertragbaren Drehmoments der Schrumpfscheibe berücksichtigt werden (siehe Seite PLS-14).

Schmierung

In den Lineareinheiten der Ausführung ELM werden wartungsarme Kugelumlauf-Linearführungen eingesetzt.
In den Linearführungswagen werden die Wälzkörper in einer Kunststoffkette gehalten, die die metallische Reibung zwischenden Kugeln verhindert und die sie auf ihrer Bahn durch die Kugelumläufe führt. Dadurch wird der Verschleiß der Kugeln verringert und folglich die Lebensdauer erhöht. Um das System wartungsarm auszuführen, sind an den Stirnseiten der Linearführungswagen Schmiervorsätze angebracht, die eine bestimmte Menge an Schmierstoff gespeichert haben und diesen kontinuierlich an die Kugelumläufe abgeben. Dieses System garantiert lange Wartungs-intervalle: alle 5000 km bzw. 1 Jahr Nutzungsdauer (es gilt der zuerst erreichte Wert). Im Fall von hohen Belastungen und hoher Dynamik wenden Sie sich bitte an unsere Anwendungstechnik.

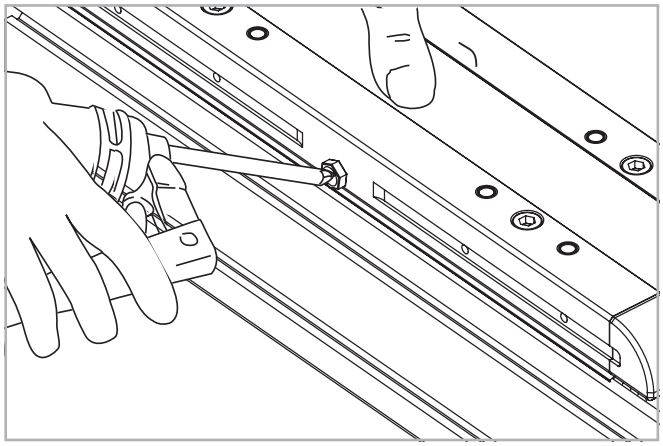

Abb. 7

- Adapter der Schmierpumpe auf Schmiernippel am Laufwagens aufstecken und entsprechende Nachschmiermenge je Schmieranschluß einfüllen.
- Zu verwendender Schmierstoff: Lithiumverseiftes Fett der Konsistenzklasse NLGI 2.
- Bei besonderen Bedingungen (hohe Belastungen, große Verschmutzungen, etc.) bitte Nachschmierintervalle und Schmierstoff vom Hersteller bestimmen lassen. Weitere ausführliche Informationen über Schmierung entnehmen Sie bitte den technischen Katalogen.

Nachschmiermenge (je Schmieranschluß):

Typ	Menge: [cm³]
ELM 50	1
ELM 65	1,4
ELM 80	2,8
ELM 110	4,8

Tab. 20

Zapfen

Zapfen Typ AS

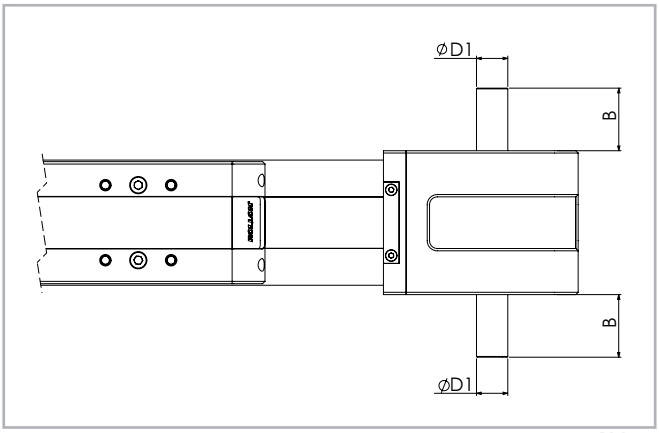

Abb. 8

Typ	Zapfentyp	B	D1
ELM 50	AS 12	25	12h7
ELM 65	AS 15	35	15h7
ELM 80	AS 20	40	20h7
ELM 110	AS 25	50	25h7

Tab. 21

Der Zapfen kann auf beiden Seiten des Antriebkopfes vorgesehen werden.

Typ	Zapfentyp	B	D1	AS Montage kit Bestellcode
ELM 50	AS 12	25	12h7	G002697
ELM 65	AS 15	35	15h7	G000851
ELM 80	AS 20	40	20h7	G002696
ELM 110	AS 25	50	25h7	G000649

Tab. 22

Zapfen Typ AE10 für die Montage von Drehgebern + AS

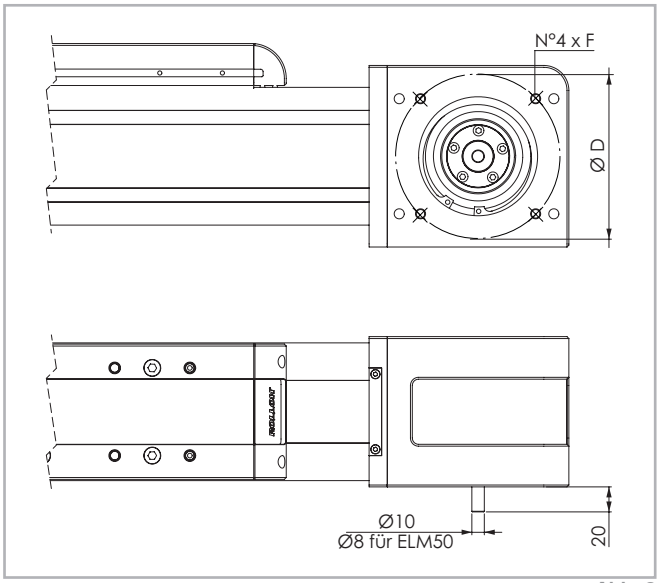

Abb. 9

Typ	AE kit Bestellcode	ØD	F
ELM 50	G002744	75	M5
ELM 65	G002592	96	M6
ELM 80	G002745	100	M6
ELM 110	G002370	130	M8

Tab. 23

Der Zapfen kann auf beiden Seiten des Antriebkopfes vorgesehen werden

Sperrluftanschluss

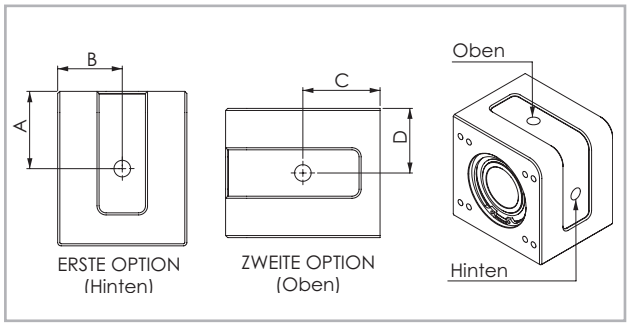

Abb. 10

Einheit	Erste		Zweite	
	A	B	C	D
ELM 50	35	29	35	29
ELM 65	45	37	45	37
ELM 80	55	46	55	46
ELM 110	72.5	60	72.5	60

Tab. 24

Hohlwellen

Hohlwelle

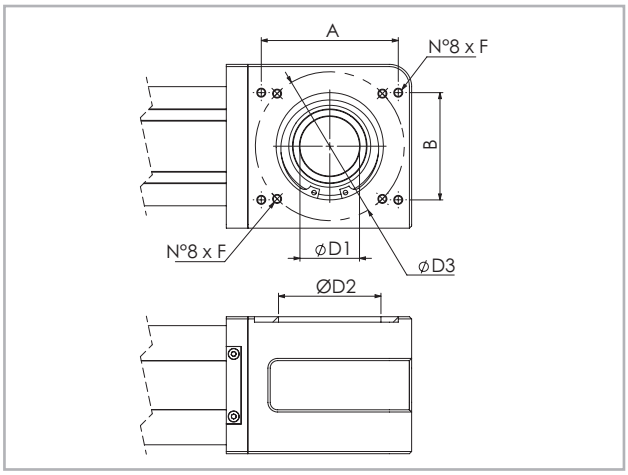

Abb. 11

Für die Montage von angebotenen Standard-Getrieben über Hohlwelle ist ein Adapterflansch erforderlich, der bei Rollon erhältlich ist.

Einheit mm

Typ	Zapfentyp	D1	D2	D3	F
ELM 50	AC 26	26 H8	47	75	M5
ELM 65	AC 34	34 H8	62	96	M6
ELM 80	AC 41	41 H8	72	100	M6
ELM 110	AC 50	50 H8	95	130	M8

Tab. 25

Lineareinheiten im Paralleleinsatz

Verbindungswelle für den Einsatz in paralleler Anordnung

Für den Einsatz von zwei Lineareinheiten in paralleler Anordnung ist eine Synchronisations-Antriebswelle, die die Antriebe der beiden Lineareinheiten miteinander verbindet, notwendig. Rollon kann in diesem Fall ein komplettes Kit bestehend aus Aluminium-Welle, Lamellenkupplungen und Spannelementen liefern.

Trägheitsmoment [g·mm²] C1 + C2 · (X-Y)

	C1	C2	Y	Gewicht [kg] D1+D2 · (X-Y)	
	[g·mm²]	[g·mm²]	[mm]	D1 [kg]	D2 [kg mm]
GK12P	61.456	69	166	0,308	0,00056
GK15P	906.928	464	210	2,28	0,00148
GK20P	1.014.968	464	250	2,48	0,00148
GK25P	5.525.250	4.708	356	6,24	0,0051

Tab. 26

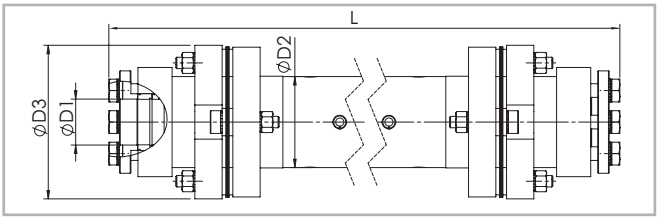

Abb. 12

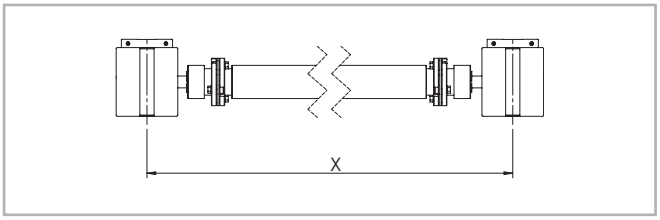

Abb. 13

Einheit mm

Typ	Zapfentyp	D1	D2	D3	Bestellcode	L
ELM 50	**AP 12**	12	25	45	GK12P...1A	L= X-66 mm
ELM 65	**AP 15**	15	40	69,5	GK15P...1A	L= X-83 mm
ELM 80	**AP 20**	20	40	69,5	GK20P...1A	L= X-109 mm
ELM 110	**AP 25**	25	70	99	GK25P...1A	L= X-155 mm

Tab. 27

Zubehör

Befestigung mit Spannpratzen

Aufgrund der verwendeten Führungssysteme, die Belastungen aus allen Richtungen erlauben, können Lineareinheiten der Serie ELM in jeglicher Position montiert werden.

Bitte benutzen Sie die folgenden Befestigungsmethoden.

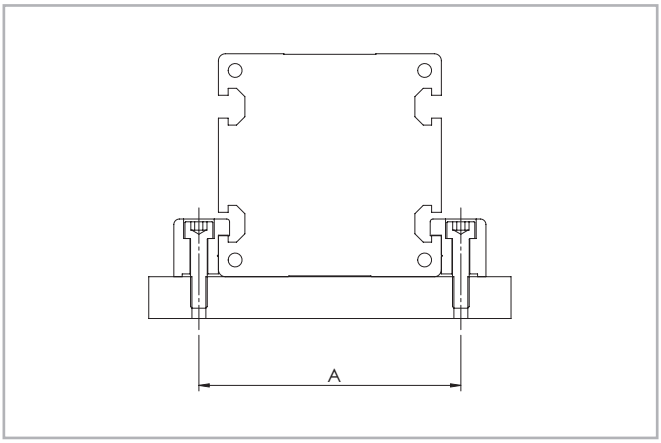

Abb. 14

Typ	A (mm)
ELM 50	62
ELM 65	77
ELM 80	94
ELM 110	130

Tab. 28

Achtung:

Die Lineareinheit nicht an den Endköpfen am Ende des Aluminiumprofils befestigen

Spannpratze

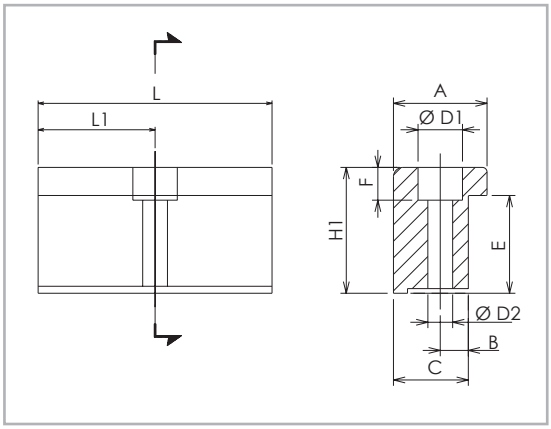

Abb. 15

Abmessungen (mm)

Typ	A	H1	B	C	E	F	D1	D2	L	L1	Bestell-code
ELM 50	20	14	6	16	10	6	10	5,5	35	17,5	1000958
ELM 65	20	17,5	6	16	11,5	6	9,4	5,3	50	25	1001490
ELM 80	20	20,7	7	16	14,7	7	11	6,4	50	25	1001491
ELM 110	36,5	28,5	10	31	18,5	11,5	16,5	10,5	100	50	1001233

Tab. 29

Spannpratze

Ein Block aus eloxiertem Aluminium zur Befestigung von Lineareinheiten über die seitlichen Nuten am Profil.

T-Nutensteine

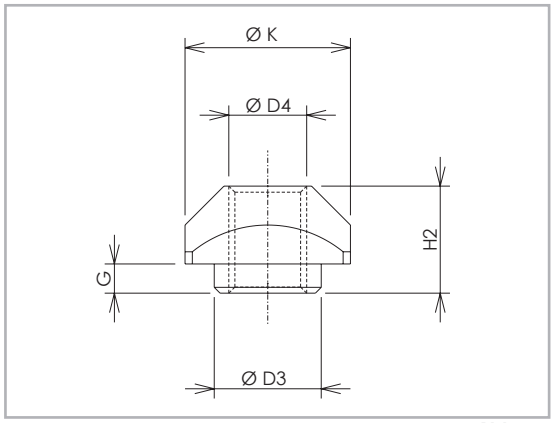

Abb. 16

Abmessungen (mm)

Typ	D3	D4	G	H2	K	Bestell-code
ELM 50	-	M4	-	3,4	8	1001046
ELM 65	6,7	M5	2,3	6,5	10	1000627
ELM 80	8	M6	3,3	8,3	13	1000043
ELM 110	11	M8	2,8	10,8	17	1000932

Tab. 30

T-Nutensteine

T-Nutensteine aus Stahl zur Verwendung in den Nuten am Profil

Näherungsschalter Serie ELM

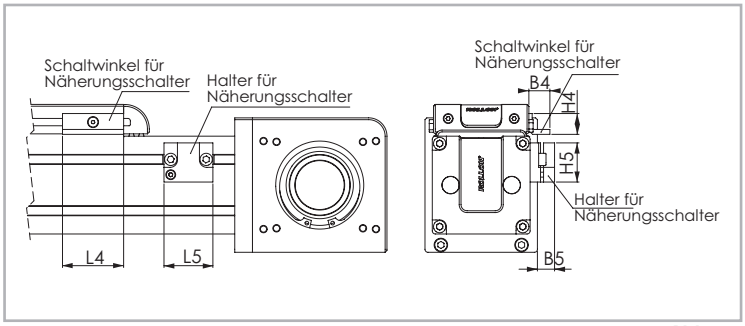

Abb. 17

Halter für Näherungsschalter

Ein Block aus rot-eloxiertem Aluminium, komplett mit Nutensteinen, dient zur Montage von induktiven Näherungsschaltern.

Schaltwinkel für Näherungsschalter

Ein verzinkter Schaltwinkel, der am Laufwagen befestigt wird, dient zum Aktivieren des Näherungsschalters.

Abmessungen (mm)

Typ	B4	B5	L4	L5	H4	H5	Für Näherungs-schalter	Schaltwinkel Bestellcode	Sensorhalter Bestellcode
ELM 50	9,5	14	25	29	11,9	22,5	Ø 8	G000268	G000211
ELM 65	17,2	20	50	40	17	32	Ø 12	G000267	G000212
ELM 80	17,2	20	50	40	17	32	Ø 12	G000267	G000209
ELM 110	17,2	20	50	40	17	32	Ø 12	G000267	G000210

Tab. 31

Montagesatz Getriebe

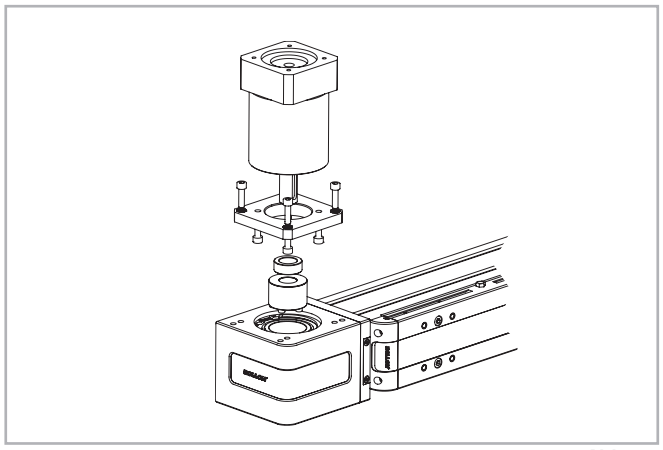

Abb. 18

Die Codes in der Tabelle unten beziehen sich auf den Montagesatz des Getriebes. Der Bausatz enthält: Schrumpfscheibe, Adapterplatte und Befestigungsmaterial.

Typ der Einheit	Typ des Getriebes (nicht enthalten)	Bestellcode Montagekit
ELM 50	MP060	G000566
	LC050; PE2; NP005S	G001444
ELM 65	MP080	G000529
	MP060; PLE060	G000531
	SW030	G000748
	PE3; NP015S; LC070	G000530
	P3	G001162
ELM 80	P3	G000824
	MP080	G000826
	LC090; MPV01; NP025S; PE4	G000827
	MP105	G000830
	PE3; NP015S; LC070	G001078
	SP075; PLN090	G000859
	SP060; PLN070	G000829
	SW040	G000866
ELM 110	MP130	G000482
	LC120; MPV02; NP035S; PE5; AE120	G000483
	LC090; NP025S; PE4; NP025S	G000525
	MP105	G000527
	SW050	G000717
	SP075; PLN090; P4; VRS075; AF075A	G000526

Tab. 32

Für andere Getriebetypen fragen Sie Rollon

Einzelne Schrumpfscheibe

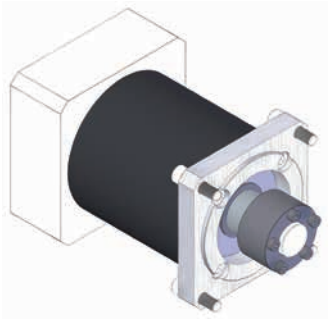

Abb. 19

Die Codes in der folgenden Tabelle beziehen sich auf eine Schrumpfscheibe, die als Einzelelement bestellt wird.

Einheit Typ	Hohlwelle [mm]	Schrumpfscheibe dxD [mm]	Übertragbares Drehmoment* [Nm]	Code Schrumpfscheibe
ELM 50	26	14x26	36	6005740
ELM 65	34	14x34	64	6005737
		16x34	73	6005738
		19x34	87	6005739
ELM 80	41	19x41	150	6005734
		22x41	174	6005735
		25x41	198	6005736
ELM 110	50	22x50	286	6005730
		25x50	324	6005731
		32x50	415	6005732

* Das übertragbare Drehmoment in der Tabelle stellt die maximale Kapazität der Schrumpfscheibe dar.
Für die Anwendung muss auch die Grenze von F_x berücksichtigt werden.

Tab. 33

Bestellschlüssel

Bestellbezeichnung für Lineareinheiten ELM Serie

E	06 05=50 06=65 08=80 11=110	1R	2000	1R	D	
					Mehrere Laufwagen	
				Führungssystem *siehe S. PLS-4*		
			L = Gesamtlänge			
		Antriebskopf				
	Lineareinheit Größe *siehe S. PLS-5 bis S. PLS-8*					
Typ ELM Serie *siehe S. PLS-2*						

Um Identifikationscodes für Actuator Line zu erstellen, besuchen Sie diese Seite: **http://configureactuator.rollon.com**



ROBOT Serie

Beschreibung ROBOT Serie

ROBOT



Abb. 20

ROBOT 2C - Doppelte unabhängige wagen

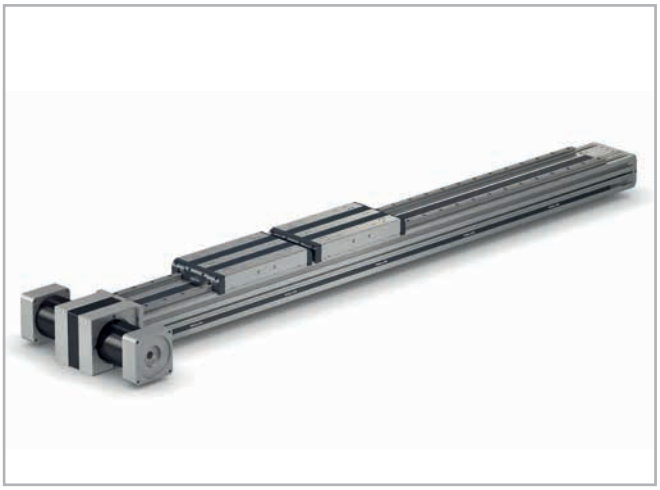

Abb. 21

ROBOT

Die Linearachsen der Baureihe ROBOT sind besonders für Anwendungen mit hohen Tragzahlen geeignet, bei denen der Laufwagen starken Kräften unterworfen ist, oder für Linearbewegungen bei SCARA-Robotern, die in Produktionslinien eingesetzt werden. Die Baureihe ROBOT eignet sich durch ihren robusten Aufbau und ihre hohen Tragzahlen für alle anspruchsvollen Anwendungsbereiche.

Die Lineareinheiten der Baureihe ROBOT sind in vier Baugrößen von 100 mm bis 220 mm lieferbar. Sie verfügen über eine robuste Struktur aus einem stranggepressten, eloxierten Aluminiumprofil mit rechteckigem Querschnitt. Die Antriebskraft wird durch einen stahlverstärkten Zahnriemen aus Polyurethan übertragen. Der Laufwagen fährt auf zwei parallelen Linearführungen mit vier selbstschmierenden, wartungsarmen Kugelumlaufführungen, die den Laufwagen und alle auftretenden Lasten und Momente stützen. Daneben sind auch mehrere eigenständige oder leerlaufende Laufwagen erhältlich, um die Tragfähigkeit weiter zu steigern.
Ein Abdeckriemen aus Polyurethan schützt den Riemenantrieb vor Staub, Schmutz, Fremdkörpern, Flüssigkeiten und anderen Verunreinigungen.

Die Baureihe ROBOT ist die erste Wahl bei schweren Anwendungen mit hohen Verfahrgeschwindigkeiten und wechselnder Last in aggressiven Betriebsumgebungen, bei denen eine wartungsarme industrielle Automatisierungslösung mit hoher Wiederholgenauigkeit verlangt wird.

Für jede Größe der Baureihe ROBOT ist auch die Version 2C mit 2 unabhängigen Laufwagen verfügbar. Jeder Laufwagen wird durch einen separaten Zahnriemen angetrieben. Am Antriebskopf sitzt dafür auf jeder Seite ein Getriebe. Diese Lösung ist hervorragend geeignet für “Pick and Place” Systeme oder Be- und Entlademaschinen.

Korrosionsgeschützte Version

Die Linearantriebe der Baureihe ROBOT sind für Anwendungen in rauen Umgebungen oder mit häufigen Waschvorgängen mit Elementen aus Edelstahl verfügbar. Sie bestehen aus stranggepresstem, eloxiertem Aluminium 6060 und 6082 mit Korrosionsschutz und umfassen Lager, Linearschienen, Schrauben, Muttern und andere Komponenten aus Edelstahl. So wird Korrosion durch Feuchtigkeit in der Arbeitsumgebung verzögert und verhindert.

Durch spezielle, ablagerungsfreie Oberflächenbehandlungen, kombiniert mit einem Schmiersystem, das FDA zugelassene Schmiermittel verwendet, können die Linearachsen in hochempfindlichen und kritischen Anwendungen eingesetzt werden. Dazu gehört die Lebensmittel- und Pharmaindustrie, wo eine Produktkontamination ausgeschlossen werden muss.

- Innere Bauteile aus Edelstahl
- Stranggepresstes, eloxiertes Aluminium 6060 und 6082, korrosionsgeschützt
- Linearführungen, Muttern, Schrauben und Komponenten aus kohlenstoffarmem Stahl SS AISI 303 und 404C
- FDA zugelassene Schmiermittel

Aufbau des Systems

Aluminiumprofil

Die selbsttragenden Profile, die in der Lineareinheit der ROBOT Serie eingesetzt werden, wurden in Zusammenarbeit mit einem führenden Hersteller dieses Sektors konzipiert und konstruiert, sodass eloxierte Präzisions-Strangpressprofile mit hohen mechanischen Eigenschaften und hohen Flächenträgheitsmomenten realisiert werden konnten. Die Abmessungen sind entsprechend EN 755-9 toleriert. Das verwendete Material ist eloxiertes Aluminium der Legierung 6060. An den Außenseiten der Strangpressprofile befinden sich des weiteren Nuten für eine einfache und schnelle Montage und/oder zur Befestigung von Zubehörelementen.

Antriebsriemen

In den Lineareinheiten der ROBOT Serie werden stahlverstärkte Zahnriemen aus Polyurethan mit AT-Zahnprofil eingesetzt. Dieser Zahnriemen-Typ hat sich in bezug auf zulässige Antriebsmomente, Kompaktheit und Geräuschentwicklung als der zweckmäßigste für die Antriebsübertragung in Lineareinheiten erwiesen. Die Kombination mit Nullspiel-Zahnriemenscheiben ermöglicht so Wechselbelastungen ohne Umkehrspiel. Durch Ausnutzung der durch das Profil vorgegebenen maximalen Zahnriemenbreite und Einstellung einer optimalen Vorspannung des Riemens können die folgenden Eigenschaften erreicht werden:

- **Hohe Verfahrgeschwindigkeiten**
- **Geringe Geräuschentwicklung**
- **Niedriger Verschleiß**

Um vorzeitigen Verschleiß durch Durchhängen des Antriebsriemens bei großen Hublängen und bei seitlich gekippter Montage zu verhindern, sind in den Endköpfen der Lineareinheiten zusätzliche Kugellager angebracht, die den Riemen im Bereich der Umlenkung exakt und reibungsarm auf der Zahnriemenscheibe führen.

Laufwagen

Der Laufwagen der Lineareinheiten der Baureihe ROBOT besteht aus eloxiertem Aluminium. Die Abmessungen variieren entsprechend der verschiedenen Typen. Der Laufwagen besteht aus zwei Einzelteilen, um das Durchlaufen des Schutzriemens zu ermöglichen. Die Gewinde der Befestigungsbohrungen sind mit Stahleinsätzen versehen. In den Front- und Seitenteilen des Laufwagens sind Bürstendichtungen eingesetzt, die zusätzlichen Schutz gegen das Eindringen von Schmutz bieten.

Abdeckriemen

Die Lineareinheiten der ROBOT Serie sind mit einem Polyurethan-Riemen ausgestattet, der alle im Profilinnern liegenden mechanischen Teile vor Verschmutzungen von Außen und somit vor vorzeitigem Verschleiß schützt. Der Abdeckriemen, der an den Enden der Lineareinheit befestigt ist, wird durch Kugellager geführt, die sich im Innern des Laufwagens befinden. Das ermöglicht ein Durchlaufen des Abdeckriemens durch den Laufwagen mit geringster Reibung.

Allgemeine Daten des verwendeten Aluminiums: AL 6060

Chemische Zusammensetzung [%]

Al	Mg	Si	Fe	Mn	Zn	Cu	Verunreinigungen
Rest	0,35-0,60	0,30-0,60	0,30	0,10	0,10	0,10	0,05-0,15

Tab. 34

Physikalische Eigenschaften

Dichte	Elastizitäts-modul	Wärmeausdehnungs-koeffizient (20°-100°C)	Wärmeleitfähigkeit (20°C)	Spezifische Wärme (0°-100°C)	Spez. Wider-stand	Schmelz temperatur
$\frac{kg}{dm^3}$	$\frac{kN}{mm^2}$	$\frac{10^{-6}}{K}$	$\frac{W}{m \cdot K}$	$\frac{J}{kg \cdot K}$	$\Omega \cdot m \cdot 10^{-9}$	°C
2.7	69	23	200	880-900	33	600-655

Tab. 35

Mechanische Eigenschaften

Rm	Rp (02)	A	HB
$\frac{N}{mm^2}$	$\frac{N}{mm^2}$	%	—
205	165	10	60-80

Tab. 36

Führungssysteme

Das Führungssystem ist ausschlaggebend für die maximal zulässigen Tragzahlen, Geschwindigkeiten und Beschleunigungen. Lineareinheiten der ELM Serie werden mit zwei Führungssystemen angeboten:

ROBOT mit Kugelumlauf-Linearführungen

- Zwei Kugelumlauf-Linearführungen mit Tragzahlen für extrem hohe Belastungen werden außen in den dafür vorgesehenen Nuten des Aluminiumprofils befestigt.
- Der Laufwagen der Lineareinheit wird auf vier vorgespannte Linearführungswagen montiert.
- Aufgrund der vier Kugelreihen, die sich in jedem Kugelumlaufwagen befinden, kann das Linearführungssystem höchste Kräfte aus allen Richtungen aufnehmen.
- Die Linearführungswagen sind zum Schutz gegen Eindringen von Schmutz allseitig mit Abstreifern versehen. Bei sehr hohem Verschmutzungsgrad, können zusätzliche Abstreifer montiert werden.
- Die Linearführungswagen sind zusätzlich mit einer Kugelkette ausgerüstet. Die Kugelkette sorgt dafür, dass die Wälzkörper während ihrer Bewegung durch den Linearführungswagen in Abstand zueinander gehalten und in den Laufbahnen geführt werden.
- An den Stirnseiten der Linearführungswagen sind Schmierstoffreservoirs angebracht. Diese geben kontinuierlich Schmierstoff an die Kugelreihen ab und ermöglichen so eine Langzeitschmierung.

Mit dem oben beschriebenen Fuhrungssystem werden folgende Eigenschaften erreicht:

- Hohe Geschwindigkeiten und hohe Beschleunigungen
- Hohe Tragzahlen
- Hohe zulässige Momentbelastungen
- Niedrige Verschiebewiderstände durch geringe Reibung
- Hohe Lebensdauer
- Wartungsarm (abhängig vom Anwendungsfall, siehe S. PLS-32 "Schmierung")
- Reduzierte Laufgeräusche

ROBOT Querschnitt

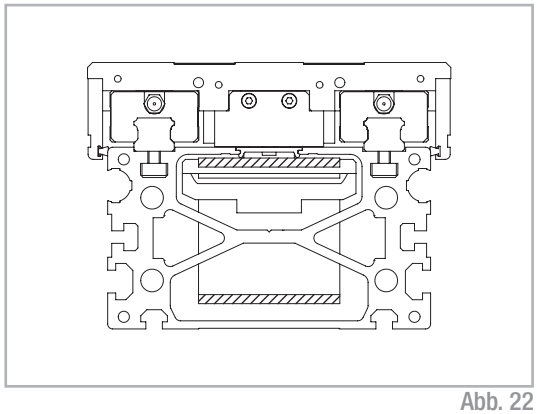

Abb. 22

Der neue Antriebskopf

Der neue Antriebskopf wurde entwickelt, um eine große Freiheit bei der Dimensionierung der Anwendung und bei der Montage des Getriebes an den Linearantrieben der Baureihe ROBOT zu gestatten. Mit dem neuen Antriebskopf ist es möglich, das Getriebe mit Hilfe eines Standard-Montagesatzes auf der linken oder rechten Seite des Antriebs einzubauen.

Der Montagesatz enthält Schrumpfscheibe, Adapterplatte und Befestigungsteile. Er kann zusammen mit dem Antrieb bestellt werden. Zum Einbau von Getrieben der wichtigsten Marken sind verschiedene Montagesätze erhältlich. Weitere Informationen finden Sie auf Seite PLS-30.

Dieselbe Logik gilt, wenn die Welle montiert wird, um zwei Einheiten parallel zu verbinden.



Am Antriebskopf der ROBOT-2C können zwei Getriebe montiert werden, die dann jeweils einen der beiden unabhängigen Laufwagen antreiben. Dies muss während der Montage der Linearchse bei Rollon durchgeführt werden. Bei Fragen kontaktieren Sie bitte unsere Anwendungstechnik.

ROBOT 100

Abmessungen ROBOT 100

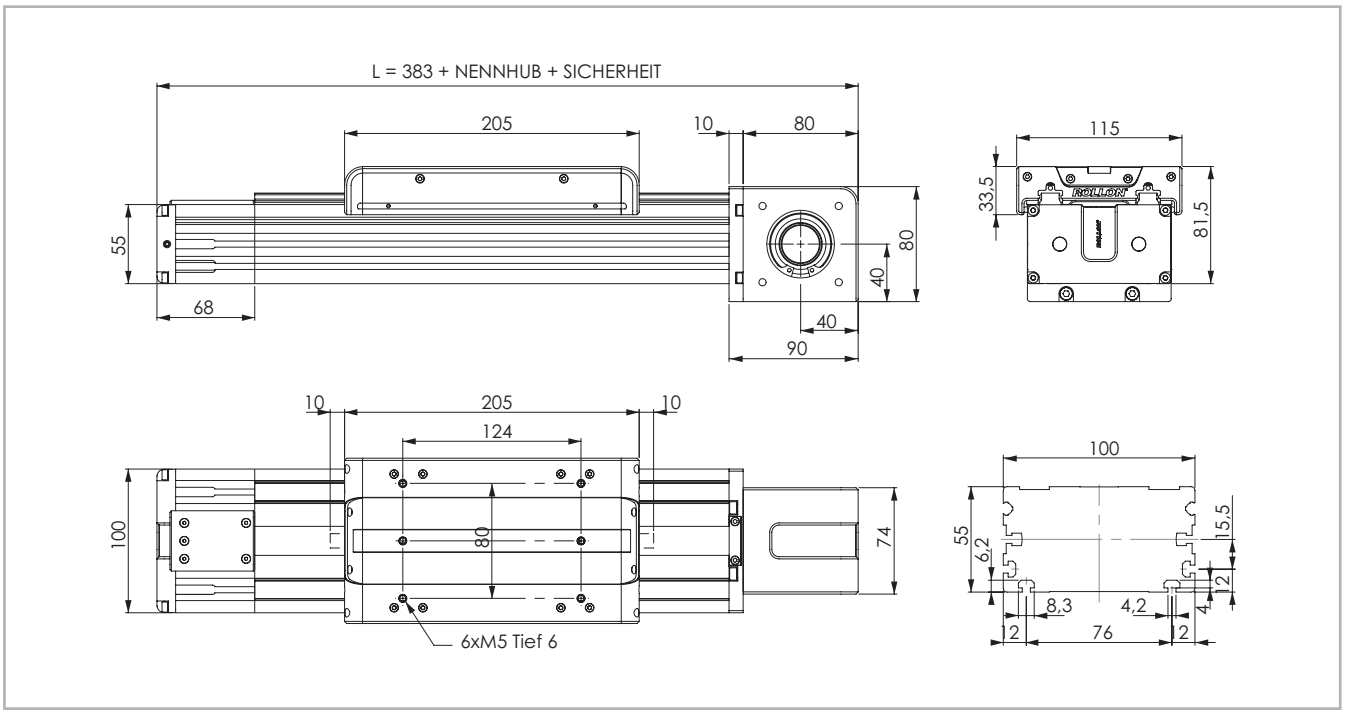

Die Sicherheits-Hublänge wird abhängig von den kundenspezifischen Anforderungen ermittelt

Abb. 23

Technische Daten

	Typ
	ROBOT 100
Maximale Hublänge [mm]	6100
Max. Wiederholgenauigkeit [mm]*1	± 0,05
Maximale Geschwindigkeit [m/s]	4,0
Maximale Beschleunigung [m/s²]	50
Zahnriemen-Typ	32 AT 5
Typ Zahnriemenscheibe	Z 23
Riemenscheibendurchmesser [mm]	36,61
Laufwagenhub je Umdrehung Zahnriemenscheibe [mm]	115
Gewicht des Laufwagens [kg]	2,4
Gewicht Hub Null [kg]	4,5
Gewicht je 100 mm Hub [kg]	0,8
Losbrechmoment [Nm]	1,3
Riemenscheiben-Trägheitsmoment [g·mm²]	40004
Schienengröße [mm]	15 mini

*1) Die Wiederholgenauigkeitist abhängig von der verwendeten Antriebsart

Tab. 37

Flächenträgheitsmomente der Aluminiumprofile

Typ	I_x [10^7 mm⁴]	I_y [10^7 mm⁴]	I_p [10^7 mm⁴]
ROBOT 100	0,05	0,23	0,28

Tab. 38

Antriebsriemen

Der Antriebsriemen besteht aus abriebfestem stahlverstärktem Polyurethan für hohe Zugkräfte.

Typ	Riementyp	Riemenbreite [mm]	Gewicht [kg/m]
ROBOT 100	32 AT 5	32	0,105

Tab. 39

Riemenlänge (mm) = 2 x L - 105

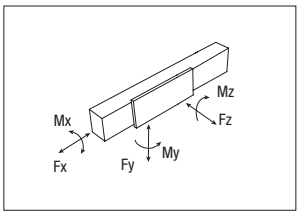

Tragzahlen

Typ	F_x [N]		F_y [N]		F_z [N]	M_x [Nm]	M_y [Nm]	M_z [Nm]
	Stat.	Dyn.	Stat.	Dyn	Stat.	Stat.	Stat.	Stat.
ROBOT 100	1176	739	22800	21144	22800	775	1322	1322

Siehe Prüfung unter Statische Belastung und Lebensdauer auf Seite SL-2ff

Tab. 40

F_x in der Tabelle stellt die maximale Kapazität des Zahnriemens dar. Für die Anwendung muss auch die Grenze des übertragbaren Drehmoments der Schrumpfscheibe berücksichtigt werden (siehe Seite PLS-33).

ROBOT 100 2C (Doppelte Unabhängige Wagen)

Abmessungen ROBOT 100 2C

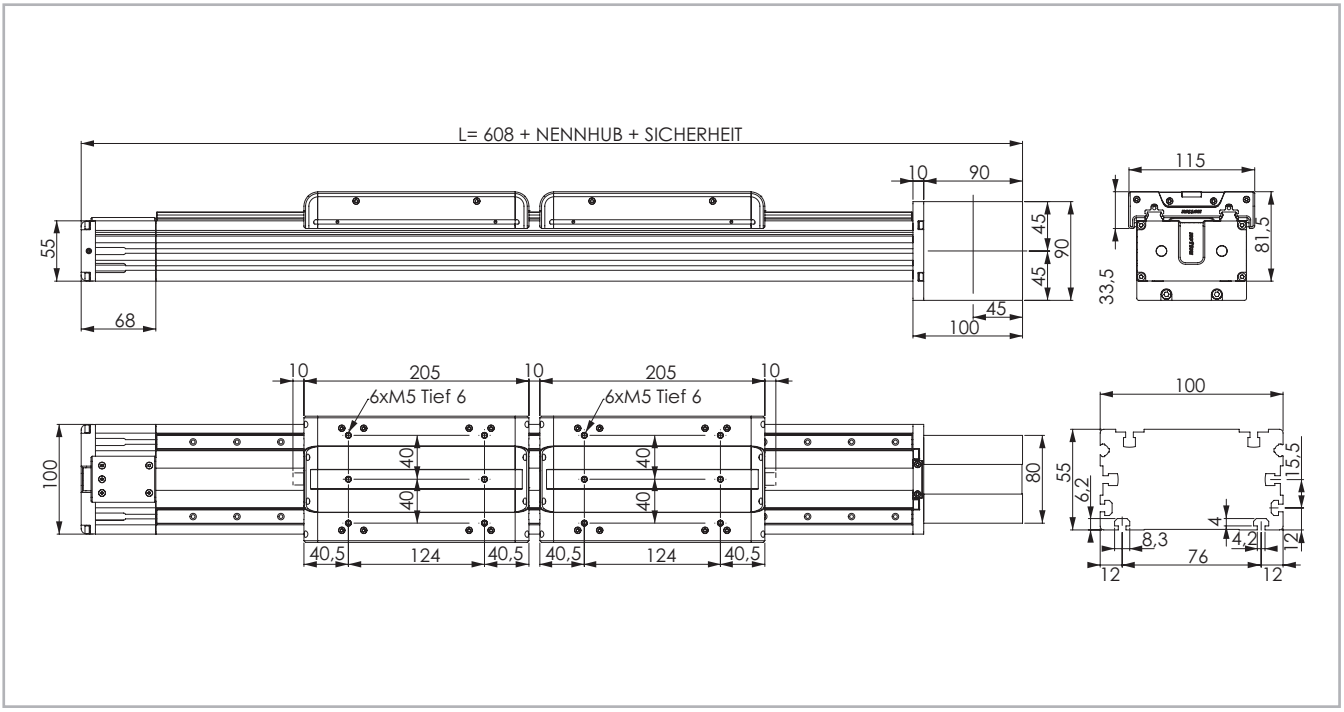

Die Sicherheits-Hublänge wird abhängig von den kundenspezifischen Anforderungen ermittelt

Abb. 24

Technische Daten

	Typ
	ROBOT 100 2C
Maximale Hublänge [mm]	5885
Max. Wiederholgenauigkeit [mm]*1	± 0,05
Maximale Geschwindigkeit [m/s]	4,0
Maximale Beschleunigung [m/s²]	50
Zahnriemen-Typ	16 AT 5
Typ Zahnriemenscheibe	Z 23
Riemenscheibendurchmesser [mm]	36,61
Laufwagenhub je Umdrehung Zahnriemenscheibe [mm]	115
Gewicht des Laufwagens [kg]	2,4
Gewicht Hub Null [kg]	8,0
Gewicht je 100 mm Hub [kg]	0,8
Losbrechmoment [Nm]	1,3
Riemenscheiben-Trägheitsmoment [g·mm²]	16220
Schienengröße [mm]	15 mini

*1) Die Wiederholgenauigkeitist abhängig von der verwendeten Antriebsart

Tab. 41

Flächenträgheitsmomente der Aluminiumprofile

Typ	I_x [10^7 mm⁴]	I_y [10^7 mm⁴]	I_p [10^7 mm⁴]
ROBOT 100 2C	0,05	0,23	0,28

Tab. 42

Antriebsriemen

Der Antriebsriemen besteht aus abriebfestem stahlverstärktem Polyurethan für hohe Zugkräfte.

Typ	Riementyp	Riemenbreite [mm]	Gewicht [kg/m]
ROBOT 100 2C	16 AT 5	16	0,05

Tab. 43

Riemenlänge (mm) = 2 x L - 95
Zwei Riemen pro Achse

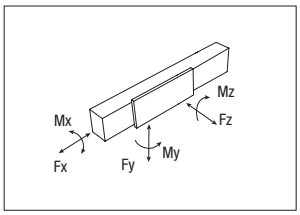

Tragzahlen

Type	F_x [N]		F_y [N]		F_z [N]	M_x [Nm]	M_y [Nm]	M_z [Nm]
	Stat.	Dyn.	Stat.	Dyn	Stat.	Stat.	Stat.	Stat.
ROBOT 100 2C	588	370	22800	21144	22800	775	1322	1322

Siehe Prüfung unter Statische Belastung und Lebensdauer auf Seite SL-2ff

Tab. 44

F_x in der Tabelle stellt die maximale Kapazität des Zahnriemens dar. Für die Anwendung muss auch die Grenze des übertragbaren Drehmoments der Schrumpfscheibe berücksichtigt werden (siehe Seite PLS-33).

ROBOT 130

Abmessungen ROBOT 130

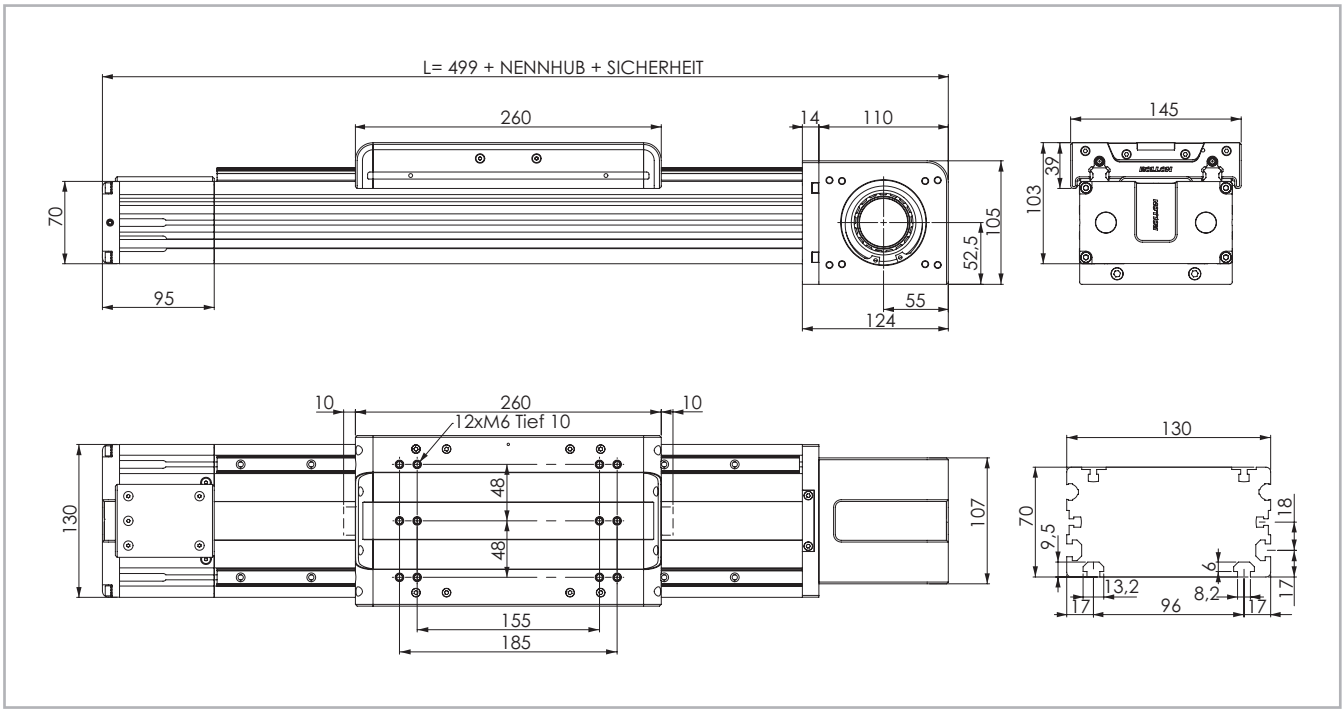

Die Sicherheits-Hublänge wird abhängig von den kundenspezifischen Anforderungen ermittelt

Abb. 25

Technische Daten

	Typ
	ROBOT 130
Maximale Hublänge [mm]*1	6050
Max. Wiederholgenauigkeit [mm]*2	± 0,05
Maximale Geschwindigkeit [m/s]	5,0
Maximale Beschleunigung [m/s²]	50
Zahnriemen-Typ	50 AT 10
Typ Zahnriemenscheibe	Z 17
Riemenscheibendurchmesser [mm]	54,11
Laufwagenhub je Umdrehung Zahnriemenscheibe [mm]	170
Gewicht des Laufwagens [kg]	2,8
Gewicht Hub Null [kg]	9,1
Gewicht je 100 mm Hub [kg]	1,2
Losbrechmoment [Nm]	2,7
Riemenscheiben-Trägheitsmoment [g·mm²]	360659
Schienengröße [mm]	15

*1) Hublängen bis 11000 mm als Stoßversion möglich
*2) Die Wiederholgenauigkeitist abhängig von der verwendeten Antriebsart

Tab. 45

Flächenträgheitsmomente der Aluminiumprofile

Typ	I_x [10^7 mm⁴]	I_y [10^7 mm⁴]	I_p [10^7 mm⁴]
ROBOT 130	0,15	0,65	0,79

Tab. 46

Antriebsriemen

Der Antriebsriemen besteht aus abriebfestem stahlverstärktem Polyurethan für hohe Zugkräfte.

Typ	Riementyp	Riemenbreite [mm]	Gewicht [kg/m]
ROBOT 130	50 AT 10	50	0,29

Tab. 47

Riemenlänge (mm) = 2 x L - 80

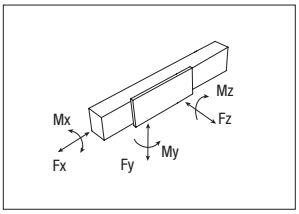

Tragzahlen

Typ	F_x [N]		F_y [N]		F_z [N]	M_x [Nm]	M_y [Nm]	M_z [Nm]
	Stat.	Dyn.	Stat.	Dyn	Stat.	Stat.	Stat.	Stat.
ROBOT 130	3112	1725	96800	45082	96800	4646	6340	6340

Siehe Prüfung unter Statische Belastung und Lebensdauer auf Seite SL-2ff
F_x in der Tabelle stellt die maximale Kapazität des Zahnriemens dar. Für die Anwendung muss auch die Grenze des übertragbaren Drehmoments der Schrumpfscheibe berücksichtigt werden (siehe Seite PLS-33).

Tab. 48

ROBOT 130 2C (Doppelte Unabhängige Wagen)

Abmessungen ROBOT 130 2C

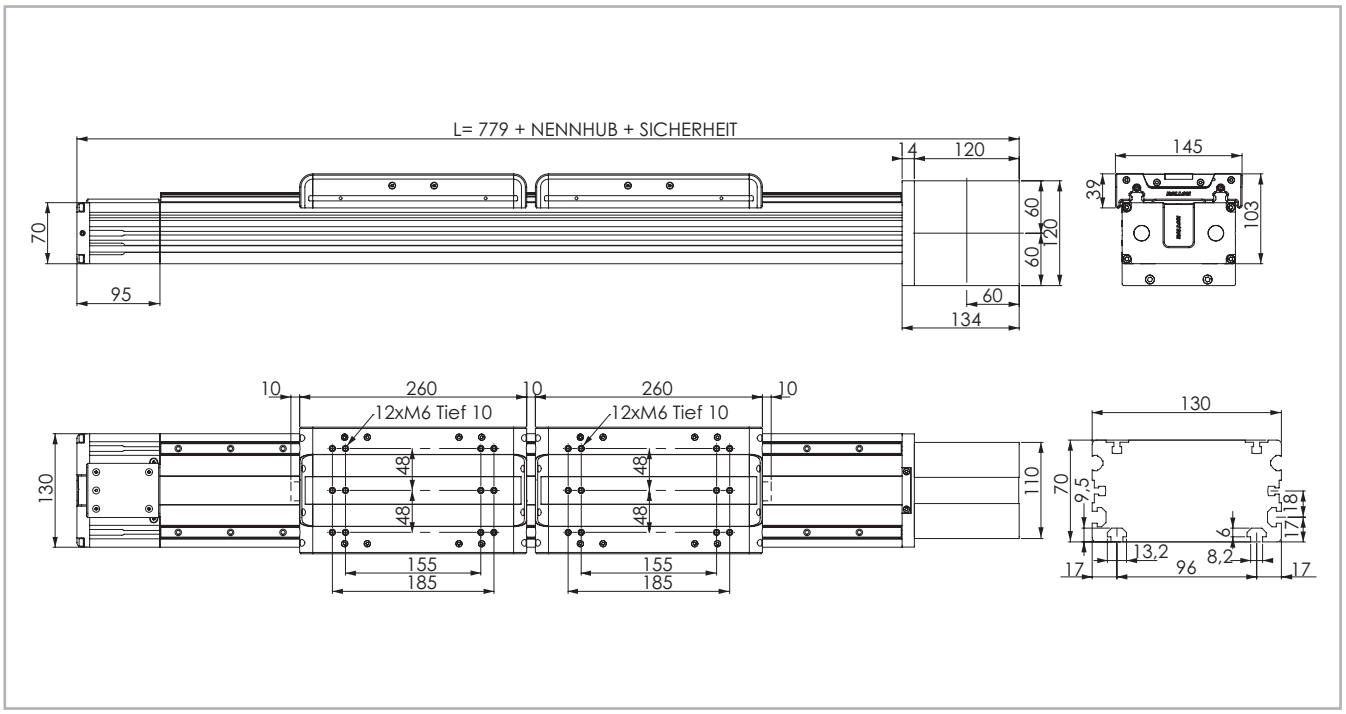

Die Sicherheits-Hublänge wird abhängig von den kundenspezifischen Anforderungen ermittelt

Abb. 26

Technische Daten

	Typ
	ROBOT 130 2C
Maximale Hublänge [mm]*1	5780
Max. Wiederholgenauigkeit [mm]*2	± 0,05
Maximale Geschwindigkeit [m/s]	5,0
Maximale Beschleunigung [m/s²]	50
Zahnriemen-Typ	25 AT 10
Typ Zahnriemenscheibe	Z 17
Riemenscheibendurchmesser [mm]	54,11
Laufwagenhub je Umdrehung Zahnriemenscheibe [mm]	170
Gewicht des Laufwagens [kg]	2,8
Gewicht Hub Null [kg]	14,9
Gewicht je 100 mm Hub [kg]	1,2
Losbrechmoment [Nm]	2,7
Riemenscheiben-Trägheitsmoment [g·mm²]	196200
Schienengröße [mm]	15

*1) Hublängen bis 11000 mm als Stoßversion möglich
*2) Die Wiederholgenauigkeitist abhängig von der verwendeten Antriebsart

Tab. 49

Flächenträgheitsmomente der Aluminiumprofile

Typ	I_x [10^7 mm⁴]	I_y [10^7 mm⁴]	I_p [10^7 mm⁴]
ROBOT 130 2C	0,15	0,65	0,79

Tab. 50

Antriebsriemen

Der Antriebsriemen besteht aus abriebfestem stahlverstärktem Polyurethan für hohe Zugkräfte.

Typ	Riementyp	Riemenbreite [mm]	Gewicht [kg/m]
ROBOT 130 2C	25 AT 10	25	0,16

Tab. 51

Riemenlänge (mm) = 2 x L - 70
Zwei Riemen pro Achse

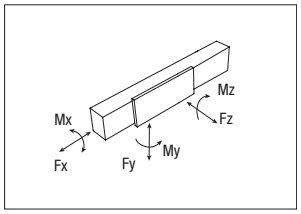

Tragzahlen

Typ	F_x [N]		F_y [N]		F_z [N]	M_x [Nm]	M_y [Nm]	M_z [Nm]
	Stat.	Dyn.	Stat.	Dyn	Stat.	Stat.	Stat.	Stat.
ROBOT 130 2C	1556	862	96800	45082	96800	4646	6340	6340

Siehe Prüfung unter Statische Belastung und Lebensdauer auf Seite SL-2ff

Tab. 52

F_x in der Tabelle stellt die maximale Kapazität des Zahnriemens dar. Für die Anwendung muss auch die Grenze des übertragbaren Drehmoments der Schrumpfscheibe berücksichtigt werden (siehe Seite PLS-33).

ROBOT 160

Abmessungen ROBOT 160

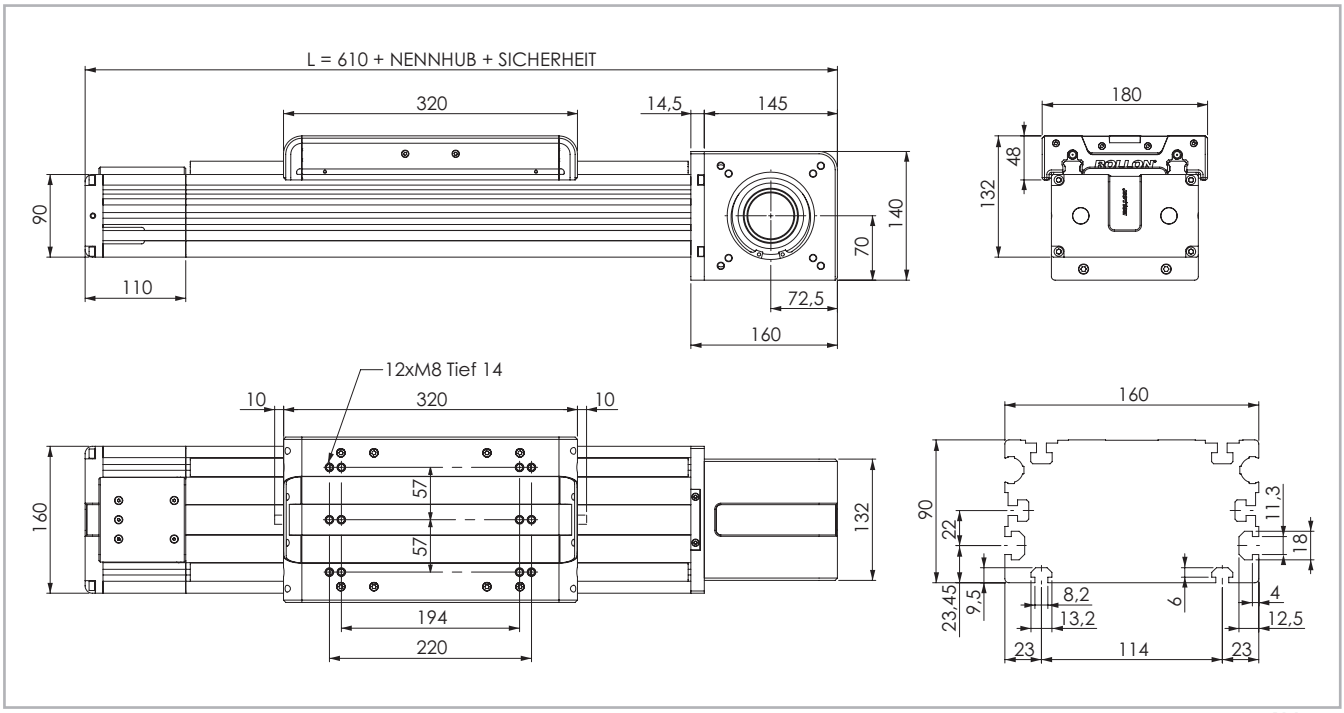

Die Sicherheits-Hublänge wird abhängig von den kundenspezifischen Anforderungen ermittelt

Abb. 27

Technische Daten

	Typ
	ROBOT 160
Maximale Hublänge [mm]*1	6000
Max. Wiederholgenauigkeit [mm]*2	± 0,05
Maximale Geschwindigkeit [m/s]	5,0
Maximale Beschleunigung [m/s²]	50
Zahnriemen-Typ	70 AT 10
Typ Zahnriemenscheibe	Z 22
Riemenscheibendurchmesser [mm]	70,03
Laufwagenhub je Umdrehung Zahnriemenscheibe [mm]	220
Gewicht des Laufwagens [kg]	5,3
Gewicht Hub Null [kg]	21
Gewicht je 100 mm Hub [kg]	1,9
Losbrechmoment [Nm]	4,5
Riemenscheiben-Trägheitsmoment [g·mm²]	$1.303 \cdot 10^6$
Schienengröße [mm]	20

*1) Hublängen bis 11000 mm als Stoßversion möglich
*2) Die Wiederholgenauigkeitist abhängig von der verwendeten Antriebsart

Tab. 53

Flächenträgheitsmomente der Aluminiumprofile

Typ	I_x [10^7 mm⁴]	I_y [10^7 mm⁴]	I_p [10^7 mm⁴]
ROBOT 160	0,37	1,51	1,88

Tab. 54

Antriebsriemen

Der Antriebsriemen besteht aus abriebfestem stahlverstärktem Polyurethan für hohe Zugkräfte.

Typ	Riementyp	Riemenbreite [mm]	Gewicht [kg/m]
ROBOT 160	70 AT 10	70	0,41

Tab. 55

Riemenlänge (mm) = 2 x L - 120

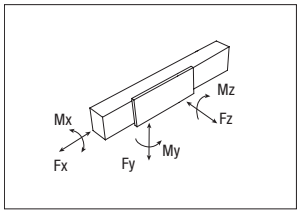

Tragzahlen

Typ	F_x [N]		F_y [N]		F_z [N]	M_x [Nm]	M_y [Nm]	M_z [Nm]
	Stat.	Dyn.	Stat.	Dyn	Stat.	Stat.	Stat.	Stat.
ROBOT 160	5229	3024	153600	70798	153600	8755	12211	12211

Siehe Prüfung unter Statische Belastung und Lebensdauer auf Seite SL-2ff

F_x in der Tabelle stellt die maximale Kapazität des Zahnriemens dar. Für die Anwendung muss auch die Grenze des übertragbaren Drehmoments der Schrumpfscheibe berücksichtigt werden (siehe Seite PLS-33).

Tab. 56

ROBOT 160 2C (Doppelte Unabhängige Wagen)

Abmessungen ROBOT 160 2C

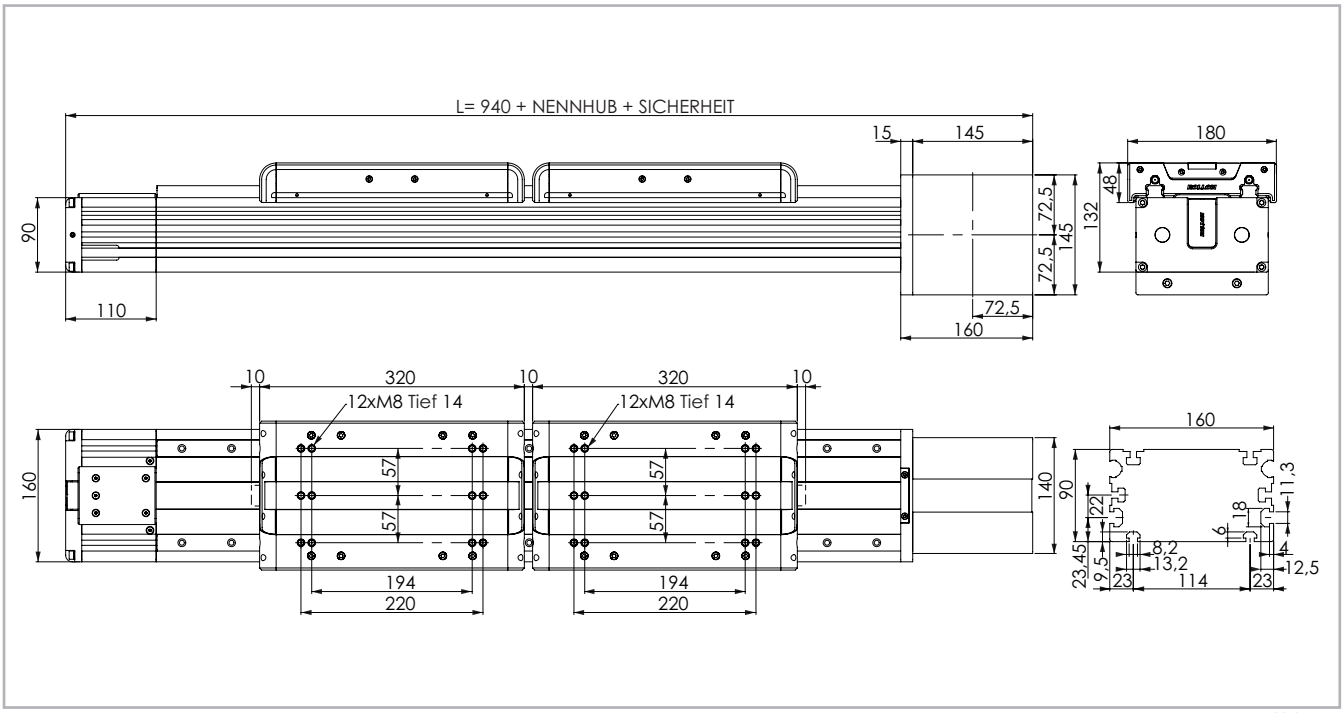

Die Sicherheits-Hublänge wird abhängig von den kundenspezifischen Anforderungen ermittelt

Abb. 28

Technische Daten

	Typ
	ROBOT 160 2C
Maximale Hublänge [mm]*1	5670
Max. Wiederholgenauigkeit [mm]*2	± 0,05
Maximale Geschwindigkeit [m/s]	5,0
Maximale Beschleunigung [m/s²]	50
Zahnriemen-Typ	32 AT 10
Typ Zahnriemenscheibe	Z 19
Riemenscheibendurchmesser [mm]	60,48
Laufwagenhub je Umdrehung Zahnriemenscheibe [mm]	190
Gewicht des Laufwagens [kg]	5,3
Gewicht Hub Null [kg]	30
Gewicht je 100 mm Hub [kg]	1,9
Losbrechmoment [Nm]	4,5
Riemenscheiben-Trägheitsmoment [g·mm²]	210300
Schienengröße [mm]	20

*1) Hublängen bis 11000 mm als Stoßversion möglich
*2) Die Wiederholgenauigkeitist abhängig von der verwendeten Antriebsart

Tab. 57

Flächenträgheitsmomente der Aluminiumprofile

Typ	I_x [10^7 mm⁴]	I_y [10^7 mm⁴]	I_p [10^7 mm⁴]
ROBOT 160 2C	0,37	1,51	1,88

Tab. 58

Antriebsriemen

Der Antriebsriemen besteht aus abriebfestem stahlverstärktem Polyurethan für hohe Zugkräfte.

Typ	Riementyp	Riemenbreite [mm]	Gewicht [kg/m]
ROBOT 160 2C	32 AT 10	32	0,185

Tab. 59

Riemenlänge (mm) = 2 x L - 120
Zwei Riemen pro Achse.

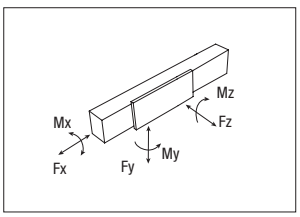

Tragzahlen

Typ	F_x [N]		F_y [N]		F_z [N]	M_x [Nm]	M_y [Nm]	M_z [Nm]
	Stat.	Dyn.	Stat.	Dyn	Stat.	Stat.	Stat.	Stat.
ROBOT 160 2C	2258	1306	153600	70798	153600	8755	12211	12211

Siehe Prüfung unter Statische Belastung und Lebensdauer auf Seite SL-2ff
F_x in der Tabelle stellt die maximale Kapazität des Zahnriemens dar. Für die Anwendung muss auch die Grenze des übertragbaren Drehmoments der Schrumpfscheibe berücksichtigt werden (siehe Seite PLS-33).

Tab. 60

ROBOT 220

Abmessungen ROBOT 220

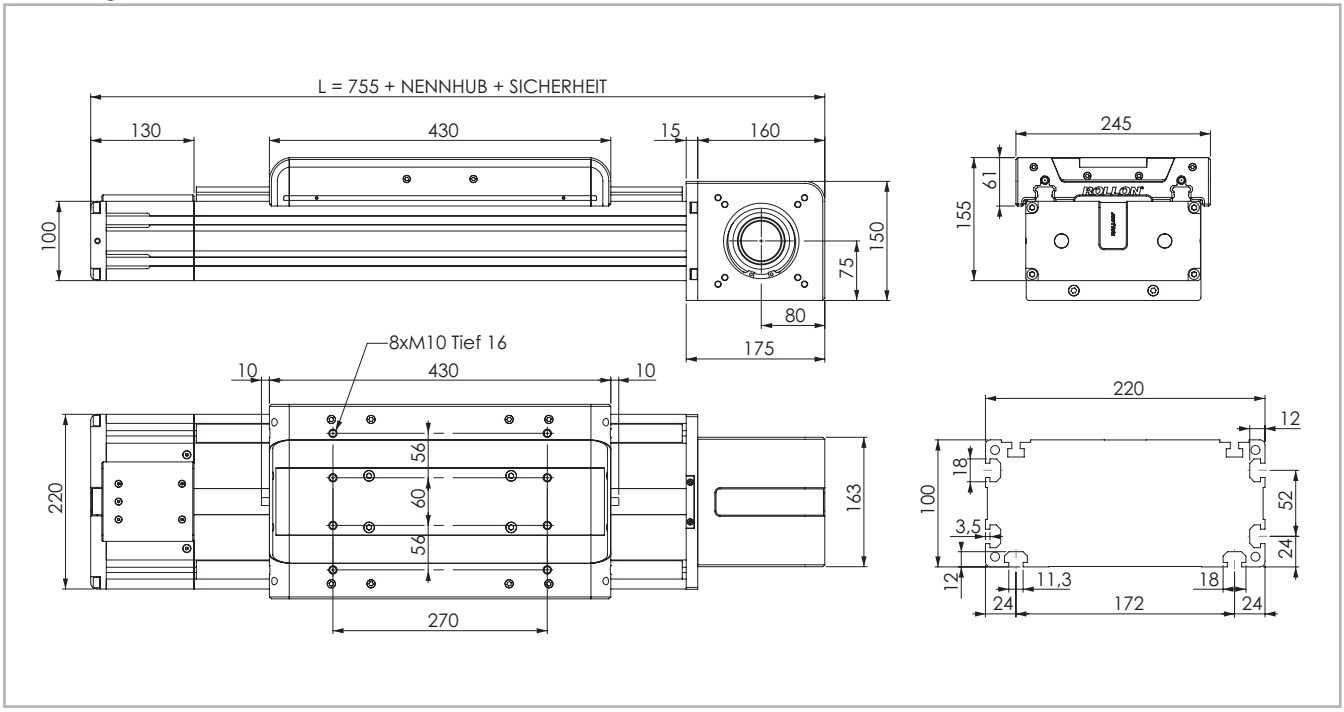

Die Sicherheits-Hublänge wird abhängig von den kundenspezifischen Anforderungen ermittelt

Abb. 29

Technische Daten

	Typ
	ROBOT 220
Maximale Hublänge [mm]*1	5900
Max. Wiederholgenauigkeit [mm]*2	± 0,05
Maximale Geschwindigkeit [m/s]	5,0
Maximale Beschleunigung [m/s²]	50
Zahnriemen-Typ	100 AT 10
Typ Zahnriemenscheibe	Z 25
Riemenscheibendurchmesser [mm]	79,58
Laufwagenhub je Umdrehung Zahnriemenscheibe [mm]	250
Gewicht des Laufwagens [kg]	14,4
Gewicht Hub Null [kg]	41
Gewicht je 100 mm Hub [kg]	2,5
Losbrechmoment [Nm]	6,4
Riemenscheiben-Trägheitsmoment [g·mm²]	3.687 · 10⁶
Schienengröße [mm]	25

*1) Hublängen bis 11000 mm als Stoßversion möglich
*2) Die Wiederholgenauigkeitist abhängig von der verwendeten Antriebsart

Tab. 61

Flächenträgheitsmomente der Aluminiumprofile

Typ	I_x [10^7 mm⁴]	I_y [10^7 mm⁴]	I_p [10^7 mm⁴]
ROBOT 220	0,65	3,26	3,92

Tab. 62

Antriebsriemen

Der Antriebsriemen besteht aus abriebfestem stahlverstärktem Polyurethan für hohe Zugkräfte.

Typ	Riementyp	Riemenbreite [mm]	Gewicht [kg/m]
ROBOT 220	100 AT 10	100	0,58

Tab. 63

Riemenlänge (mm) = 2 x L - 120

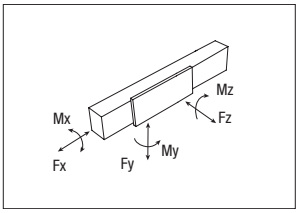

Tragzahlen

Typ	F_x [N]		F_y [N]		F_z [N]	M_x [Nm]	M_y [Nm]	M_z [Nm]
	Stat.	Dyn.	Stat.	Dyn	Stat.	Stat.	Stat.	Stat.
ROBOT 220	9545	6325	258800	116833	258800	22257	28986	28986

Siehe Prüfung unter Statische Belastung und Lebensdauer auf Seite SL-2ff
F_x in der Tabelle stellt die maximale Kapazität des Zahnriemens dar. Für die Anwendung muss auch die Grenze des übertragbaren Drehmoments der Schrumpfscheibe berücksichtigt werden (siehe Seite PLS-33).

Tab. 64

ROBOT 220 2C (Doppelte Unabhängige Wagen)

ROBOT 220 2C Abmessungen

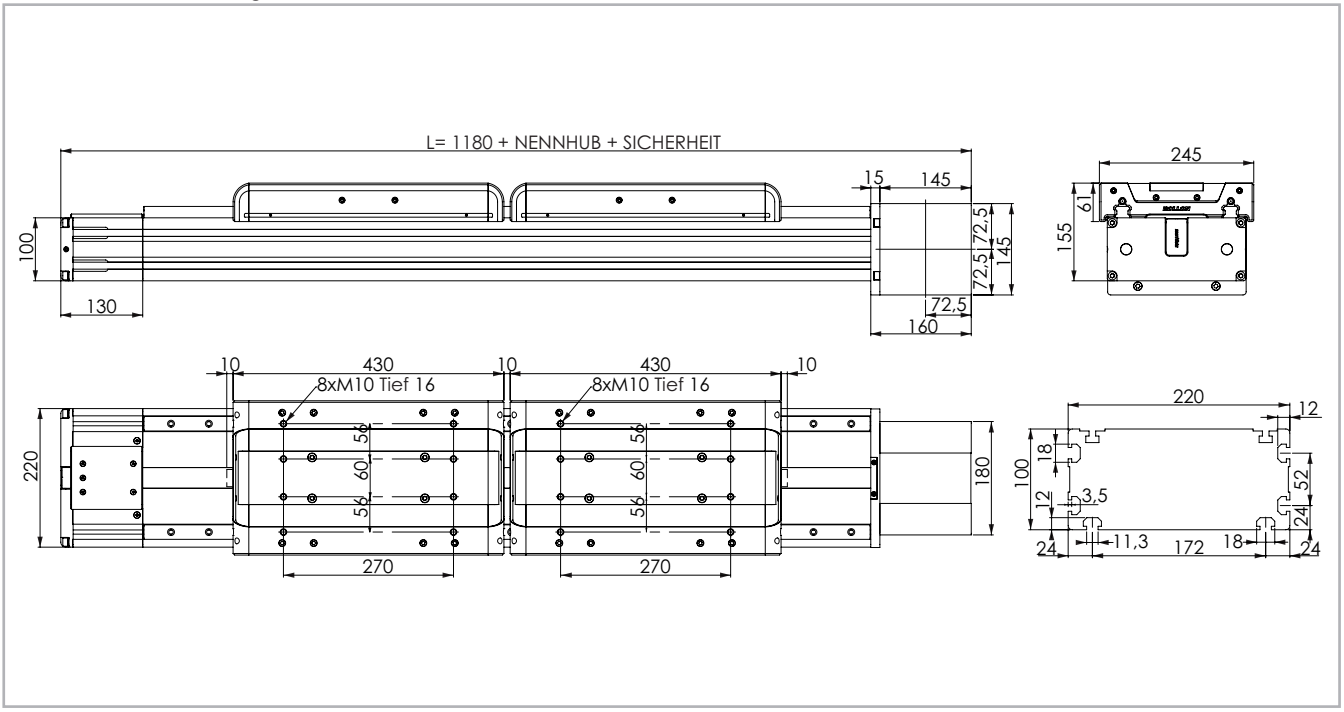

Die Sicherheits-Hublänge wird abhängig von den kundenspezifischen Anforderungen ermittelt

Abb. 30

Technische Daten

	Typ
	ROBOT 220 2C
Maximale Hublänge [mm]*1	5460
Max. Wiederholgenauigkeit [mm]*2	± 0,05
Maximale Geschwindigkeit [m/s]	5,0
Maximale Beschleunigung [m/s²]	50
Zahnriemen-Typ	40 AT 10
Typ Zahnriemenscheibe	Z 25
Riemenscheibendurchmesser [mm]	79,58
Laufwagenhub je Umdrehung Zahnriemenscheibe [mm]	250
Gewicht des Laufwagens [kg]	13,3
Gewicht Hub Null [kg]	46
Gewicht je 100 mm Hub [kg]	2,5
Losbrechmoment [Nm]	6,4
Riemenscheiben-Trägheitsmoment [g·mm²]	2.026 · 10⁶
Schienengröße [mm]	25

*1) Hublängen bis 11000 mm als Stoßversion möglich
*2) Die Wiederholgenauigkeitist abhängig von der verwendeten Antriebsart

Tab. 65

Flächenträgheitsmomente der Aluminiumprofile

Typ	I_x [10^7 mm⁴]	I_y [10^7 mm⁴]	I_p [10^7 mm⁴]
ROBOT 220 2C	0,65	3,26	3,92

Tab. 66

Antriebsriemen

Der Antriebsriemen besteht aus abriebfestem stahlverstärktem Polyurethan für hohe Zugkräfte.

Typ	Riementyp	Riemenbreite [mm]	Gewicht [kg/m]
ROBOT 220 2C	40 AT 10	40	0,23

Tab. 67

Riemenlänge (mm) = 2 x L - 135
Zwei Riemen pro Achse

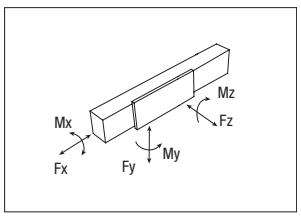

Tragzahlen

Typ	F_x [N]		F_y [N]		F_z [N]	M_x [Nm]	M_y [Nm]	M_z [Nm]
	Stat.	Dyn.	Stat.	Dyn	Stat.	Stat.	Stat.	Stat.
ROBOT 220 2C	3818	2530	258800	116833	258800	22257	28986	28986

Siehe Prüfung unter Statische Belastung und Lebensdauer auf Seite SL-2ff
F_x in der Tabelle stellt die maximale Kapazität des Zahnriemens dar. Für die Anwendung muss auch die Grenze des übertragbaren Drehmoments der Schrumpfscheibe berücksichtigt werden (siehe Seite PLS-33).

Tab. 68

Schmierung

In den Lineareinheiten der Ausführung ROBOT werden wartungsarme Kugelumlauf-Linearführungen eingesetzt.
In den Linearführungswagen werden die Wälzkörper in einer Kunststoffkette gehalten, die die metallische Reibung zwischenden Kugeln verhindert und die sie auf ihrer Bahn durch die Kugelumläufe führt. Dadurch wird der Verschleiß der Kugeln verringert und folglich die Lebensdauer erhöht.
Um das System wartungsarm auszuführen sind an den Stirnseiten der Linearführungswagen Schmiervorsätze angebracht, die eine bestimmte Menge an Schmierstoff gespeichert haben und diesen kontinuierlich an die Kugelumläufe abgeben. Dieses System garantiert lange Wartungsintervalle: alle 5000 km bzw. 1 Jahr Nutzungsdauer (es gilt der zuerst erreichte Wert). Im Fall von hohen Belastungen und hoher Dynamik wenden Sie sich bitte an unsere Anwendungstechnik zur genauen Prüfung.

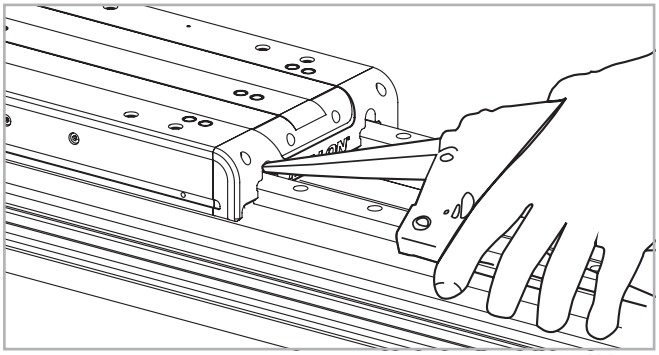

Abb. 31

- Adapter der Schmierpumpe auf Schmiernippel am Laufwagens aufstecken und entsprechende Nachschmiermenge je Schmieranschluß einfüllen.
- Zu verwendender Schmierstoff: Lithiumverseiftes Fett der Konsist enzklasse NLGI 2.
- Bei besonderen Bedingungen (hohe Belastungen, große Verschmutzungen, etc.) bitte Nachschmierintervalle und Schmierstoff vom Hersteller bestimmen lassen. Für ausführliche Informationen über Schmierung wenden Sie sich bitte an unsere Anwendungstechnik.

Nachschmiermenge (je Schmieranschluß):

Typ	Menge: [cm^3]
ROBOT 100	0,7
ROBOT 130	0,7
ROBOT 160	1,4
ROBOT 220	2,4

Tab. 69

Zapfen

Zapfen Typ AS

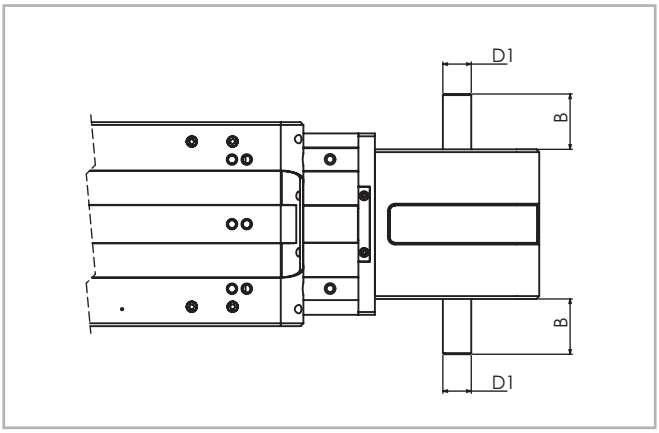

Abb. 32

Typ	Zapfentyp	B	D1
ROBOT 100	AS 15	35	15h7
ROBOT 130	AS 20	40	20h7
ROBOT 160	AS 25	50	25h7
ROBOT 220	AS 25	50	25h7

Tab. 70

Der Zapfen kann auf beiden Seiten der Lineareinheit vorgesehen werden

Passend für Typ	Zapfentyp	B	D1	AS Montage kit Bestellcode
ROBOT 100	AS 15	35	15H7	G002695
ROBOT 130	AS 20	40	20H7	G002696
ROBOT 160	AS 25	50	25H7	G000649
ROBOT 220	AS 25	50	25H7	G000649

Tab. 71

Zapfen Typ AE10 für Montage von Drehgebern + AS

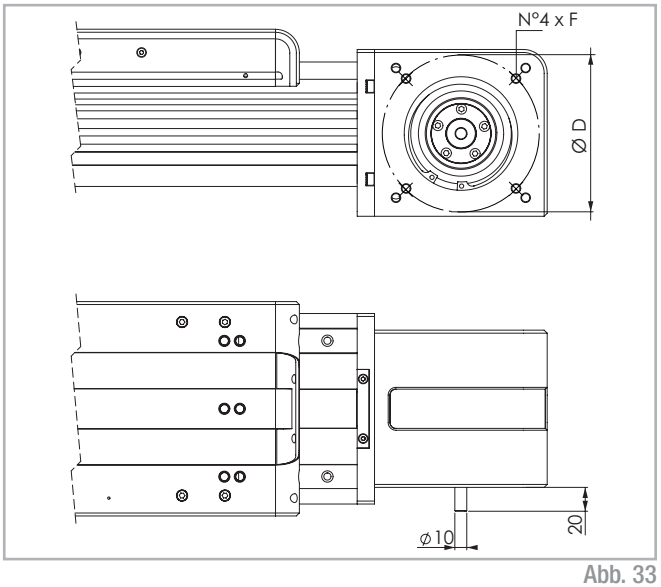

Abb. 33

Typ	AE kit Bestellcode	ØD	F
ROBOT 100	G002746	75	M6
ROBOT 130	G002745	100	M6
ROBOT 160	G002370	130	M8
ROBOT 220	G002370	130	M8

Tab. 72

Der Zapfen kann auf beiden Seiten der Lineareinheit vorgesehen werden

Hohlwellen

Hohlwelle

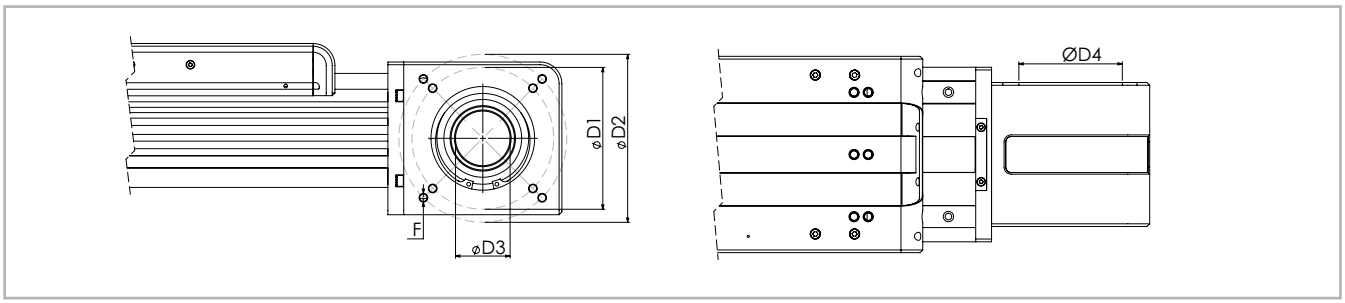

Abb. 34

Einheit mm

Passend für Typ	Zapfentyp	D1	D2	D3	D4	F
ROBOT 100	**AC26**	75	-	26 H8	47	M5
ROBOT 130	**AC41**	100	72x92	41 H8	72	M6
ROBOT 160	**AC50**	130	154	50 H8	95	M8
ROBOT 220	**AC50**	130	154	50 H8	95	M8

Tab. 73

Für die Montage von angebotenen Standard-Getrieben über Hohlwelle ist ein Adapterflansch erforderlich, der bei Rollon erhältlich ist.

Zubehör

Befestigung mit Spannpratzen

Aufgrund der verwendeten Führungssysteme, die Belastungen aus allen Richtungen erlauben, können Lineareinheiten der ROBOT Serie in jeglicher Position befestigt werden.
Bitte benutzen Sie dabei die folgenden Befestigungsmethoden.

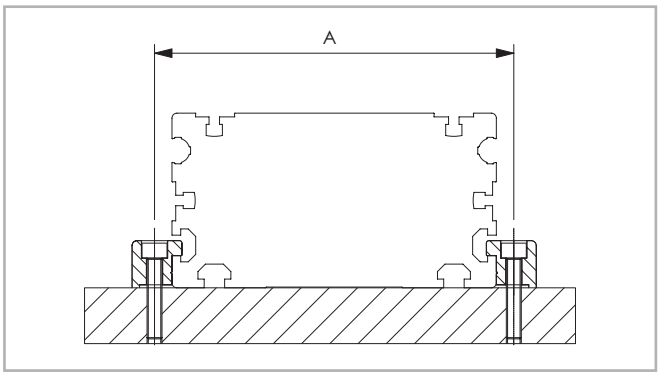

Abb. 35

Typ	A (mm)
ROBOT 100	112
ROBOT 130	144
ROBOT 160	180
ROBOT 220	240

Tab. 74

Spannpratzen

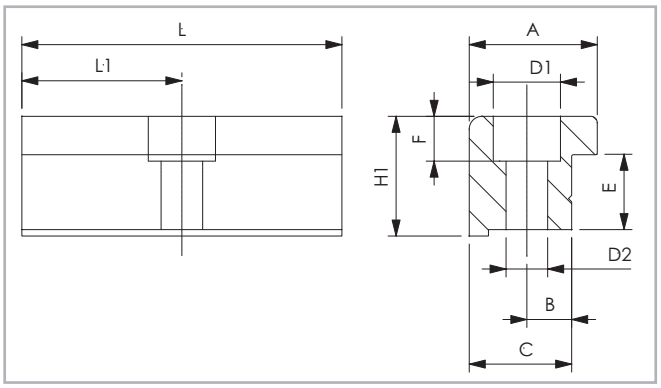

Abb. 36

Ein Block aus eloxiertem Aluminium zur Befestigung von Lineareinheiten über die seitlichen Nuten am Profil.

Befestigung mit Nutensteinen

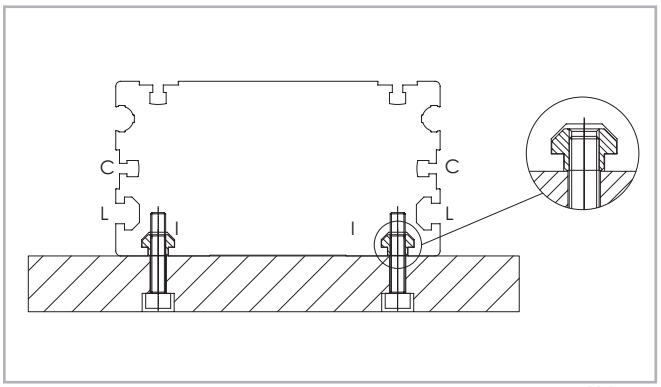

Abb. 37

Achtung:
Die Lineareinheit nicht an den Endköpfen am Ende des Aluminiumprofils befestigen.

Abmessungen (mm)

Typ	A	B	C	E	F	D1	D2	H1	L	L1	Bestellcode
ROBOT 100	20	6	16	10	5,5	9,5	5,3	14	35	17,5	1000958
ROBOT 130	20	7	16	12,7	7	10,5	6,5	18,7	50	25	1001061
ROBOT 160	36,5	10	31	18,5	10,5	16,5	10,5	28,5	100	50	1001233
ROBOT 220	36,5	10	31	18,5	10,5	16,5	10,5	28,5	100	50	1001233

Tab. 75

Nutensteine

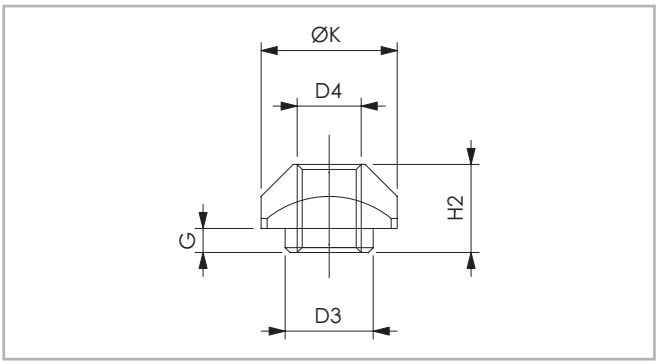

L=Seitlich / **C**=Zentral / **I**=Unten - Siehe hierzu Abb. 37

Abb. 38

T-Nutensteine aus Stahl zur Verwendung in den Nuten am Profil

Abmessungen (mm)

Typ		D3	D4	G	H2	K	Bestellcode
ROBOT 100	L-I	-	M4	-	3,4	8	1001046
ROBOT 130	C	-	M3	-	4	6	1001097
ROBOT 130	L-I	8	M6	3,3	8,3	13	1000043
ROBOT 160	C	-	M6	-	5,8	13	1000910
ROBOT 160	I	8	M6	3,3	8,3	13	1000043
ROBOT 160	L	11	M8	2,8	10,8	17	1000932
ROBOT 220	L-I	11	M8	2,8	10,8	17	1000932

Tab. 76

Befestigungsmaterial für Näherungsschalter ROBOT

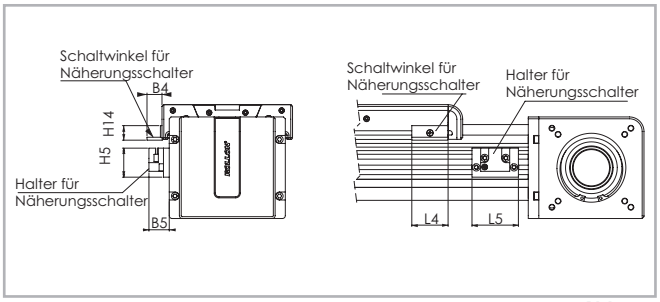

Abb. 39

Halter für Näherungsschalter

Ein Block aus rot-eloxiertem Aluminium, komplett mit Nutensteinen ausgerüstet, dient zur Montage von induktiven Näherungsschaltern.

Schaltwinkel für Näherungsschalter

Ein verzinkter Schaltwinkel, der am Laufwagen befestigt wird, dient zum Aktivieren des Näherungsschalters.

Abmessungen (mm)

Typ	B4	B5	L4	L5	H4	H5	Für Näherungsschalter	Schaltwinkel Bestellcode	Sensorhalter Bestellcode
ROBOT 100	9.5	20	25	45	12	25	Ø 8	G000268	G000092
ROBOT 130	21	28	50	60	20	40	Ø 12	G000269	G000126
ROBOT 160	21	28	50	64	20	40	Ø 12	G000269	G000123
ROBOT 220	21	28	50	70	20	40	Ø 12	G000269	G000207

Tab. 77

Achtung:

Bei Verwendung von Faltenbälgen können die oben aufgeführten Zubehörteile für Näherungsschalter nicht verwendet werden.

Abdeckungen

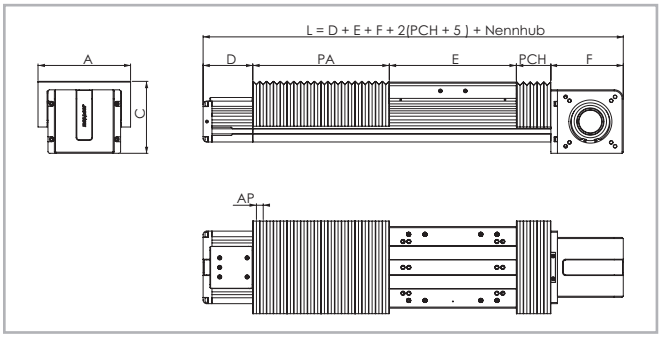

Abb. 40

Abdeckriemen

Alle Lineareinheiten der ROBOT Serie sind standardmäßig mit Abdeckriemen aus Polyurethan ausgerüstet, der alle im Profilinnern liegenden mechanischen Bauteile vor Verschmutzungen von Außen und somit vorzeitigem Verschleiß schützt. Der Abdeckriemen, der an den Enden der Lineareinheit befestigt ist, wird durch Kugellager geführt, die sich im Innern des Laufwagens befinden. Das ermöglicht ein Durchlaufen des Abdeckriemens durch den Laufwagen mit geringster Reibung.

Dichtungen der Kugel-Linearführungen

Die Lineareinheiten, die mit Kugel-Linearführungen ausgerüstet sind, haben standardmäßig End- und Seitendichtungen aus NBR (Kautschuk), die die Wagen der Linearführung vor Verschmutzung und vorzeitigem Verschleiß schützen.

Zusätzliche Schutzabdeckungen

Für den Einsatz in Umgebungen mit stärksten Verschmutzungen oder bei anderen kritischen Einflüssen, können Lineareinheiten der ROBOT Serie zusätzlich mit Faltenbälgen aus verschiedensten Materialien ausgerüstet werden. Die Faltenbälge werden an den Enden der Lineareinheit und an den Kopfseiten des Laufwagens mittels Klettband befestigt. Das vereinfacht Montage und Austausch.

Die Gesamtlänge der Lineareinheit (Maß L) muß bei Verwendung von Faltenbälgen um die Länge der geschlossenen Faltenpakete (2xPCH) verlängert werden.

s. Abb. 40.

Abmessungen (mm)

Einheit	A	C	D	E	F
ROBOT 130	174	103	95	230	135
ROBOT 160	204	131,5	110	280	160
ROBOT 220	275	149,5	130	380	160

Tab. 78

Standard-Material: Nylon, polyurethan beschichtet

Materialien auf Anfrage: Nylon, PVC beschichtet; Glasfaser; Edelstahl

Achtung: Bei Verwendung von Faltenbälgen können die Zubehörteile für Näherungsschalter nicht verwendet werden.

Montagekits

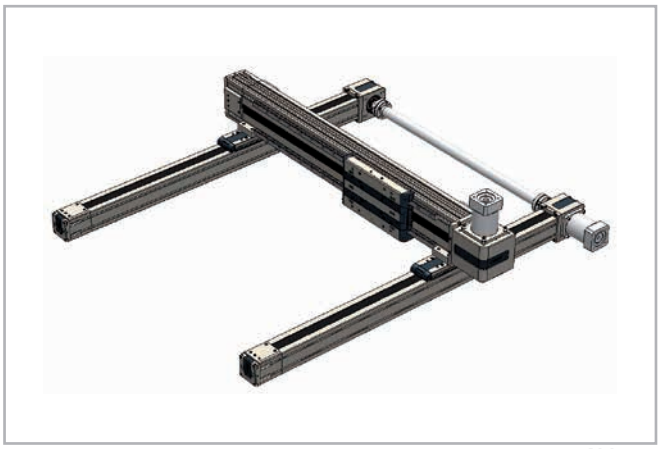

Abb. 41

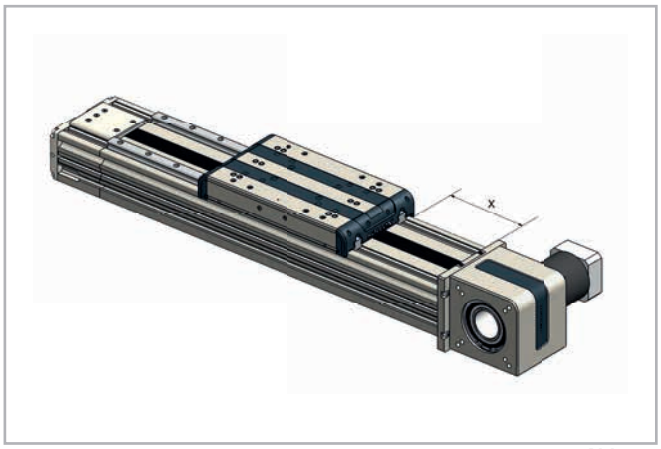

Abb. 42

Um eine Achse der ROBOT Serie mit anderen Achsen zu einem Mehrachssystem zu kombinieren, bietet ROLLON entsprechende Befestigungskits an. Zur Montage des Befestigungsmaterials wird an beiden Enden der Achse eine definierte Länge ohne Führungsschiene benötigt. Die verfügbaren Kombinationen und Längen sind in der folgenden Tabelle ersichtlich.

Beispiel Achsenkombination		Bestellcode Montage Kit	X Länge Profil ohne Führungsschiene (mm)
	ROBOT 100 - ELM 65	G000205	75
	ROBOT 100 - ROBOT 130	G000201*	155
	ROBOT 100 - ECO 80	G000203	90
	ROBOT 100 - E-SMART 50	G000642	60
	ROBOT 130 - ELM 65	G000196	75
	ROBOT 130 - ELM 80	G000195	90
	ROBOT 130 - ROBOT 130	G000197*	155
	ROBOT 130 - ROBOT 160	G000197*	190
	ROBOT 160 - ELM 80	G000204	90
	ROBOT 160 - ELM 110	G000452	120
	ROBOT 160 - ROBOT 160	G000202*	190
	ROBOT 160 - ROBOT 220	G000202*	255
	ROBOT 220 - ELM 110	G000199	120

* Zusätzliche Befestigungslöcher sind auf der Roboterplatte erforderlich

Tab. 79

Montagesatz Getriebe

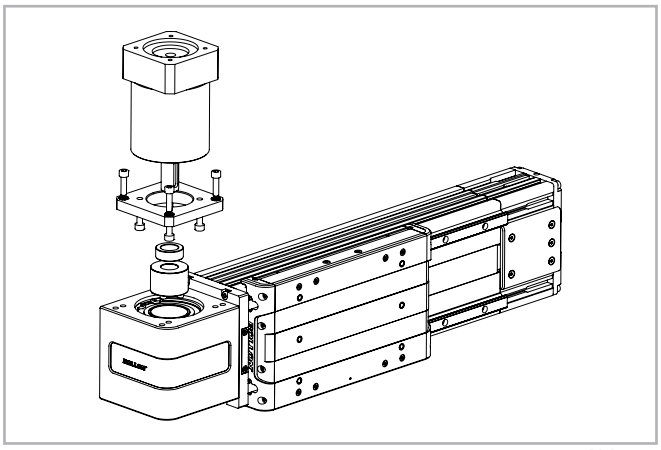

Abb. 43

Die Codes in der Tabelle unten beziehen sich auf den Montagesatz des Getriebes. Der Bausatz enthält: Schrumpfscheibe, Adapterplatte und Befestigungsmaterial.

Typ der Einheit	Typ des Getriebes (nicht enthalten)	Bestellcode Montagekit
ROBOT 100	MP060	G000566
	LC050; PE2; NP005S	G001444
ROBOT 130	P3	G000824
	MP080	G000826
	LC090; MPV01; NP025S; PE4	G000827
	MP105	G000830
	PE3; NP015S; LC070	G001078
	SP075; PLN090	G000859
	SP060; PLN070	G000829
	SW040	G000866
ROBOT 160	AB115	G000481
	MP130	G000482
	LC120; MPV02; NP035S; PE5; AE120	G000483
	LC090, NP025S, PE, NP025S	G000525
	SP+075, PLN090, P4, VRS075, AF075A	G000526
	PSF5; NPS35; SP+100	G000657
	MP105	G000527
ROBOT 220	AB115	G000481
	MP130	G000482
	LC120; MPV02; NP035S; PE5; AE120	G000483
	LC090, NP025S, PE4, NP025S	G000525
	SP+075, PLN090, P4, VRS075, AF075A	G000526
	PSF5; NPS35; SP+100	G000657
	MP105	G000527

Tab. 80

Für andere Getriebetypen fragen Sie Rollon

Einzelne Schrumpfscheibe

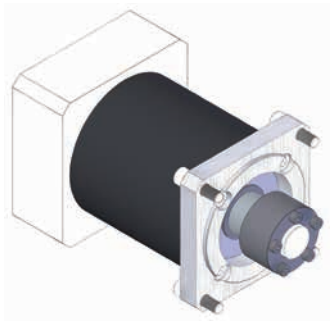

Abb. 44

Die Codes in der folgenden Tabelle beziehen sich auf eine Schrumpfscheibe, die als Einzelelement bestellt wird.

Einheit Typ	Hohlwelle [mm]	Schrumpfscheibe dxD [mm]	Übertragbares Drehmoment* [Nm]	Code Schrumpfscheibe
ROBOT 100	26	14x26	36	6005740
ROBOT 130	41	16x41	101	6005733
		19x41	150	6005734
		22x41	174	6005735
		25x41	198	6005736
ROBOT 160 ROBOT 220	50	22x50	286	6005730
		25x50	324	6005731
		32x50	415	6005732

* Das übertragbare Drehmoment in der Tabelle stellt die maximale Kapazität der Schrumpfscheibe dar.
Für die Anwendung muss auch die Grenze von F_x berücksichtigt werden.

Tab. 81

Bestellschlüssel

Bestellnummer für Lineareinheiten ROBOT Serie

R	**13** 10=100 13=130 16=160 22=220	**1R**	**2000**	**1R**	**-075**	**D**		
						Mehrere Laufwagen		
					ROBOT auf ELM	075 ROBOT 130 - ELM 65 075 ROBOT 100 - ELM 65 120 ROBOT 130 - ELM 110	090 ROBOT 130 - ELM 80 120 ROBOT 130 - ELM 110 *siehe S. PLS-32*	
				Führungssystem *siehe S. PLS-18*				
			L = Gesamtlänge					
		Antriebskopf						
	Lineareinheit Größe *siehe S. PLS-19 bis S. PLS-26*							
Typ ROBOT Serie *siehe S. PLS-16*								

Um Identifikationscodes für Actuator Line zu erstellen, besuchen Sie diese Seite: **http://configureactuator.rollon.com**

Configure Actuator

SC Serie

Beschreibung SC Serie



Abb. 45

SC

Die Lineareinheit der Baureihe SC wurde speziell für vertikale Bewegungen in Portalanwendungen oder in Anwendungen entwickelt, bei denen sich das Aluminiumprofil bewegen muss, während der Laufwagen fixiert bleibt. Sie ist in drei Größen erhältlich: 100, 130 und 160 mm.

SC ist ein steifes vertikales System, ideal für schwere Lasten und Anwendungen mit hoher Taktzahl, dank der hochentwickelten Kombination aus einem selbsttragenden stranggepressten und eloxierten Aluminiumprofil und zwei parallelen Kugelumlaufführungen mit vier wartungsarmen Kugellagerblöcken.

Die Anschlussplatte am Ende des Arms ermöglicht ein einfaches und schnelles Wechseln des Zubehörs, wodurch Ausfallzeiten reduziert und die Produktivität der Anlage verbessert werden. Die Einheit kann auch ein spezielles Verlängerungssystem aufnehmen (als Option erhältlich), das nützlich ist, um Längen zu erreichen, die über den maximalen Hub hinausgehen, und um das System modular zu gestalten. Die Verlängerung ist schnell und einfach zu montieren und dank selbstzentrierender Tasten präzise auf der Anschlussplatte zu zentrieren.

Diese Einheit ist außerdem so konzipiert und konfiguriert, dass sie mit den Antrieben der Baureihe ROBOT kompatibel ist und ohne Adapterplatten montiert werden kann, um einfach und schnell leistungsstarke Mehrachssysteme zu erstellen.

Korrosionsbeständige Ausführung

Alle Linearantriebe der Plus System Baureihe sind für Anwendungen in rauen Umgebungen oder mit häufigen Waschvorgängen mit Elementen aus Edelstahl verfügbar.

Die Lineareinheiten des Plus-Systems bestehen aus stranggepresstem, eloxiertem, korrosionsbeständigem Aluminium 6060 und 6082, in dem Lager, Linearschienen, Schrauben und Muttern sowie Komponenten aus kohlenstoffarmem Stahl AISI 303 und 404C untergebracht sind, um Korrosion durch Feuchtigkeit in den Umgebungen, in denen die Lineareinheiten eingesetzt werden, zu verhindern oder zu verzögern.

Spezielle ablagerungsfreie Oberflächenbehandlungen werden mit einem lebensmittelechten Schmiersystem kombiniert, um den Einsatz in hochsensiblen Anwendungen zu ermöglichen, wie z. B. in der Lebensmittel- und Pharmaindustrie, wo eine Produktkontamination verboten ist.

- Interne Elemente aus Edelstahl
- Eloxiertes Aluminiumprofil 6060 und 6082 mit Korrosionsschutz
- Linearschienen, Schrauben und Muttern sowie Komponenten aus Stahl mit sehr niedrigem Kohlenstoffgehalt (AISI 303 und 404C)
- Geschmiert mit biologischen Pflanzenölen in Lebensmittelqualität

Aufbau des Systems

Strangpressprofil

Die eloxierten Aluminium-Strangpressprofile, die für das Profil der Lineareinheiten der Rollon Baureihe SC verwendet werden, wurden von Branchenexperten entwickelt und hergestellt, um das Gewicht zu optimieren und gleichzeitig die mechanische Festigkeit zu erhalten. Die verwendete eloxierte Aluminiumlegierung 6060 (siehe physikalisch-chemische Eigenschaften unten) wurde mit Maßtoleranzen entsprechend der Norm EN 755-9 stranggepresst.

Für die schnelle und problemlose Montage von Zubehör (Näherungsschalter-Laufwagen usw.) sind seitliche Nuten vorgesehen. Stromkabel und/oder Luftschläuche (Greifer usw.) können im Inneren des Gehäuses verlegt werden.

Antriebsriemen

Die Lineareinheiten der Baureihe SC verwenden stahlverstärkte Polyurethan-Antriebsriemen mit AT-Teilung. Aufgrund seiner hervorragenden Eigenschaften bei der Lastübertragung, seiner kompakten Größe und seiner Geräuscharmut eignet sich dieser Riemen ideal. In Verbindung mit einer spielfreien Riemenscheibe wird eine gleichmäßige Wechselbewegung erzielt.

Durch die Optimierung des Verhältnisses von maximaler Riemenbreite zu den Abmessungen des Gehäuses können folgende Leistungsmerkmale erreicht werden:

- **Hohe Geschwindigkeit**
- **Geräuscharmut**
- **Verschleißarmut**

Laufwagen

Der Laufwagen ist eine umhüllende Struktur, die das gesamte lineare Bewegungssystem, bestehend aus einer Antriebsscheibe und zwei angetriebenen Scheiben, beherbergt. Die äußeren Teile bestehen aus eloxiertem Aluminium. Die Abmessungen variieren je nach Typ. Der Laufwagen ist so konstruiert, dass die SC- und ROBOT-Antriebe ohne Adapterplatten montiert werden können, um auf einfache Weise mehrachsige Systeme zu realisieren (siehe Seite PLS-48). Der Laufwagen enthält auch Bürstendichtungen, um Verunreinigungen aus dem System zu entfernen.

Allgemeine Daten zu dem verwendeten Aluminium: AL 6060

Chemische Zusammensetzung [%]

Al	Mg	Si	Fe	Mn	Zn	Cu	Verunreinigungen
Verbleibend	0,35-0,60	0,30-0,60	0,30	0,10	0,10	0,10	0,05-0,15

Tab. 82

Physikalische Eigenschaften

Dichte	Elastizitätsmodul	Wärmeausdehnungskoeffizient (20°-100°C)	Wärmeleitfähigkeit (20°C)	Spezifische Wärme (0°-100°C)	Widerstand	Schmelzpunkt
$\frac{kg}{dm^3}$	$\frac{kN}{mm^2}$	$\frac{10^{-6}}{K}$	$\frac{W}{m \cdot K}$	$\frac{J}{kg \cdot K}$	$\Omega \cdot m \cdot 10^{-9}$	°C
2,7	69	23	200	880-900	33	600-655

Tab. 83

Mechanische Eigenschaften

Rm	Rp (02)	A	HB
$\frac{N}{mm^2}$	$\frac{N}{mm^2}$	%	—
205	165	10	60-80

Tab. 84

Führungssysteme

Das Linearführungssystem wurde entwickelt, um die Anforderungen an Tragzahl, Geschwindigkeit und maximale Beschleunigung für eine Vielzahl von Anwendungen zu erfüllen.

Baureihe SC mit Kugellagerführungen

- Zwei Kugellagerführungen mit hoher Tragzahl sind an zwei speziellen Sitzen an den Außenseiten des Aluminiumgehäuses angebracht.
- Der Laufwagen der Lineareinheit ist auf vier vorgespannten Kugellagerblöcken mit Haltekäfigen aus Kunststoff montiert.
- Die Konfiguration mit vier Kugelreihen ermöglicht es dem Laufwagen, den Belastungen in den vier Hauptrichtungen standzuhalten.
- Die vier Blöcke sind beidseitig abgedichtet. Für sehr staubige Bedingungen kann bei Bedarf ein zusätzlicher Abstreifer montiert werden.
- Die an der Vorderseite der Kugellagerblöcke angebrachten Schmierbehälter (Taschen) liefern die richtige Menge an Schmierfett und verlängern somit das Wartungsintervall.

Das oben beschriebene Linearführungssystem bietet folgende Vorteile:

- Hohe Geschwindigkeit und Beschleunigung
- Hohe Tragzahl
- Hohe zulässige Biegemomente
- Geringe Reibung
- Lange Lebensdauer
- Geräuscharmut
- Wartungsfreiheit (abhängig von der Anwendung)

SC Querschnitt

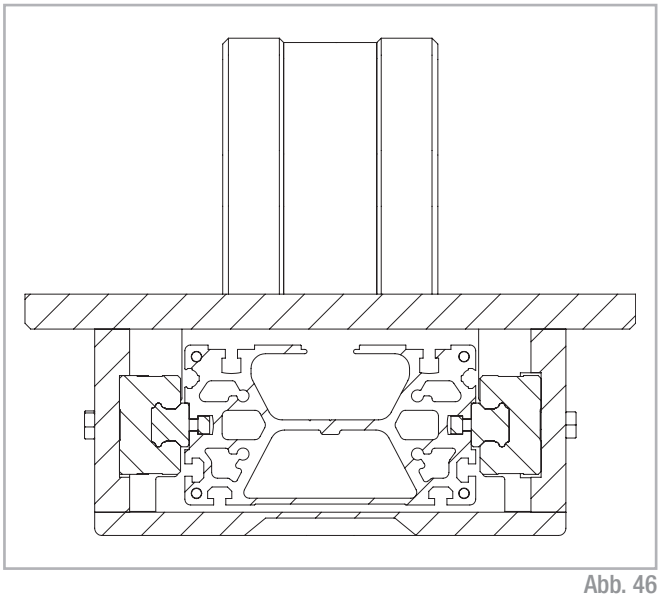

Abb. 46

Der neue Antriebskopf

Der neue Antriebskopf wurde entwickelt, um eine große Freiheit bei der Dimensionierung der Anwendung und bei der Montage des Getriebes an den Linearantrieben der Baureihe SC zu gestatten.
Mit dem neuen Antriebskopf ist es möglich, das Getriebe mit Hilfe eines Standard-Montagesatzes auf der linken oder rechten Seite des Antriebs einzubauen.

Der Bausatz enthält: Schrumpfscheibe, Adapterplatte und Befestigungsmaterial.
Er kann zusammen mit den Antrieb bestellt werden. Zum Einbau von Getrieben der wichtigsten Marken sind verschiedene Montagesätze erhältlich. Weitere Informationen finden Sie auf S. PLS-45.

Dieselbe Logik gilt, wenn die Welle montiert wird, um zwei Einheiten parallel zu verbinden.

SC 100

Abmessungen SC 100

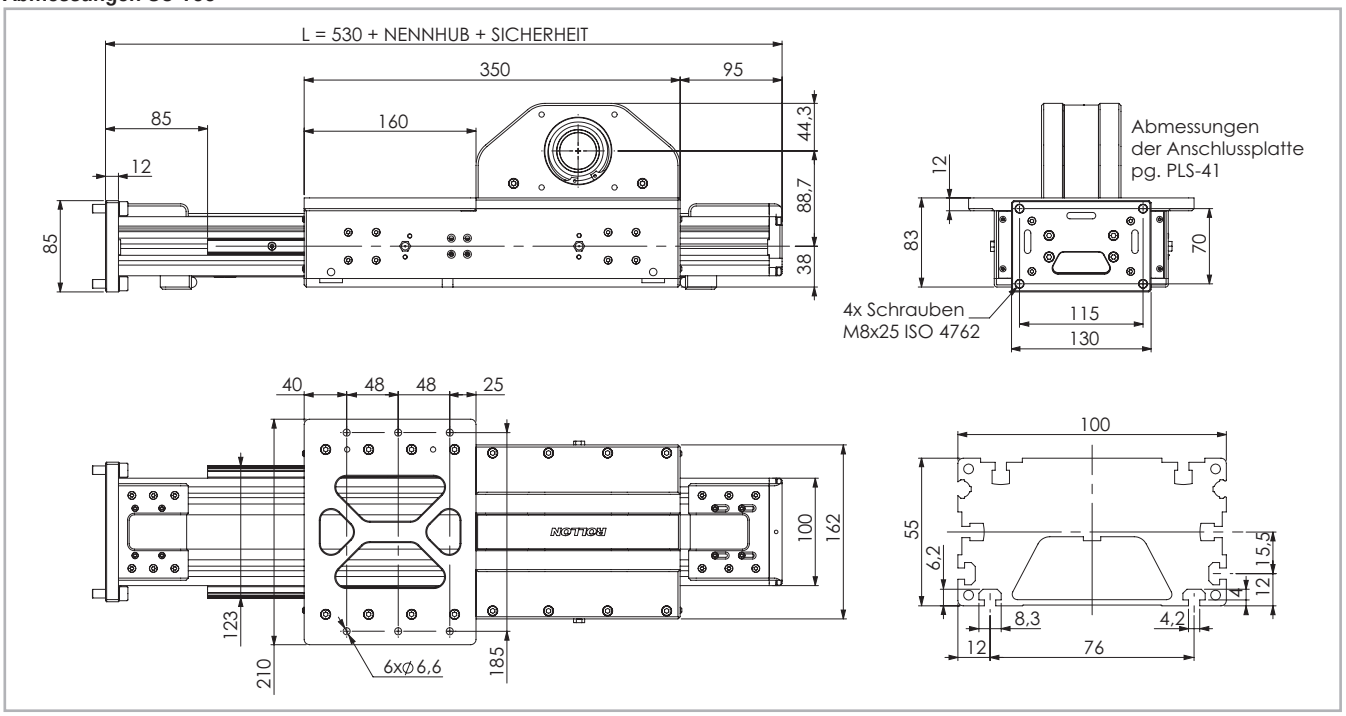

Die Sicherheits-Hublänge wird abhängig von den kundenspezifischen Anforderungen ermittelt

Abb. 47

Technische Daten

	Typ
	SC 100
Maximale Hublänge [mm]	1500
Max. Wiederholgenauigkeit [mm]*1	± 0,05
Maximale Geschwindigkeit [m/s]	5,0
Maximale Beschleunigung [m/s²]	50
Zahnriemen-Typ	32 AT 5
Typ Zahnriemenscheibe	Z 32
Riemenscheibendurchmesser [mm]	50,93
Laufwagenhub je Umdrehung Zahnriemenscheibe [mm]	160
Gewicht des Laufwagens [kg]	8,1
Gewicht Hub Null [kg]	13
Gewicht je 100 mm Hub [kg]	0,9
Losbrechmoment [Nm]	1,3
Schienengröße [mm]	15

*1) Die Wiederholgenauigkeitist abhängig von der verwendeten Antriebsart

Tab. 85

Flächenträgheitsmomente der Aluminiumprofile

Typ	I_x [10^7 mm⁴]	I_y [10^7 mm⁴]	I_p [10^7 mm⁴]
SC 100	0,05	0,23	0,28

Tab. 86

Antriebsriemen

Der Antriebsriemen besteht aus abriebfestem stahlverstärktem Polyurethan für hohe Zugkräfte.

Typ	Riementyp	Riemenbreite [mm]	Gewicht [kg/m]
SC 100	32 AT 5	32	0,105

Tab. 87

Riemenlänge (mm) = L + 77

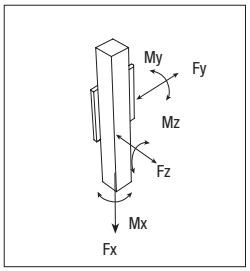

Tragzahlen

Typ	F_x [N]		F_y [N]		F_z [N]	M_x [Nm]	M_y [Nm]	M_z [Nm]
	Stat.	Dyn.	Stat.	Dyn	Stat.	Stat.	Stat.	Stat.
SC 100	1080	883	96800	45082	96800	5469	11713	11713

Siehe Prüfung unter Statische Belastung und Lebensdauer auf Seite SL-2ff

Tab. 88

F_x in der Tabelle stellt die maximale Kapazität des Zahnriemens dar. Für die Anwendung muss auch die Grenze des übertragbaren Drehmoments der Schrumpfscheibe berücksichtigt werden (siehe Seite PLS-45).

SC 130

Abmessungen SC 130

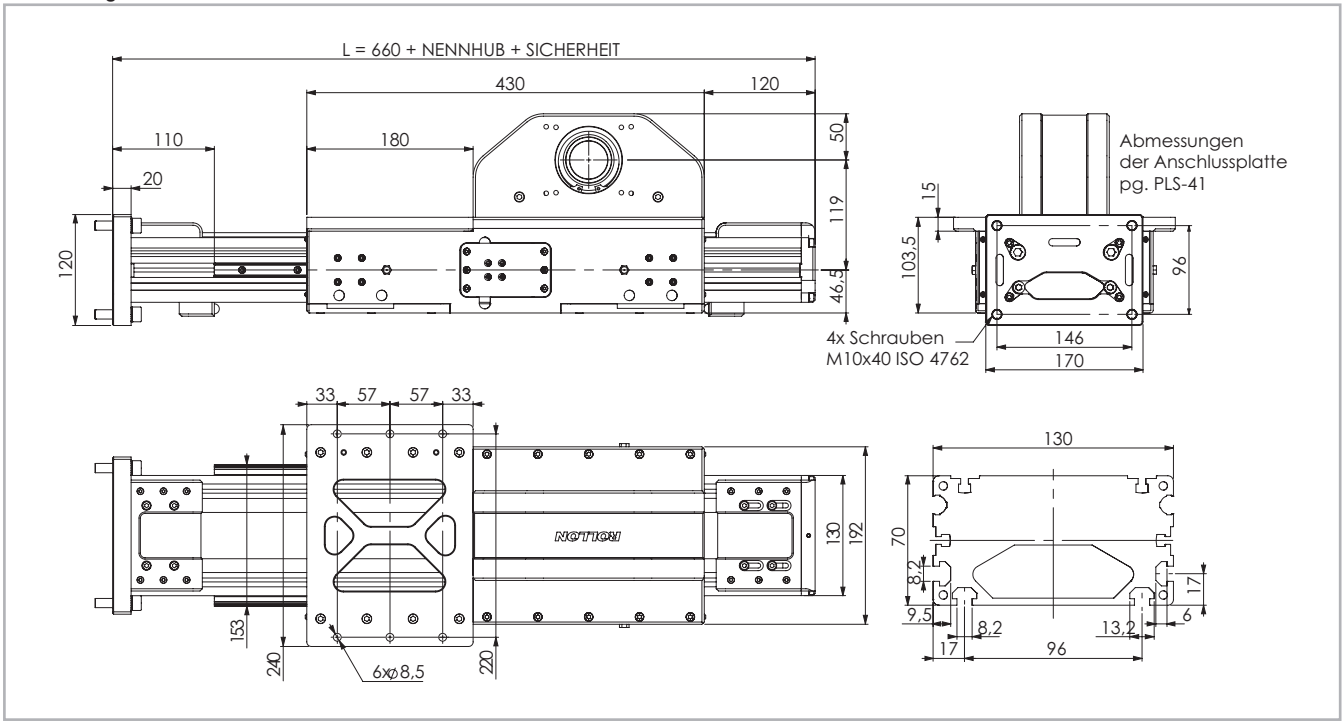

Die Sicherheits-Hublänge wird abhängig von den kundenspezifischen Anforderungen ermittelt

Abb. 48

Technische Daten

	Typ
	SC 130
Maximale Hublänge [mm]	2000
Max. Wiederholgenauigkeit [mm]*1	± 0,05
Maximale Geschwindigkeit [m/s]	5,0
Maximale Beschleunigung [m/s²]	50
Zahnriemen-Typ	50 AT 10
Typ Zahnriemenscheibe	Z 21
Riemenscheibendurchmesser [mm]	66,84
Laufwagenhub je Umdrehung Zahnriemenscheibe [mm]	210
Gewicht des Laufwagens [kg]	13,8
Gewicht Hub Null [kg]	23,6
Gewicht je 100 mm Hub [kg]	1,4
Losbrechmoment [Nm]	3
Schienengröße [mm]	15

*1) Die Wiederholgenauigkeitist abhängig von der verwendeten Antriebsart

Tab. 89

Flächenträgheitsmomente der Aluminiumprofile

Typ	I_x [10^7 mm⁴]	I_y [10^7 mm⁴]	I_p [10^7 mm⁴]
SC 130	0,15	0,65	0,79

Tab. 90

Antriebsriemen

Der Antriebsriemen besteht aus abriebfestem stahlverstärktem Polyurethan für hohe Zugkräfte.

Typ	Riementyp	Riemenbreite [mm]	Gewicht [kg/m]
SC 130	50 AT 10	50	0,209

Tab. 91

Riemenlänge (mm) = L + 115

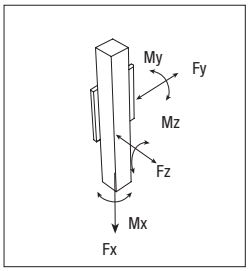

Tragzahlen

Typ	F_x [N]		F_y [N]		F_z [N]	M_x [Nm]	M_y [Nm]	M_z [Nm]
	Stat.	Dyn.	Stat.	Dyn	Stat.	Stat.	Stat.	Stat.
SC 130	3943	2446	96800	45082	96800	6921	16311	16311

Siehe Prüfung unter Statische Belastung und Lebensdauer auf Seite SL-2ff

Tab. 92

F_x in der Tabelle stellt die maximale Kapazität des Zahnriemens dar. Für die Anwendung muss auch die Grenze des übertragbaren Drehmoments der Schrumpfscheibe berücksichtigt werden (siehe Seite PLS-45).

SC 160

Abmessungen SC 160

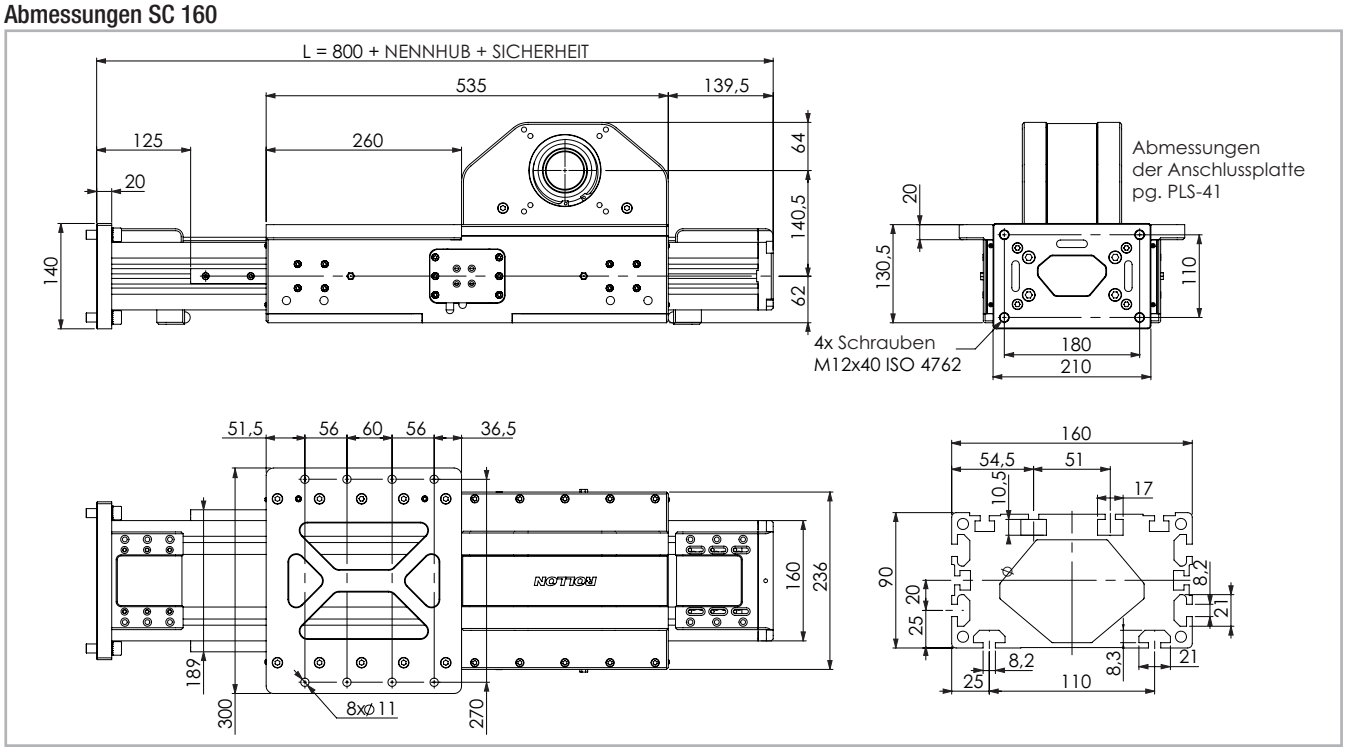

Die Sicherheits-Hublänge wird abhängig von den kundenspezifischen Anforderungen ermittelt

Abb. 49

Technische Daten

	Typ
	SC 160
Maximale Hublänge [mm]	2500
Max. Wiederholgenauigkeit [mm]*1	± 0,05
Maximale Geschwindigkeit [m/s]	5,0
Maximale Beschleunigung [m/s²]	50
Zahnriemen-Typ	70 AT 10
Typ Zahnriemenscheibe	Z 22
Riemenscheibendurchmesser [mm]	70,03
Laufwagenhub je Umdrehung Zahnriemenscheibe [mm]	220
Gewicht des Laufwagens [kg]	24,9
Gewicht Hub Null [kg]	39,9
Gewicht je 100 mm Hub [kg]	1,8
Losbrechmoment [Nm]	6,1
Schienengröße [mm]	20

*1) Die Wiederholgenauigkeitist abhängig von der verwendeten Antriebsart

Tab. 93

Flächenträgheitsmomente der Aluminiumprofile

Typ	I_x [10^7 mm⁴]	I_y [10^7 mm⁴]	I_p [10^7 mm⁴]
SC 160	0,383	1,313	1,696

Tab. 94

Antriebsriemen

Der Antriebsriemen besteht aus abriebfestem stahlverstärktem Polyurethan für hohe Zugkräfte.

Typ	Riementyp	Riemenbreite [mm]	Gewicht [kg/m]
SC 160	70 AT 10	70	0,407

Tab. 95

Riemenlänge (mm) = L + 106

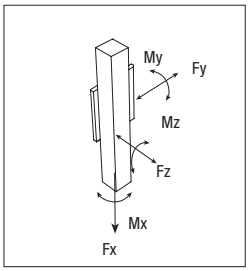

Tragzahlen

Typ	F_x [N]		F_y [N]		F_z [N]	M_x [Nm]	M_y [Nm]	M_z [Nm]
	Stat.	Dyn.	Stat.	Dyn	Stat.	Stat.	Stat.	Stat.
SC 160	5810	3605	153600	70798	153600	13555	31872	31872

Siehe Prüfung unter Statische Belastung und Lebensdauer auf Seite SL-2ff

Tab. 96

F_x in der Tabelle stellt die maximale Kapazität des Zahnriemens dar. Für die Anwendung muss auch die Grenze des übertragbaren Drehmoments der Schrumpfscheibe berücksichtigt werden (siehe Seite PLS-45).

Verbindungsplatte am Ende des Arms

Die Anschlussplatte am Ende des Arms ermöglicht ein einfaches und schnelles Wechseln des Zubehörs, wodurch Ausfallzeiten reduziert und die Produktivität der Anlage verbessert werden. Die Einheit kann auch ein spezielles Verlängerungssystem aufnehmen (als Option erhältlich), das nützlich ist, um Längen zu erreichen, die über den maximalen Hub hinausgehen, und um das System modular zu gestalten. Die Verlängerung ist schnell und einfach zu montieren und dank selbstzentrierender Tasten präzise auf der Anschlussplatte zu zentrieren.

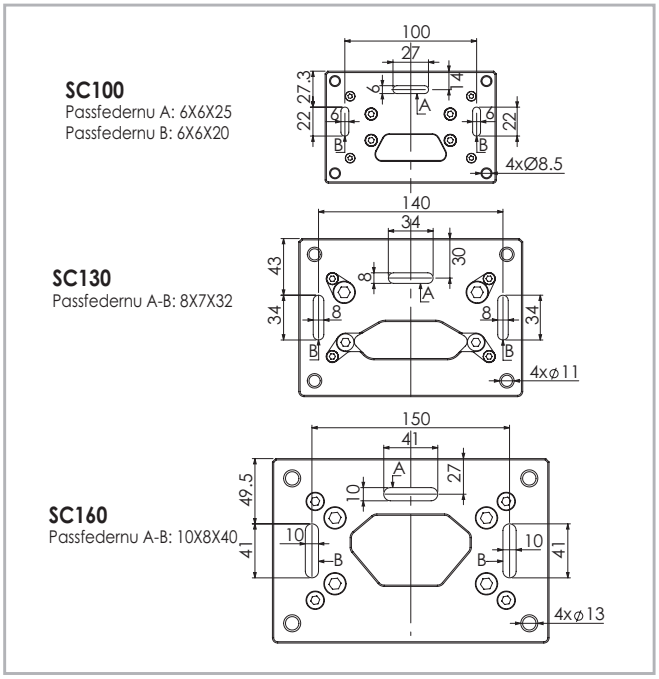

Abb. 50

Schmierung

SP Lineareinheiten mit Kugellagerführungen

SP Lineareinheiten sind mit selbstschmierenden Linearkugelführungen ausgestattet. Die Kugellager-Laufwagen der SP Versionen sind außerdem mit einem Rückhaltekäfig ausgestattet, der den „Stahl-Stahl"-Kontakt zwischen benachbarten drehenden Teilen eliminiert und eine Fehlausrichtung dieser in den Schaltkreisen verhindert.

Spezielle Schmierbehälter, die an den Frontplatten der Linearblöcke montiert sind, liefern den Kugellaufbahnen unter Last ständig die richtige Menge an Schmierfett. Diese Schmierbehälter reduzieren auch die Notwendigkeit zur Nachschmierung des Moduls erheblich. Dieses System garantiert ein langes Intervall zwischen den Wartungen: SP-Version: alle 5000 km oder 1 Jahr der Nutzung, basierend auf dem zuerst erreichten Wert. Wenn eine längere Lebensdauer gefordert wird oder wenn hohe Dynamiken und Beanspruchungen vorliegen, halten Sie bitte Rücksprache mit unserer Anwendungstechnik.

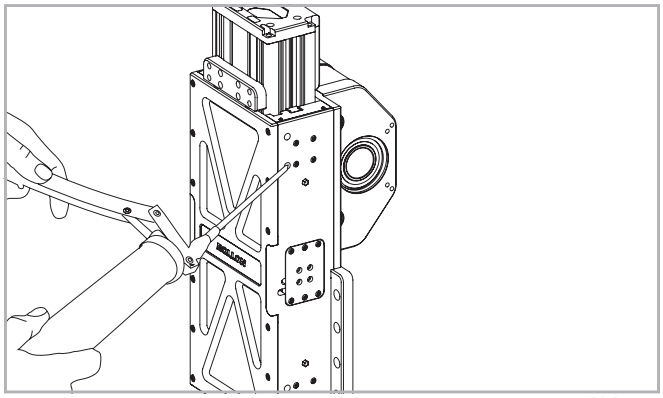

Abb. 51

- Führen Sie die Spitze der Fettpresse in die spezifischen Fettblöcke ein.
- Verwenden Sie zur Schmierung der Lineareinheiten Lithiumseifenfett NLGI 2.

Zum Nachschmieren eines jeden Blocks erforderliche Schmiermittelmenge:

Typ	Einheit: [cm³]
SC 100	0,7
SC 130	0,7
SC 160	1,4

Tab. 97

- Bei besonders beanspruchten Anwendungen oder schwierigen Umgebungsbedingungen sollte die Schmierung häufiger durchgeführt werden.
  Wenden Sie sich an Rollon für weitere Beratung.

Hohlwellen

Hohlwelle Typ AC - Standardversorgung

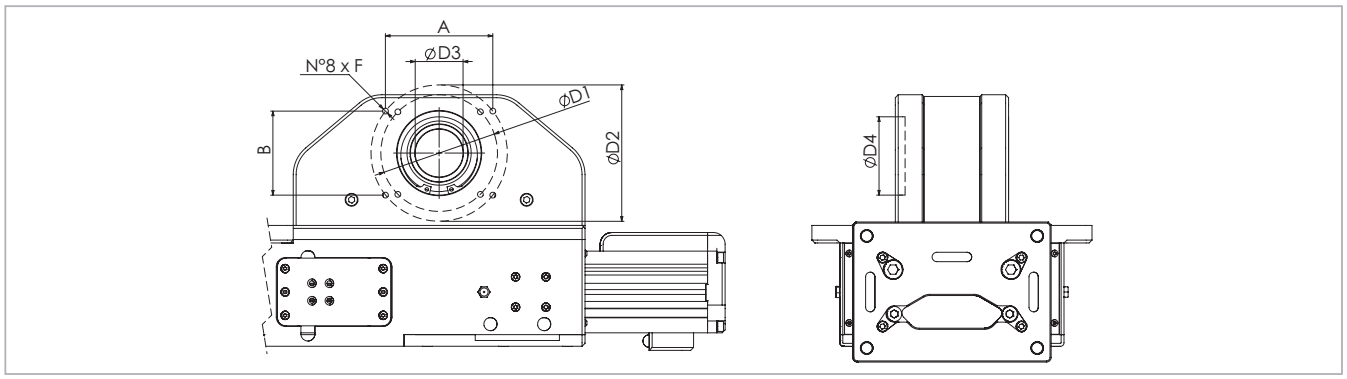

Abb. 52

Anwendbar auf die Einheit	Wellen-typ	D3	D1	D2	A x B	D4	F
SC 100	**AC 34**	34 H8	-	96	-	62	M6
SC 130	**AC 41**	41 H8	100	-	92 x 72	72	M6
SC 160	**AC 50**	50 H8	130	154	-	95	M8

Tab. 98

Armauszug

Das Verlängerungssystem ermöglicht es, den Hub der vertikalen Achse zu optimieren und zu vereinheitlichen, insbesondere wenn sie Teil eines mehrachsigen Systems ist, und Längen zu erreichen, die größer sind als der maximale Hub. Dank spezieller Anschlussplatten kann es einfach montiert und genau zentriert werden.

Rollon liefert die Verlängerung und die selbstzentrierenden Schlüssel, um das System ordnungsgemäß mit dem Hauptachsenkörper zu verbinden. Schrauben zum Anschluss des Zubehörs am Ende der Verlängerung müssen separat gekauft werden.

Die Abmessungen der Anschlussplatte am Ende der Verlängerung sind die gleichen wie die der Platte am Ende des Achsarms, wie auf S. PLS-41 gezeigt.

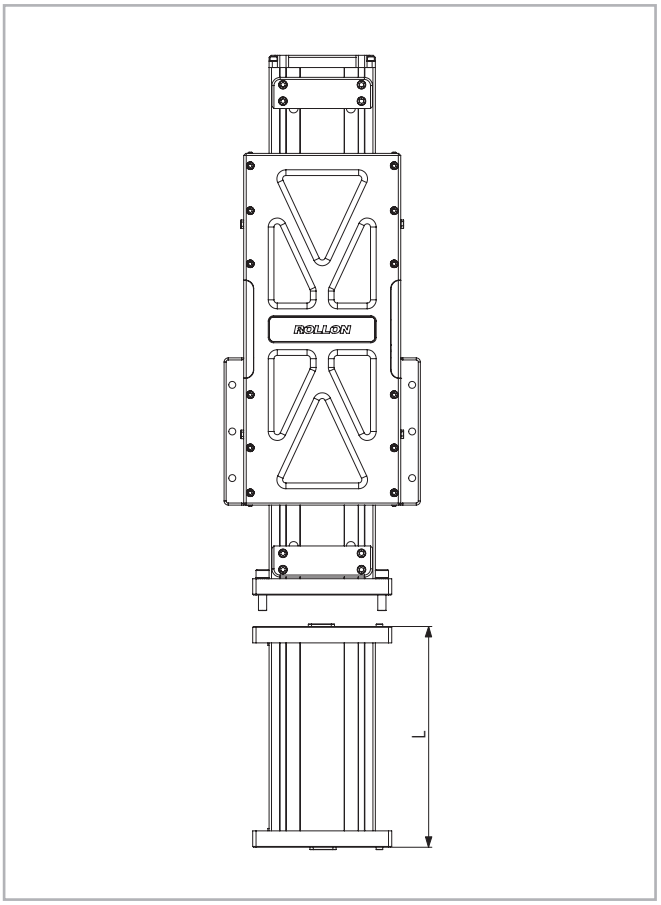

Abb. 53

Anwendbar auf die Einheit	L min. [mm]	L max. [mm]
SC 100	60	1000
SC 130	100	1000
SC 160	100	1000

Tab. 99

Zubehör

Einfache Welle Typ AS

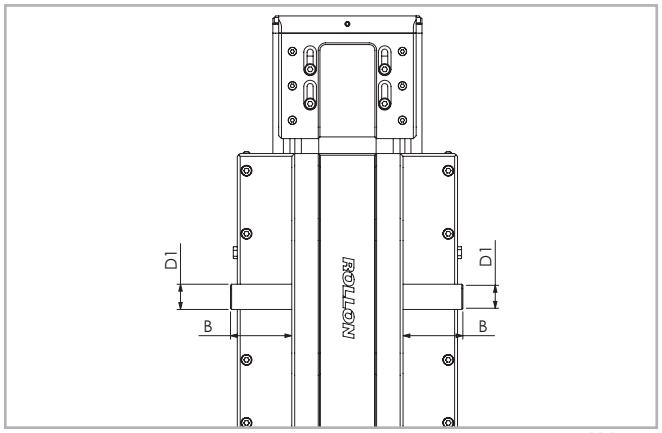

Abb. 54

Die Position der einfachen Welle kann links oder rechts vom Antriebskopf sein.

Einheit	Wellentyp	B	D1	AS Montage Code Bausatz
SC 100	AS 20	40	20h7	G003372
SC 130	AS 25	50	25h7	G003375
SC 160	AS 25	50	25h7	G000649

Tab. 100

Für jede Baugröße der SC Lineareinheiten sind spezielle pneumatische Klemmelemente verfügbar. Die Nuten für die Montage befinden sich links und rechts am Laufwagen, einer pro Seite.

Der von Rollon gelieferte Klemmensatz umfasst: Klemme, Befestigungsschrauben und Luftanschluss. Er muss separat vom Antrieb unter Verwendung des Codes in Tab. 101 bestellt werden. Bei der Größe 100 muss die Klemme bei der Bestellung angefordert werden und der Antrieb kann nur mit der von Rollon montierten Klemme geliefert werden. Bei den Baugrößen 130 und 160 kann Rollon den Bausatz am Antrieb montieren, wenn die Einheit mit dem Kopfcode 1RZ bestellt wird (siehe Bestellschlüssel S. PLS-47), ansonsten kann der Bausatz als separater Artikel geliefert und später montiert werden.

Um ordnungsgemäß zu funktionieren, muss das System an eine Druckluftversorgung (6 bar) angeschlossen sein. Wenn die Luftzufuhr unterbrochen wird, schließen sich die Klemmelemente an den beiden Schienen mit der in der folgenden Tabelle angegebenen Gesamt-Klemmkraft.

Einheit	Artikel-Nr.	Klemmkraft [N]
SC 100	G003495	800
SC 130	G003495	800
SC 160	G003496	1200

Tab. 101

Pneumatische Klemmelemente

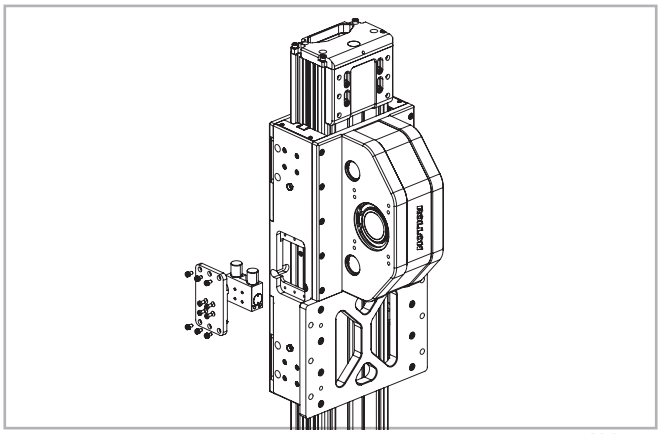

Abb. 55

T-Muttern

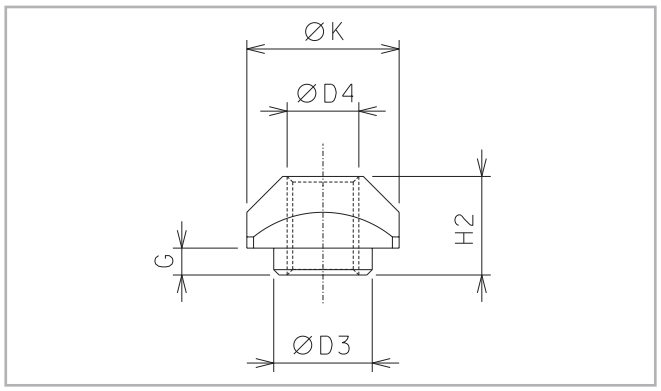

Abb. 56

Stahlmuttern zur Verwendung in den Nuten des Gehäuses

Befestigung mit T-Muttern

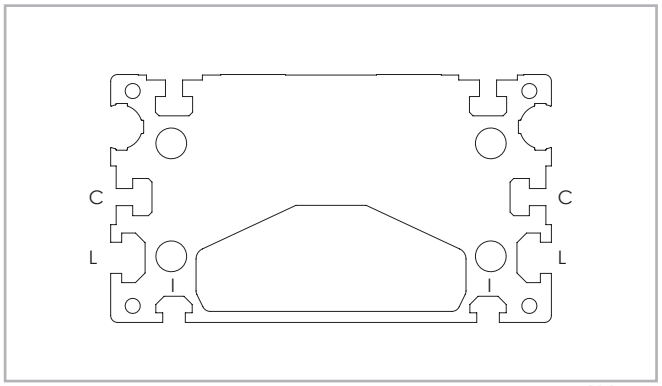

Abb. 57

Warnhinweis:
Befestigen Sie die Lineareinheiten nicht durch die Antriebsenden.

Einheit	Nut	D3	D4	G	H2	K	Code
SC 100	L-I	-	M4	-	3,4	8	1001046
SC 130	L-I	8	M6	3,3	8,3	13	1000043
SC 130	C	-	M3	-	4	6	1001097
SC 160	L-I	-	M6	-	-	-	6000437
SC 160	L-1	-	M8	-	-	-	6001544

L = Seite - **I** = Unten - **C**=Mitte

Tab. 102

Näherungsschalter

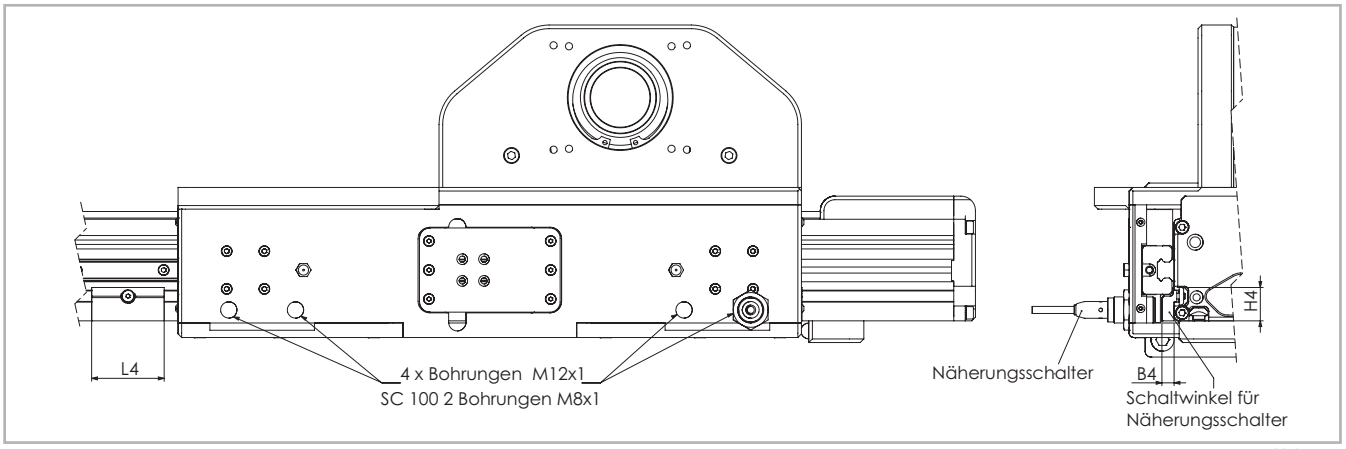

Abb. 58

Einbau des Näherungsschalters

Näherungsschalter können an Befestigungsbohrungen mit Gewinde montiert werden, die sich an den Seiten des Laufwagens befinden. Ziehen Sie die Schalter bei der Installation nicht zu stark an, da dies zu Störungen des Näherungsschalter-Läufers und zur Beschädigung des Sensors führen kann.

Einheit	B4	H4	L4	Code Sensor Schaltwinkel
SC 100	8,5	23	50	G001997
SC 130	8,4	25	50	G001862
SC 160	10	27	50	G000272

Tab. 103

Sensor Schaltwinkel

L-förmiger Bügel aus verzinktem Eisen, der auf dem Laufwagen montiert ist und für die Betätigung von Näherungsschaltern verwendet wird.

Montagesatz Getriebe

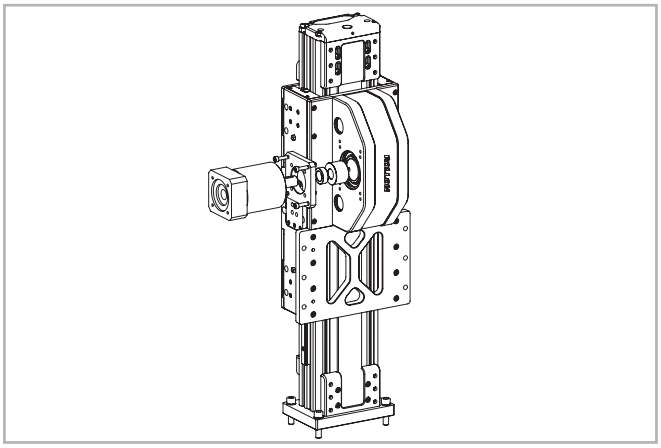

Abb. 59

Einzelne Schrumpfscheibe

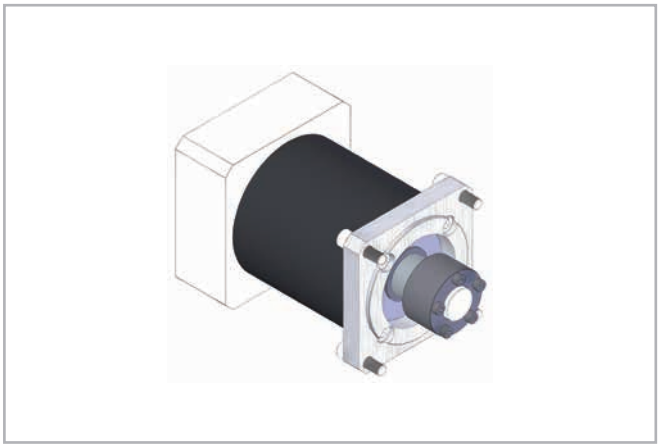

Abb. 60

Die Codes in der Tabelle unten beziehen sich auf den Montagesatz des Getriebes. Der Bausatz enthält: Schrumpfscheibe, Adapterplatte und Befestigungsmaterial.

Einheit Typ	Getriebetyp (nicht enthalten)	Code Bausatz
SC100	MP080	G000529
	PE3; LP070; LC070	G000530
	MP060; PLE060	G000531
	SW030	G000748
	P3	G001162
SC130	P3	G000824
	MP080	G000826
	LC090; MPV01; NP025S; PE4	G000827
	PE3; NP015S; LC070	G001078
	SP075; PLN090	G000859
	SP060; PLN070	G000829
	SW040	G000866
SC160	AB115	G000481
	MP130	G000482
	LC120; MPV02; NP035S; PE5	G000483
	LC090; PE4; NP025S	G000525
	SP075; PLN090;P4	G000526
	MP105	G000527
	PSF5;NPS35;SP+100	G000657

Tab. 104

Für andere Getriebetypen fragen Sie Rollon

Die Codes in der folgenden Tabelle beziehen sich auf eine Schrumpfscheibe, die als Einzelelement bestellt wird.

Einheit Typ	Hohlwelle [mm]	Schrumpfscheibe dxD [mm]	Übertragbares Drehmoment* [Nm]	Code Schrumpfscheibe
SC100	34	14x34	64	6005737
		16x34	73	6005738
		19x34	87	6005739
SC130	41	16x41	101	6005733
		19x41	150	6005734
		22x41	174	6005735
		25x41	198	6005736
SC160	50	25x50	286	6005730
		25x50	324	6005731
		32x50	415	6005732

* Das übertragbare Drehmoment in der Tabelle stellt die maximale Kapazität der Schrumpfscheibe dar.
Für die Anwendung muss auch die Grenze von F_x berücksichtigt werden.

Tab. 105

Montageoption

Die kugelgelagerten Linearantriebe der Rollon Lineareinheiten der Baureihe SC ermöglichen die Aufnahme von Lasten in jeder Richtung. Sie können daher in jeder Lage eingebaut werden, auch horizontal wie in der Abbildung unten

Direkte Befestigung

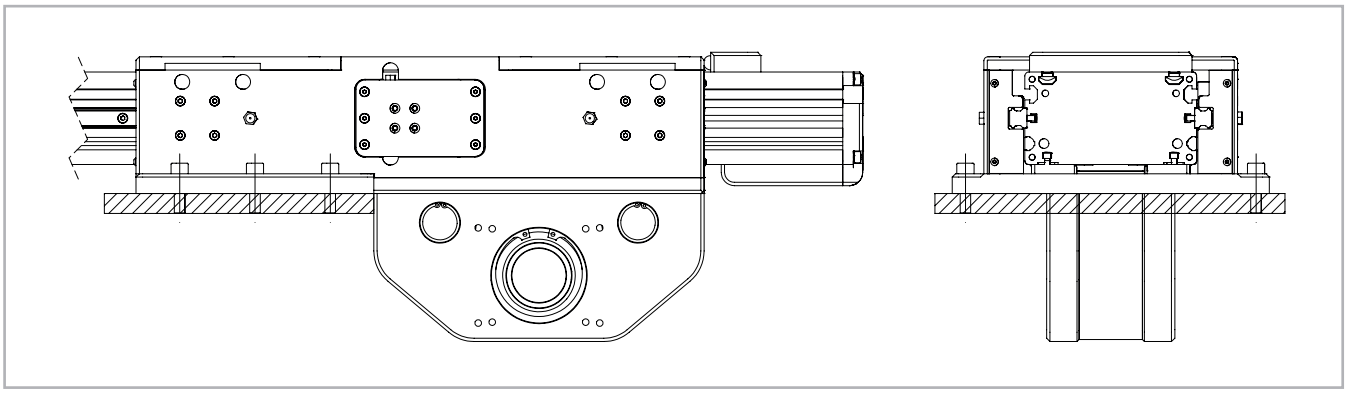

Abb. 61

Bestellschlüssel

Identifizierungscodes für die Lineareinheit SC

S	**13** **10=100** **13=130** **16=160**	**1RA**	**2000**	**1R**
				Führungssystem *siehe S. PLS-37*
			L = Gesamtlänge	
		Antriebskopf		
	Lineareinheit Größe *siehe S. PLS-38 bis S. PLS-40*			
Typ SC Serie *siehe S. PLS-35*				

Um Identifikationscodes für Actuator Line zu erstellen, besuchen Sie diese Seite: **http://configureactuator.rollon.com**



Mehrachsensysteme

Bisher mussten Kunden, die mehrachsige Einheiten konstruieren wollten, alle Elemente, die für den Zusammenbau von zwei oder mehr Achsen erforderlich waren, selbst entwerfen, zeichnen und herstellen. Rollon bietet jetzt einen Satz von Zubehör einschließlich Halterungen und Querplatten an, um den Bau von mehrachsigen Einheiten zu ermöglichen. Die Baureihe SC ist ebenfalls so vorgerüstet, dass sie direkt mit den Geräten der Baureihe ROBOT verbunden werden kann. Neben den Standardelementen bietet Rollon auch Platten für spezielle Anwendungen an.

Anwendungsbeispiele:

Zwei Achsen - X-Y-System



A - Lineareinheiten: X-Achse: 2 ELM 80 SP... Y-Achse: 1 ROBOT 160 SP...
Anschlussteil: 2 Sätze Befestigungswinkel für ROBOT 160 SP... an den Laufwagen von ELM 80 SP...

Drei Achsen - X-Y-Z-System

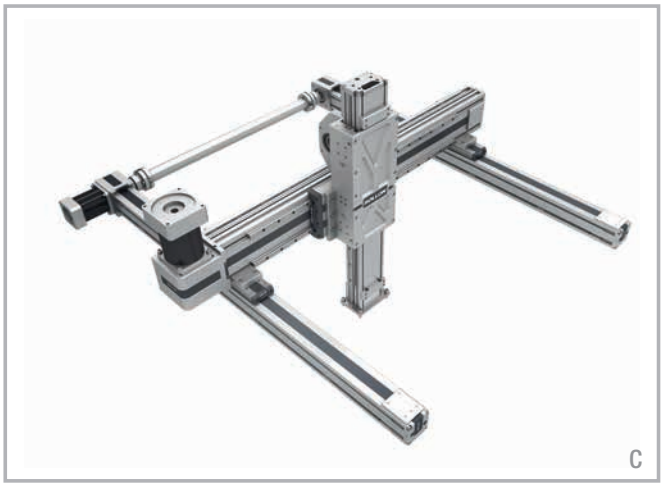

C - Lineareinheiten: X-Achse: 2 ELM 65 SP... Y-Achse: 1 ROBOT 130 SP... Z-Achse: 1 SC 65
Anschlussteil: 2 Sätze Befestigungswinkel für ROBOT 130 SP... an den Laufwagen von ELM 65 SP... Die Einheit SC 65 wird ohne weitere Elemente direkt auf die Einheit ROBOT 130 SP... montiert.

Zwei Achsen - Y-Z-System

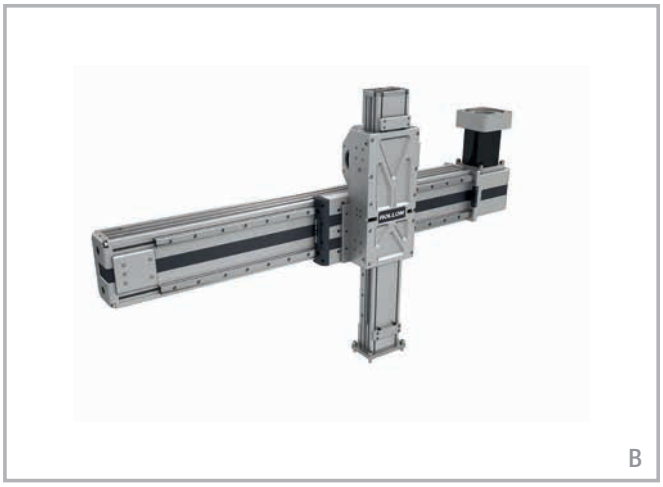

B - Lineareinheiten: X-Achse: 1 ROBOT 220 SP... Z-Achse: 1 SC 160
Anschlussteil: Keins
Die Einheit SC 160 wird ohne weitere Elemente direkt auf die Einheit ROBOT 220 SP... montiert

Drei Achsen - X-Y-Z-System

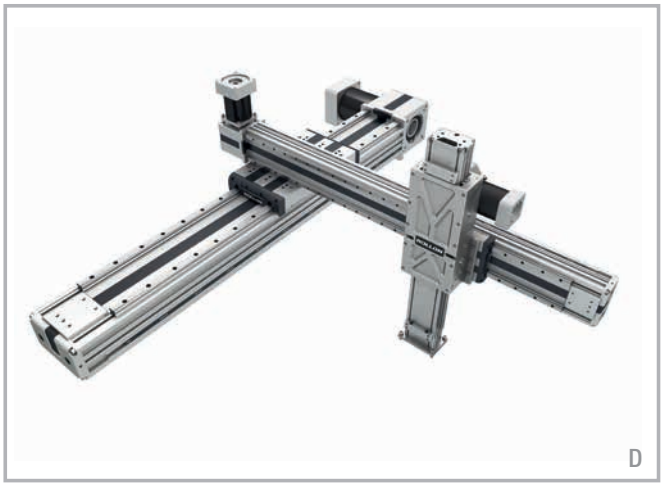

D - Lineareinheiten: X-Achse: 1 ROBOT 220 SP... Y-Achse: 1 ROBOT 130 SP... Z-Achse: SC 65
Anschlussteil: 1 Satz Befestigungswinkel für die Einheit ROBOT 130 SP...am Laufwagen der Einheit ROBOT 220 SP.... Die Einheit SC 65 wird ohne weitere Elemente direkt auf die Einheit ROBOT 130 SP... montiert.

ROLLON®
BY TIMKEN

Clean Room System



ONE Serie

Beschreibung ONE Serie



Abb. 1

Die One Serie umfasst Linearachsen mit Zahnriemenantrieb, die speziell für die Anwendung in Reinräumen entwickelt wurden.

Das System verhindert, dass Partikel in die Umgebung gelangen können, in der die Lineareinheit installiert ist. Dieses wurde einerseits durch die Installation einer speziellen Dichtung erreicht, mit der die Längsöffnung des Läufers abgeschlossen wird, andererseits durch die Verwendung einer Vakuumpumpe mit 0,8 bar Unterdruck, die mit zwei Vakuumleitungen im Antriebskopf und im Umlenkkopf verbunden ist.

Durch den angelegten Unterdruck an den Endköpfen wird die Partikelemission aus dem Inneren der Lineareinheit gesaugt und zu den Luftfiltern abgeführt. Die Linearachsenkomponenten des Clean Room Systems werden alle aus Edelstahl gefertigt oder werden einer Spezialbehandlung unterzogen, um niedrige Partikelemissionen zu gewährleisten.
Die eingesetzten Schmierstoffe sind speziell für Reinraum- bzw. Vakuumanwendungen geeignet.

Aufbau des Systems

Strangpressprofil

Die Strangpressprofile aus eloxiertem Aluminium, die für die Gehäuse der Lineareinheiten der Rollon-Baureihe ONE verwendet werden, wurden in Zusammenarbeit mit einem auf diesem Gebiet führenden Unternehmen entworfen und hergestellt, um die richtige Kombination aus hoher mechanischer Festigkeit und reduziertem Gewicht zu erreichen. Die für das eloxierte Aluminium verwendete Legierung 6060 (zu den physikalischen und chemischen Eigenschaften siehe unten) wurde mit Abmessungstoleranzen stranggepresst, die der Norm EN 755-9 entsprechen.

Antriebsriemen

Wir verwenden ausgewählte qualitativ hochwertige Polyurethan-Zahnriemen mit AT-Profil, hergestellt von einem branchenführenden Unternehmen.

Laufwagen

Der Laufwagen der Lineareinheiten der ONE Serie besteht aus eloxiertem Aluminium. Die Abmessungen variieren entsprechend der verschiedenen-Typen. Er besteht aus drei Einzelteilen, um das Durchlaufen des Schutzriemens zu ermöglichen. In den Front- und Seitenteilen des Laufwagens sind Bürstendichtungen eingesetzt, die zusätzlichen Schutz bieten gegen das Eindringen von Schmutz. Die Gewinde der Befestigungsbohrungen sind mit Stahleinsätzen versehen.

Abdeckriemen

Die Lineareinheiten der ONE Serie sind mit einem Polyurethan-Riemen ausgestattet, der alle im Profilinnern liegenden mechanischen Teile vor Staub und Fremdkörpern schützt. Der Abdeckriemen wird durch Kugellager geführt, die sich im inneren des Laufwagens befinden. Das ermöglicht ein Durchlaufen des Abdeckriemens durch den Laufwagen mit geringster Reibung.

Allgemeine Daten des verwendeten Aluminiums: AL 6060

Chemische Zusammensetzung [%]

Al	Mg	Si	Fe	Mn	Zn	Cu	Verunreinigungen
Rest	0,35-0,60	0,30-0,60	0,30	0,10	0,10	0,10	0,05-0,15

Tab. 1

Physikalische Eigenschaften

Dichte	Elastizitäts-modul	Wärmeausdehnungs-koeffizient (20°-100°C)	Wärmeleitfähigkeit (20°C)	Spezifische Wärme (0°-100°C)	Spez. Wider-stand	Schmelz temperatur
$\frac{kg}{dm^3}$	$\frac{kN}{mm^2}$	$\frac{10^{-6}}{K}$	$\frac{W}{m \cdot K}$	$\frac{J}{kg \cdot K}$	$\Omega \cdot m \cdot 10^{-9}$	°C
2,7	69	23	200	880-900	33	600-655

Tab. 2

Mechanische Eigenschaften

Rm	Rp (02)	A	HB
$\frac{N}{mm^2}$	$\frac{N}{mm^2}$	%	—
205	165	10	60-80

Tab. 3

Lineareinheiten der ONE Serie

Vakuumabsaugung

Bei der ONE Serie sind jeweils auf der Antriebs- und Umlenkseite der Einheit spezielle Anschlüsse installiert, an die die Vakuumabsaugung angeschlossen wird. Die Stärke der Luftabsaugung ist von Fall zu Fall zu definieren; bereits getestet wurde auf der Einheit ONE 80 ein Druck von 0,8 bar bei 1.000 mm bis 4.000 mm Hub.

Ausgewählte mechanische komponenten

Die ONE Serie besteht aus qualitativ hochwertigen Komponenten. Für Lager, Linearführungen, Wellen, Riemenscheiben und sonstige metallische Komponenten wird nur Edelstahl (AISI 303, AISI 440C) eingesetzt. An den Stellen, an denen kein Edelstahl verwendet werden kann, setzt Rollon spezielle Beschichtungen und Kunststoffe unter Berücksichtigung der Einhaltung der Partikelemission für Reinräume ein.

Schmierung

Die ONE Serie ist mit innovativen Kugelumlaufführungen mit speziellen Kugelketten ausgestattet, die die Kugeln der Laufwagen gegenseitig auf Abstand halten. Dadurch verlängern sich die Wartungsintervalle und die Partikelbildung wird gering gehalten, wenn diese Funktion mit dem Einsatz besonderer Schmiermittel kombiniert wird, die speziell für Reinraum- und Vakuumanwendungen entwickelt wurden.

Grössen

Die ONE Serie ist in den drei Baugrößen 50, 80 und 110 für Mehrachsensysteme verfügbar.

- **ONE 50**
- **ONE 65**
- **ONE 80**
- **ONE 100**

Maximaler Hub ist 6.000 mm, mit Ausnahme der ONE 50, bei der der maximale Hub 3.700 mm beträgt

ONE SP section

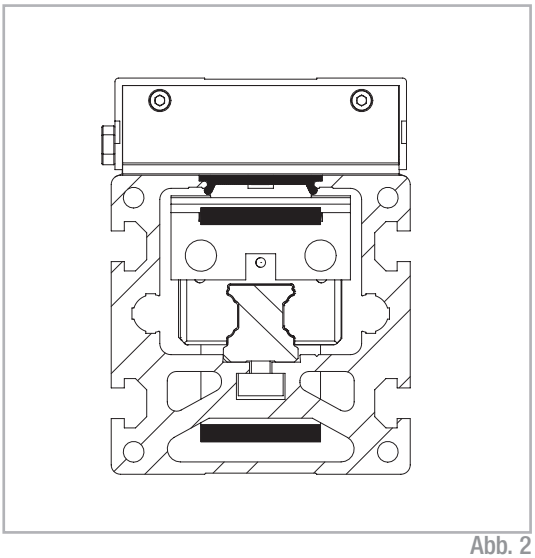

Abb. 2

ONE 50

Abmessungen ONE 50

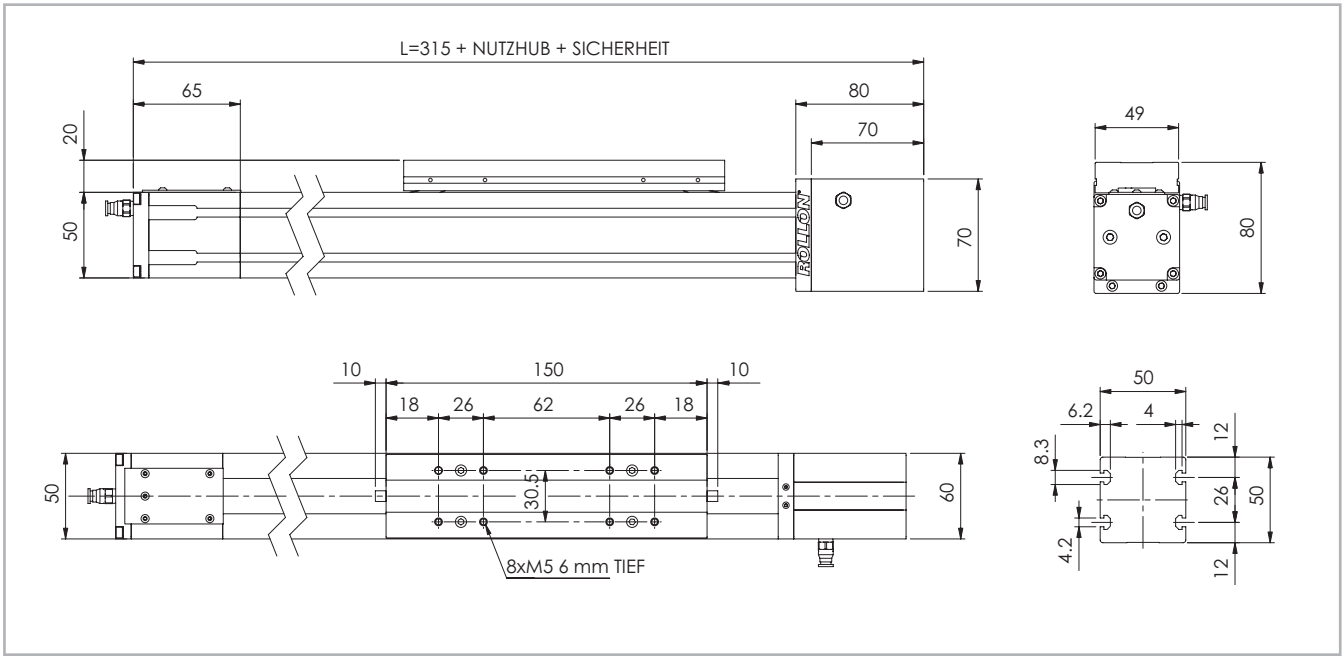

Detaillierte Informationen finden Sie in den entsprechenden dxf-Dateien, die Sie auf unserer Homepage www.rollon.com herunterladen können.

Abb. 3

Technische Daten

	Typ
	ONE 50
Maximale Hublänge [mm]	3700
Max. Wiederholgenauigkeit [mm]*1	± 0,05
Maximale Geschwindigkeit [m/s]	4
Maximale Beschleunigung [m/s²]	50
Zahnriemen-Typ	22 AT 5
Typ Zahnriemenscheibe	Z 23
Riemenscheibendurchmesser [mm]	36,61
Laufwagenhub je Umdrehung Zahnriemenscheibe [mm]	115
Gewicht des Laufwagens [kg]	0,4
Gewicht Hub Null [kg]	1,8
Gewicht je 100 mm Hub [kg]	0,4
Losbrechmoment [Nm]	0,4
Riemenscheiben-Trägheitsmoment [g mm²]	19810
Schienengröße [mm]	12 mini

*1) Die Wiederholgenauigkeitist abhängig von der verwendeten Antriebsart

Tab. 4

Moments of inertia of the aluminum body

Typ	I_x [10^7 mm⁴]	I_y [10^7 mm⁴]	I_p [10^7 mm⁴]
ONE 50	0,025	0,031	0,056

Tab. 5

Antriebsriemen

Der Antriebsriemen besteht aus abriebfestem stahlverstärktem Polyurethan für hohe Zugkräfte.

Typ	Riementyp	Riemenbreite [mm]	Gewicht [kg/m]
ONE 50	22 AT 5	22	0,072

Tab. 6

Riemenlänge (mm) = 2 x L - 130

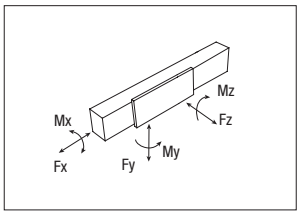

Tragzahlen

Typ	F_x [N]		F_y [N]		F_z [N]	M_x [Nm]	M_y [Nm]	M_z [Nm]
	Stat.	Dyn.	Stat.	Dyn	Stat.	Stat.	Stat.	Stat.
ONE 50	809	508	7060	6350	7060	46.2	233	233

Siehe Prüfung unter Statische Belastung und Lebensdauer auf Seite SL-2ff

Tab. 7

ONE 65

Abmessungen ONE 65

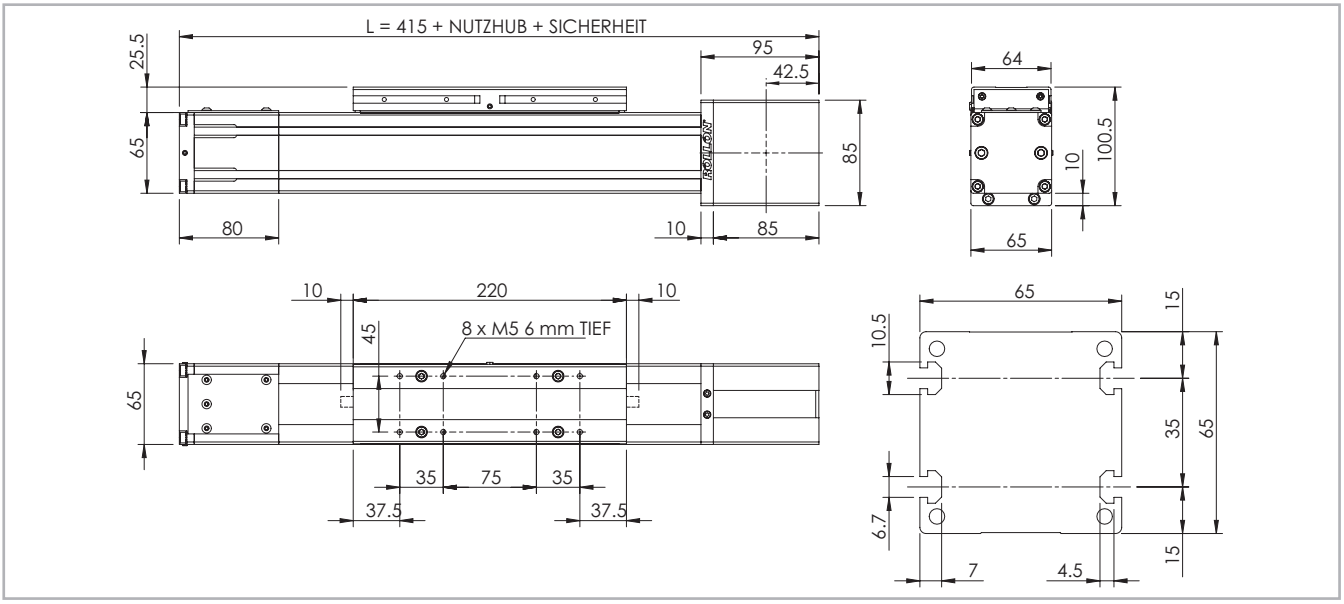

Detaillierte Informationen finden Sie in den entsprechenden dxf-Dateien, die Sie auf unserer Homepage www.rollon.com herunterladen können.

Abb. 4

Technische Daten

	Typ
	ONE 65
Maximale Hublänge [mm]	6000
Max. Wiederholgenauigkeit [mm]*1	± 0,05
Maximale Geschwindigkeit [m/s]	5,0
Maximale Beschleunigung [m/s²]	50
Zahnriemen-Typ	32 AT 5
Typ Zahnriemenscheibe	Z 32
Riemenscheibendurchmesser [mm]	50,93
Laufwagenhub je Umdrehung Zahnriemenscheibe [mm]	160
Gewicht des Laufwagens [kg]	1,1
Gewicht Hub Null [kg]	3,5
Gewicht je 100 mm Hub [kg]	0,6
Losbrechmoment [Nm]	1,5
Riemenscheiben-Trägheitsmoment [g mm²]	117200
Schienengröße [mm]	15

*1) Die Wiederholgenauigkeitist abhängig von der verwendeten Antriebsart

Tab. 8

Flächenträgheitsmomente der Aluminiumprofil

Typ	I_x [10^7 mm⁴]	I_y [10^7 mm⁴]	I_p [10^7 mm⁴]
ONE 65	0,060	0,086	0,146

Tab. 9

Antriebsriemen

Der Antriebsriemen besteht aus abriebfestem stahlverstärktem Polyurethan für hohe Zugkräfte.

Typ	Riementyp	Riemenbreite [mm]	Gewicht [kg/m]
ONE 65	32 AT 5	32	0,105

Tab. 10

Riemenlänge (mm) = 2 x L - 180

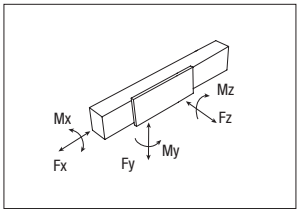

Tragzahlen

Typ	F_x [N]		F_y [N]		F_z [N]	M_x [Nm]	M_y [Nm]	M_z [Nm]
	Stat.	Dyn.	Stat.	Dyn	Stat.	Stat.	Stat.	Stat.
ONE 65	1344	883	48400	22541	48400	320	1376	1376

Siehe Prüfung unter Statische Belastung und Lebensdauer auf Seite SL-2ff

Tab. 11

ONE 80

Abmessungen ONE 80

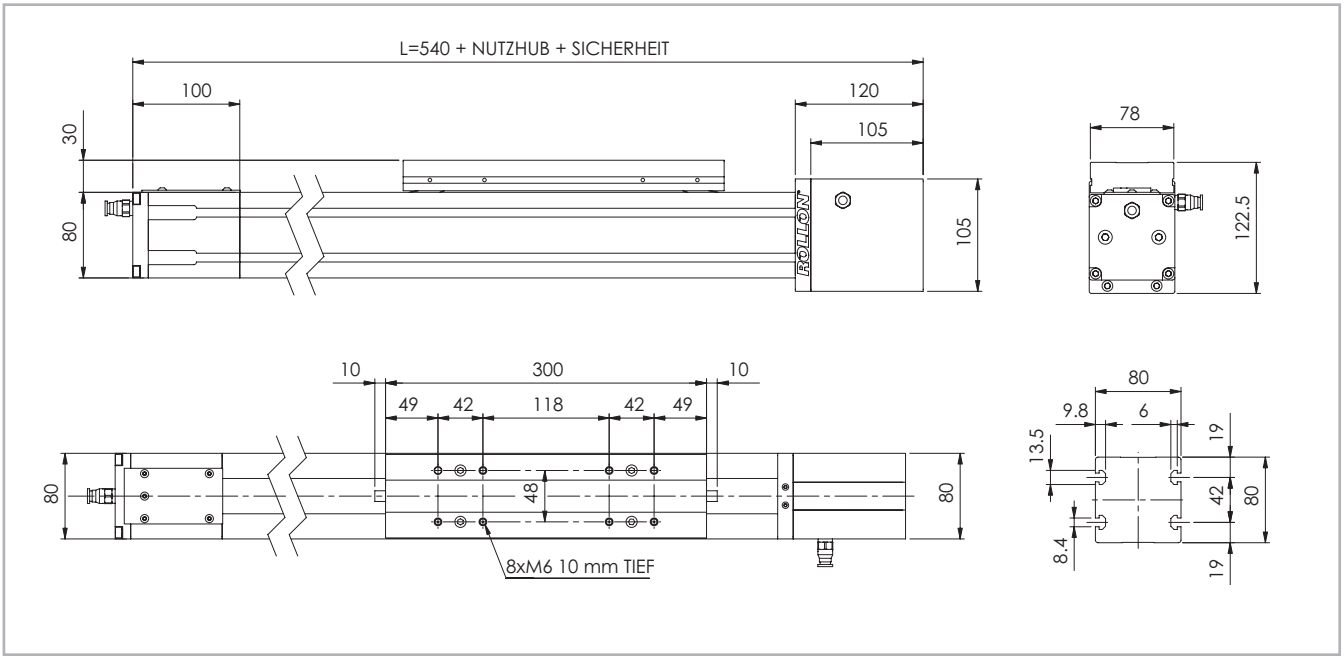

Detaillierte Informationen finden Sie in den entsprechenden dxf-Dateien, die Sie auf unserer Homepage www.rollon.com herunterladen können.

Abb. 5

Technische Daten

	Typ
	ONE 80
Maximale Hublänge [mm]	6000
Max. Wiederholgenauigkeit [mm]*1	± 0,05
Maximale Geschwindigkeit [m/s]	5
Maximale Beschleunigung [m/s²]	50
Zahnriemen-Typ	32 AT 10
Typ Zahnriemenscheibe	Z 19
Riemenscheibendurchmesser [mm]	60,48
Laufwagenhub je Umdrehung Zahnriemenscheibe [mm]	190
Gewicht des Laufwagens [kg]	2,7
Gewicht Hub Null [kg]	10,5
Gewicht je 100 mm Hub [kg]	1
Losbrechmoment [Nm]	2,2
Riemenscheiben-Trägheitsmoment [g mm²]	388075
Schienengröße [mm]	20

*1) Die Wiederholgenauigkeitist abhängig von der verwendeten Antriebsart

Tab. 12

Flächenträgheitsmomente der Aluminiumprofil

Typ	I_x [10^7 mm⁴]	I_y [10^7 mm⁴]	I_p [10^7 mm⁴]
ONE 80	0,136	0,195	0,331

Tab. 13

Antriebsriemen

Der Antriebsriemen besteht aus abriebfestem stahlverstärktem Polyurethan für hohe Zugkräfte.

Typ	Riementyp	Riemenbreite [mm]	Gewicht [kg/m]
ONE 80	32 AT 10	32	0,185

Tab. 14

Riemenlänge (mm) = 2 x L - 230

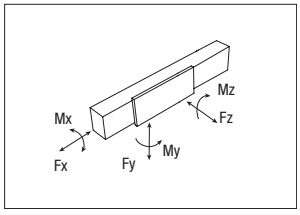

Tragzahlen

Typ	F_x [N]		F_y [N]		F_z [N]	M_x [Nm]	M_y [Nm]	M_z [Nm]
	Stat.	Dyn.	Stat.	Dyn	Stat.	Stat.	Stat.	Stat.
ONE 80	2258	1306	76800	35399	76800	722	5606	5606

Siehe Prüfung unter Statische Belastung und Lebensdauer auf Seite SL-2ff

Tab. 15

ONE 110

Abmessungen ONE 110

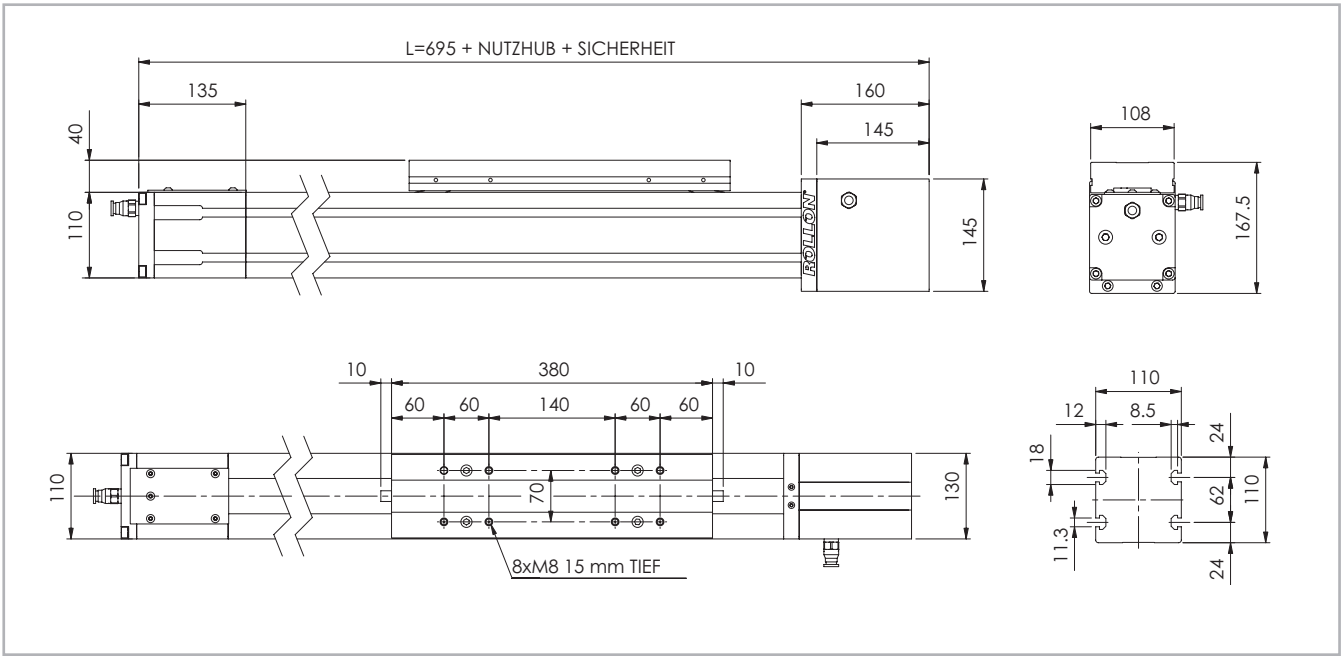

Detaillierte Informationen finden Sie in den entsprechenden dxf-Dateien, die Sie auf unserer Homepage www.rollon.com herunterladen können.

Abb. 6

Technische Daten

	Typ
	ONE 110
Maximale Hublänge [mm]	6000
Max. Wiederholgenauigkeit [mm]*1	± 0,05
Maximale Geschwindigkeit [m/s]	5
Maximale Beschleunigung [m/s²]	50
Zahnriemen-Typ	50 AT 10
Typ Zahnriemenscheibe	Z 27
Riemenscheibendurchmesser [mm]	85,94
Laufwagenhub je Umdrehung Zahnriemenscheibe [mm]	270
Gewicht des Laufwagens [kg]	5,6
Gewicht Hub Null [kg]	22,5
Gewicht je 100 mm Hub [kg]	1,4
Losbrechmoment [Nm]	3,5
Riemenscheiben-Trägheitsmoment [g mm²]	$2.193 \cdot 10^6$
Schienengröße [mm]	25

*1) Die Wiederholgenauigkeitist abhängig von der verwendeten Antriebsart

Tab. 16

Flächenträgheitsmomente der Aluminiumprofil

Typ	I_x [10^7 mm⁴]	I_y [10^7 mm⁴]	I_p [10^7 mm⁴]
ONE 110	0,446	0,609	1,054

Tab. 17

Antriebsriemen

Der Antriebsriemen besteht aus abriebfestem stahlverstärktem Polyurethan für hohe Zugkräfte.

Typ	Riementyp	Riemenbreite [mm]	Gewicht [kg/m]
ONE 110	50 AT 10	50	0,290

Tab. 18

Riemenlänge (mm) = 2 x L - 290

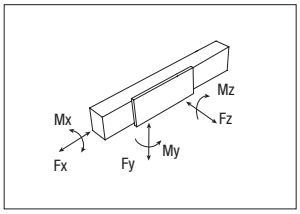

Tragzahlen

Typ	F_x [N]		F_y [N]		F_z [N]	M_x [Nm]	M_y [Nm]	M_z [Nm]
	Stat.	Dyn.	Stat.	Dyn	Stat.	Stat.	Stat.	Stat.
ONE 110	4980	3300	104800	50321	104800	1126	10532	10532

Siehe Prüfung unter Statische Belastung und Lebensdauer auf Seite SL-2ff

Tab. 19

Planetengetriebe

Rechts- oder linksseitige Montage in Bezug auf den Antriebskopf

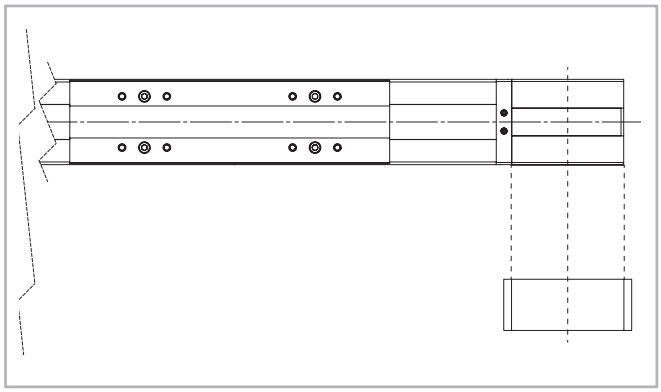

Abb. 7

Die Lineareinheiten der ONE Serie können mit verschiedenen Versionen von Antrieben ausgestattet werden. Bei allen Versionen wird das Antriebsmoment auf die Zahnriemenscheibe mittels Schrumpfscheibe übertragen. Dieses System garantiert einen spielfreien Antrieb während des gesamten Betriebes.

Versionen mit Planetengetriebe

Planetengetriebe werden vor allem in den Bereichen Automation, Handling, und Robotik eingesetzt, wenn hohe Anforderungenan Dynamik und Präzision gestellt werden. Planetengetriebe sind standardmäßig mit Winkelspiel < 3 arcmin bis < 15 arcmin und Übersetzungen von i = 3 bis i = 1000 erhältlich.

Für die Montage von nicht standardmäßigen Planetengetrieben wenden Sie sich bitte an unsere Anwendungstechnik.

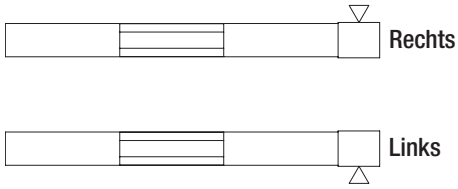

Zapfen mit Zentrierung

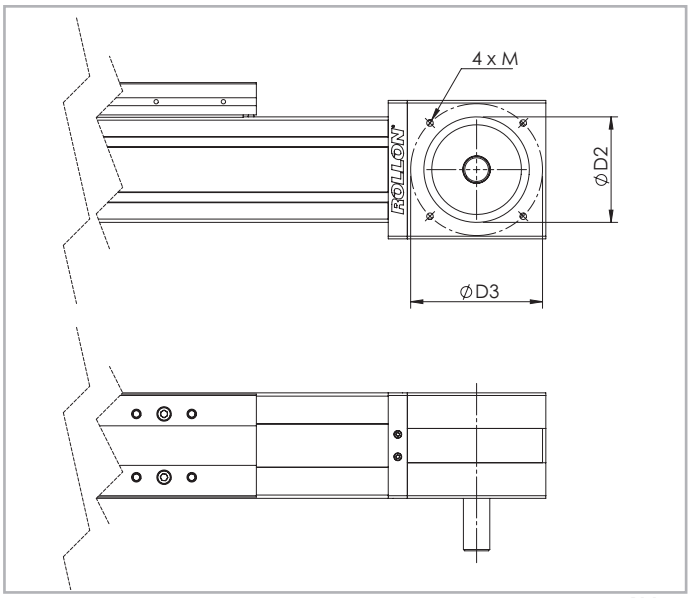

Abb. 8

Typ	Zapfentyp	D2	D3	M	Antriebskopf AS links	Antriebskopf AS rechts
ONE 50	**AS 12**	55	70	M5	VB	VA
ONE 65	**AS 15**	60	85	M6	VB	VA
ONE 80	**AS 20**	80	100	M6	VB	VA
ONE 110	**AS 25**	110	130/160	M8	VB	VA

Tab. 20

Zubehör

Befestigung mit Spannpratzen

Aufgrund der verwendeten Führungssysteme, die Belastungen aus allen Richtungen erlauben, können Lineareinheiten der ONE Serie in jeglicher Position montiert werden.

Bitte benutzen Sie die folgenden Befestigungsmethoden.

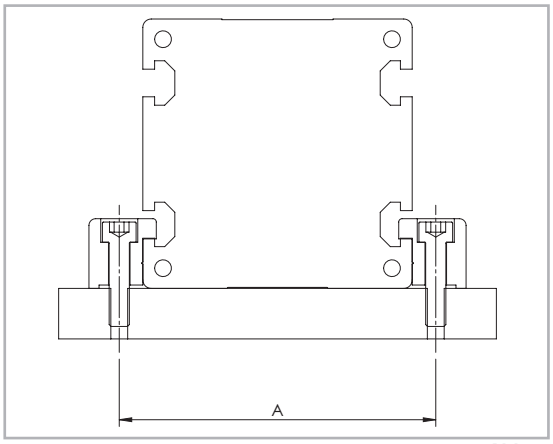

Abb. 9

Typ	A (mm)
ONE 50	62
ONE 65	77
ONE 80	94
ONE 110	130

Tab. 21

Achtung:
Die Lineareinheit nicht an den Endköpfen am Ende des Aluminiumprofils befestigen

Spannpratze

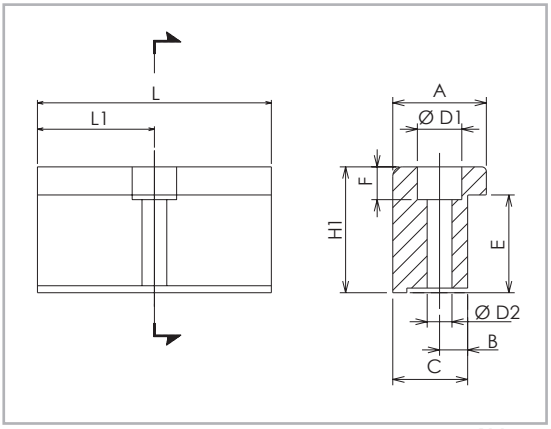

Abb. 10

Abmessungen (mm)

Typ	A	H1	B	C	E	F	D1	D2	L	L1	Bestell-code
ONE 50	20	14	6	16	10	6	10	5,5	35	17,5	1000958
ONE 65	20	17,5	6	16	11,5	6	9,4	5,3	50	25	1001490
ONE 80	20	20,7	7	16	14,7	7	11	6,4	50	25	1001491
ONE 110	36,5	28,5	10	31	18,5	11,5	16,5	10,5	100	50	1001233

Tab. 22

Spannpratze
Ein Block aus eloxiertem Aluminium dient zur Befestigung von Lineareinheiten über die seitlichen Nuten am Profil.

T-Nutensteine

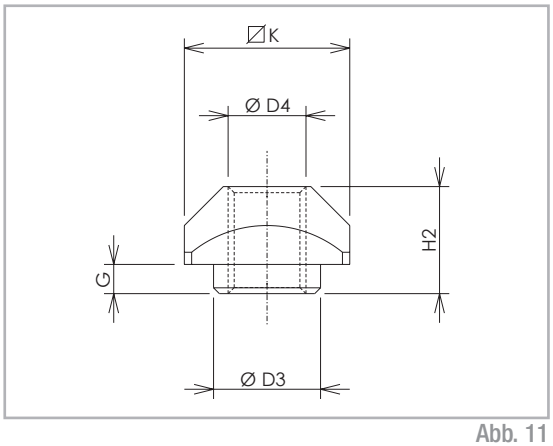

Abb. 11

Abmessungen (mm)

Typ	D3	D4	G	H2	K	Bestell-code
ONE 50	-	M4	-	3,4	8	1001046
ONE 65	6,7	M5	2,3	6,5	10	1000627
ONE 80	8	M6	3,3	8,3	13	1000043
ONE 110	11	M8	2,8	10,8	17	1000932

Tab. 23

T-Nutensteine
T-Nutensteine aus Stahl zur Verwendung in den Nuten am Profil

Näherungsschalter

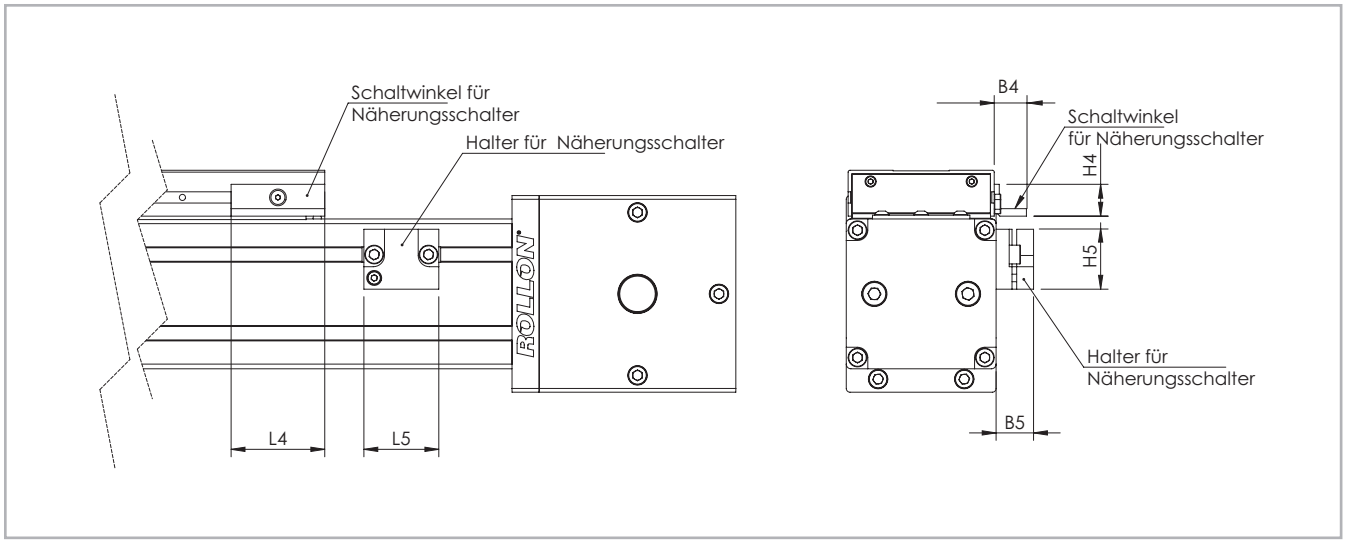

Abb. 12

Halter für Näherungsschalter

Ein Block aus rot-eloxiertem Aluminium, komplett mit Nutensteinen, dient zur Montage von induktiven Näherungsschaltern.

Schaltwinkel für Näherungsschalter

Ein verzinkter Schaltwinkel, der am Laufwagen befestigt wird, dient zum Aktivieren des Näherungsschalters.

C
R
S

Abmessungen (mm)

Typ	B4	B5	L4	L5	H4	H5	Für Näherungs-schalter	Schaltwinkel Bestellcode	Sensorhalter Bestellcode
ONE 50	9,5	14	25	29	11,9	22,5	Ø 8	G000268	G000211
ONE 65	17,2	20	50	40	17	32	Ø 12	G000267	G000212
ONE 80	17,2	20	50	40	17	32	Ø 12	G000267	G000209
ONE 110	17,2	20	50	40	17	32	Ø 12	G000267	G000210

Tab. 24

Bestellschlüssel

Bestellbezeichnung für Lineareinheiten ONE Serie

N	08 05=50 06=65 08=80 10=100	VA	02000	3B	
				SP Edelstahl *siehe S. CRS-3*	
			L= Gesamtlänge		
		Antriebskopf *siehe S. CRS-8ff*			
	Lineareinheit Größe *siehe von S. CRS-5 bis S. CRS-7*				
Typ ONE Serie *siehe S. CRS-2*					

Um Identifizierungscodes für Actuator Line zu erstellen, besuchen Sie bitte die Seite: **http://configureactuator.rollon.com**

Configure Actuator

Ausrichtung Links/Rechts

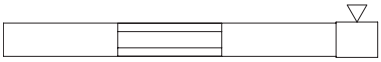

Rechts



Links

Notizen

ROLLON®
BY TIMKEN

Smart System



NEU

E-SMART Serie

Beschreibung E-SMART Serie



Abb. 1

E-SMART

Die Lineareinheiten der Serie E-SMART basieren auf selbsttragenden, eloxierten Aluminium-Strangpressprofilen und sind in vier Baugrößen erhältlich: 30 - 50 - 80 - 100 mm. Der Antrieb erfolgt durch einen stahlverstärkten Zahnriemen aus Polyurethan. Auf dem Profil sind als Tragschiene eine oder mehrere Kugelumlaufführungen montiert. Zur zusätzlichen Erhöhung der Belastungsfähigkeit sind auch Mehrfachläufer lieferbar.

Aufbau des Systems

Strangpressprofil

Die Strangpressprofile aus eloxiertem Aluminium, die für die Gehäuse der Lineareinheiten der Rollon-Baureihe E-SMART verwendet werden, wurden in Zusammenarbeit mit einem auf diesem Gebiet führenden Unternehmen entworfen und hergestellt, um die richtige Kombination aus hoher mechanischer Festigkeit und reduziertem Gewicht zu erreichen. Die für das eloxierte Aluminium verwendete Legierung 6060 (zu den physikalischen und chemischen Eigenschaften siehe unten) wurde mit Abmessungstoleranzen stranggepresst, die der Norm EN 755-9 entsprechen.

Antriebsriemen

In den Lineareinheiten der E-SMART Serie werden stahlverstärkte Zahnriemen aus Polyurethan mit AT-Zahnprofil eingesetzt. Dieser Zahnriementyp hat sich in Bezug auf zulässige Antriebsmomente, Kompaktheit und Geräuschentwicklung als der zweckmäßigste für die Antriebsübertragung in Lineareinheiten erwiesen. Die Kombination mit Nullspiel-Zahnriemenscheiben ermöglicht so Wechselbelastungen ohne Umkehrspiel. Durch Ausnutzung der durch das Profil vorgegebenen maximalen Zahnriemenbreite und Einstellung einer optimalen Vorspannung des Riemens können die folgenden Eigenschaften erreicht werden:

- **Hohe Verfahrgeschwindigkeiten**
- **Geringe Geräuschentwicklung**
- **Niedriger Verschleiß**

Laufwagen

Der Laufwagen der Lineareinheiten der E-SMART Serie besteht aus eloxiertem Aluminium. Für jeden Typ von Lineareinheit sind Laufwagen in zwei Längen verfügbar.

Allgemeine Daten des verwendeten Aluminiums: AL 6060

Chemische Zusammensetzung [%]

Al	Mg	Si	Fe	Mn	Zn	Cu	Verunreinigungen
Rest	0,35-0,60	0,30-0,60	0,30	0,10	0,10	0,10	0,05-0,15

Tab. 1

Physikalische Eigenschaften

Dichte	Elastizitäts-modul	Wärmeausdehnungs-koeffizient (20°-100°C)	Wärmeleitfähigkeit (20°C)	Spezifische Wärme (0°-100°C)	Spez. Widerstand	Melting point
$\frac{kg}{dm^3}$	$\frac{kN}{mm^2}$	$\frac{10^{-6}}{K}$	$\frac{W}{m \cdot K}$	$\frac{J}{kg \cdot K}$	$\Omega \cdot m \cdot 10^{-9}$	°C
2.7	70	23.8	200	880-900	33	600-655

Tab. 2

Mechanische Eigenschaften

Rm	Rp (02)	A	HB
$\frac{N}{mm^2}$	$\frac{N}{mm^2}$	%	—
250	200	10	75

Tab. 3

Führungssystem

Das Führungssystem ist ausschlaggebend für die maximal zulässigen Tragzahlen, Geschwindigkeiten und Beschleunigung. Lineareinheiten der SMART Serie werden mit folgendem Führungssystem angeboten:

SMART...SP mit Kugelumlauf-Linearführungen

- Eine Kugelumlauf-Linearführung mit Tragzahlen für hohe Belastungen wird in der dafür vorgesehenen Nut im Innern des Aluminiumprofils befestigt.
- Der Laufwagen der Lineareinheit wird auf ein oder zwei vorgespannte Linearführungswagen montiert.
- Aufgrund der vier Kugelreihen, die sich in jedem Kugelumlaufwagen befinden, kann das Linearführungssystem höchste Kräfte aus allen Richtungen aufnehmen.
- Die Linearführungswagen sind zum Schutz gegen das Eindringen von Schmutz allseitig mit Abstreifern versehen. Bei sehr hohem Verschmutzungsgrad kann ein zusätzlicher Abstreifer montiert werden.

Mit dem oben beschriebenen Führungssystem werden folgende Eigenschaften erreicht:

- Hohe Geschwindigkeiten und hohe Beschleunigungen
- Hohe Tragzahlen
- Niedrige Verschiebewiderstände
- Hohe Lebensdauer
- Wartungsarm
- reduzierte Verfahrensgeräusche

E-SMART Querschnitt

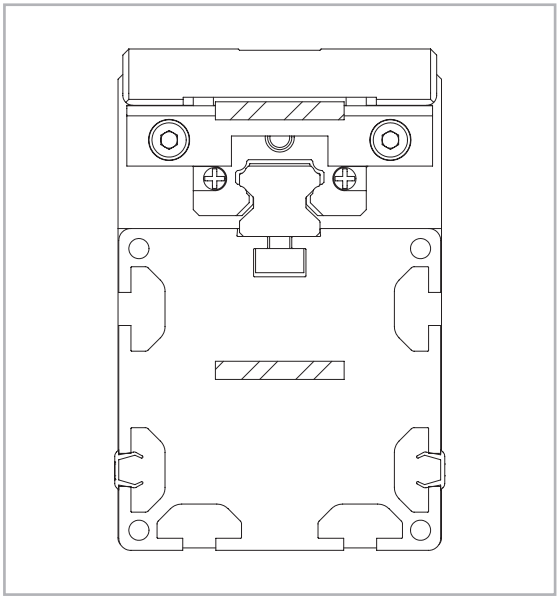

Abb. 2

Der neue Antriebskopf

Das Paar der symmetrischen Antriebsköpfe wurde entwickelt, um eine große Freiheit bei der Dimensionierung der Anwendung und bei der Montage des Getriebes an den Linearantrieben der Baureihe E-SMART zu gestatten. Mit einem Standardbausatz ist es möglich, das Getriebe an beiden Köpfen entweder auf der linken oder der rechten Seite zu montieren. Diese Funktion ist auch nützlich, wenn die Einheit als Teil eines mehrachsigen Systems montiert wird.

Der Montagesatz enthält Schrumpfscheibe, Adapterplatte und Befestigungsteile. Er kann zusammen mit dem Antrieb bestellt werden. Zum Einbau von Getrieben der wichtigsten Marken sind verschiedene Montagesätze erhältlich. Weitere Informationen finden Sie auf Seite SS-15.

Dieselbe Logik gilt, wenn die Welle montiert wird, um zwei Einheiten parallel zu verbinden.

E-SMART 30 SP2

Abmessungen E-SMART 30

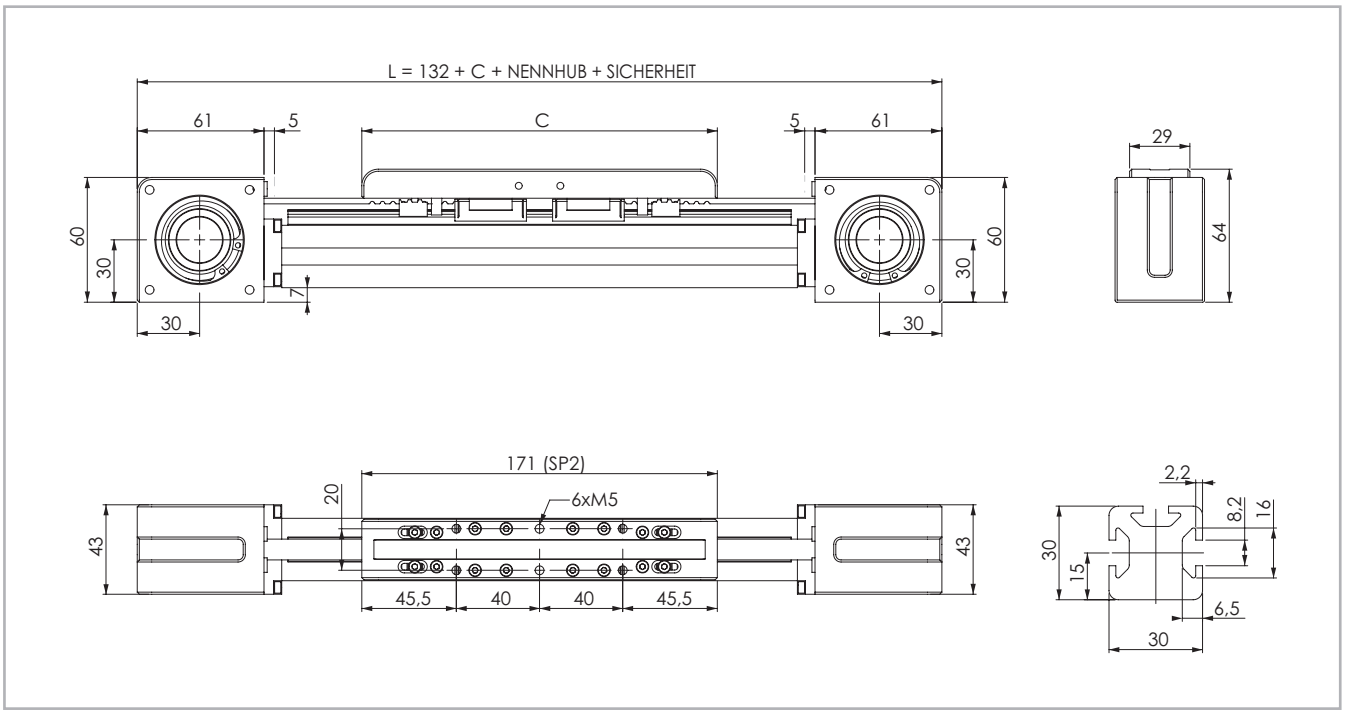

Die Sicherheits-Hublänge wird abhängig von den kundenspezifischen Anforderungen ermittelt

Abb. 3

Technische Daten

	Typ
	E-SMART 30 SP2
Maximale Hublänge [mm]	3700
Max. Wiederholgenauigkeit [mm]*1	± 0,05
Maximale Geschwindigkeit [m/s]	4,0
Maximale Beschleunigung [m/s²]	50
Zahnriemen-Typ	10 AT 5
Typ Zahnriemenscheibe	Z 24
Riemenscheibendurchmesser [mm]	38,2
Laufwagenhub je Umdrehung Zahnriemenscheibe [mm]	120
Gewicht des Laufwagens [kg]	0,28
Gewicht Hub Null [kg]	1,83
Gewicht je 100 mm Hub [kg]	0,16
Losbrechmoment [Nm]	0,15
Riemenscheiben-Trägheitsmoment [g·mm²]	57.630
Schienengröße [mm]	12 mini

*1) Die Wiederholgenauigkeit ist abhängig von der verwendeten Antriebsart

Tab. 4

Flächenträgheitsmomente der Aluminiumprofile

Typ	I_x [10^7 mm⁴]	I_y [10^7 mm⁴]	I_p [10^7 mm⁴]
E-SMART 30 SP2	0,003	0,003	0,007

Tab. 5

Antriebsriemen

Der Antriebsriemen besteht aus abriebfestem stahlverstärktem Polyurethan für hohe Zugkräfte.

Typ	Riementyp	Riemenbreite [mm]	Gewicht [kg/m]
E-SMART 30 SP2	10 AT 5	10	0,033

Tab. 6

Riemenlänge (mm) = 2 x L - 100 (SP2)

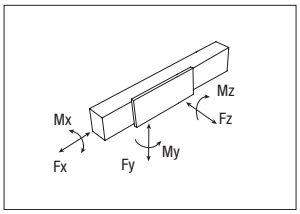

Tragzahlen

Typ	F_x [N]		F_y [N]		F_z [N]	M_x [Nm]	M_y [Nm]	M_z [Nm]
	Stat.	Dyn.	Stat.	Dyn	Stat.	Stat.	Stat.	Stat.
E-SMART 30 SP2	385	242	7060	6350	7060	46.2	166	166

Siehe Prüfung unter Statische Belastung und Lebensdauer auf Seite Ss-32ff

F_x in der Tabelle stellt die maximale Kapazität des Zahnriemens dar. Für die Anwendung muss auch die Grenze des übertragbaren Drehmoments der Schrumpfscheibe berücksichtigt werden (siehe Seite SS-15).

Tab. 7

E-SMART 50 SP1 - SP2 - SP3

Abmessungen E-SMART 50

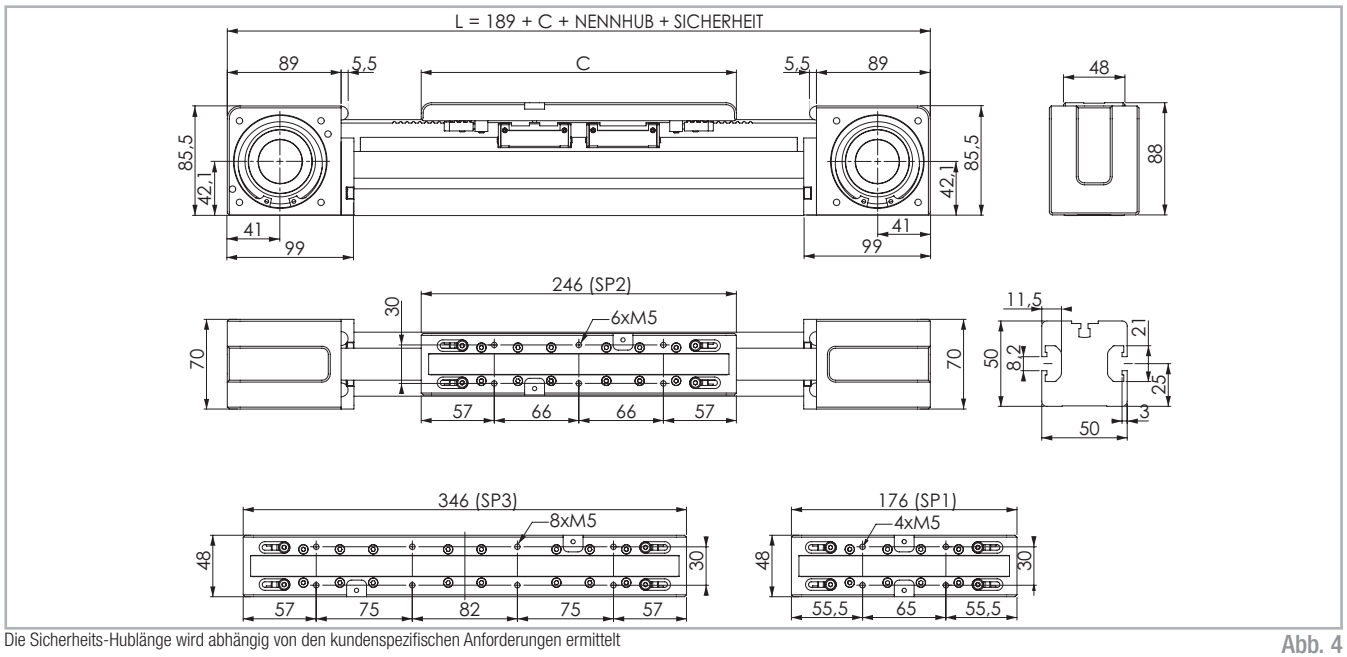

Die Sicherheits-Hublänge wird abhängig von den kundenspezifischen Anforderungen ermittelt

Abb. 4

Technische Daten

	Typ		
	E-SMART 50 SP1	E-SMART 50 SP2	E-SMART 50 SP3
Maximale Hublänge [mm]*1	6145	6075	5975
Max. Wiederholgenauigkeit [mm]*2	± 0,05	± 0,05	± 0,05
Maximale Geschwindigkeit [m/s]	4,0	4,0	4,0
Maximale Beschleunigung [m/s²]	50	50	50
Zahnriemen-Typ	25 AT 5	25 AT 5	25 AT 5
Typ Zahnriemenscheibe	Z 40	Z 40	Z 40
Riemenscheibendurchmesser [mm]	63,66	63,66	63,66
Laufwagenhub je Umdrehung Zahnriemenscheibe [mm]	200	200	200
Gewicht des Laufwagens [kg]	0,54	0,85	1,21
Gewicht Hub Null [kg]	4,89	5,4	6,16
Gewicht je 100 mm Hub [kg]	0,34	0,34	0,34
Losbrechmoment [Nm]	0,35	0,35	0,55
Riemenscheiben-Trägheitsmoment [g·mm²]	891.270	891.270	891.270
Schienengröße [mm]	15	15	15

*1) Ein Hub von 11.270 mm (SP1), 11.200 mm (SP2), 11.100 (SP3) ist mittels Stoßbearbeitung lieferbar.
*2) Die Wiederholgenauigkeit ist abhängig von der verwendeten Antriebsart

Tab. 8

Flächenträgheitsmomente der Aluminiumprofile

Typ	I_x [10^7 mm⁴]	I_y [10^7 mm⁴]	I_p [10^7 mm⁴]
E-SMART 50 SP	0,021	0,020	0,041

Tab. 9

Antriebsriemen

Der Antriebsriemen besteht aus abriebfestem stahlverstärktem Polyurethan für hohe Zugkräfte.

Typ	Riementyp	Riemenbreite [mm]	Gewicht [kg/m]
E-SMART 50 SP	25 AT 5	25	0,080

Tab. 10

Riemenlänge (mm) = 2 x L - 60 (SP1)
2 x L - 125 (SP2)
2 x L - 225 (SP3)

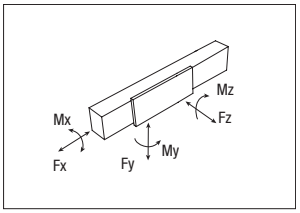

Tragzahlen

Typ	F_x [N]		F_y [N]		F_z [N]	M_x [Nm]	M_y [Nm]	M_z [Nm]
	Stat.	Dyn.	Stat.	Dyn	Stat.	Stat.	Stat.	Stat.
E-SMART 50 SP1	1050	750	12700	9860	12700	120	87	87
E-SMART 50 SP2	1050	750	25400	19720	25400	240	712	712
E-SMART 50 SP3	1050	750	38100	29580	38100	360	2146	2146

Siehe Prüfung unter Statische Belastung und Lebensdauer auf Seite Ss-32ff

Tab. 11

F_x in der Tabelle stellt die maximale Kapazität des Zahnriemens dar. Für die Anwendung muss auch die Grenze des übertragbaren Drehmoments der Schrumpfscheibe berücksichtigt werden (siehe Seite SS-15).

E-SMART 80 SP1 - SP2

Abmessungen E-SMART 80

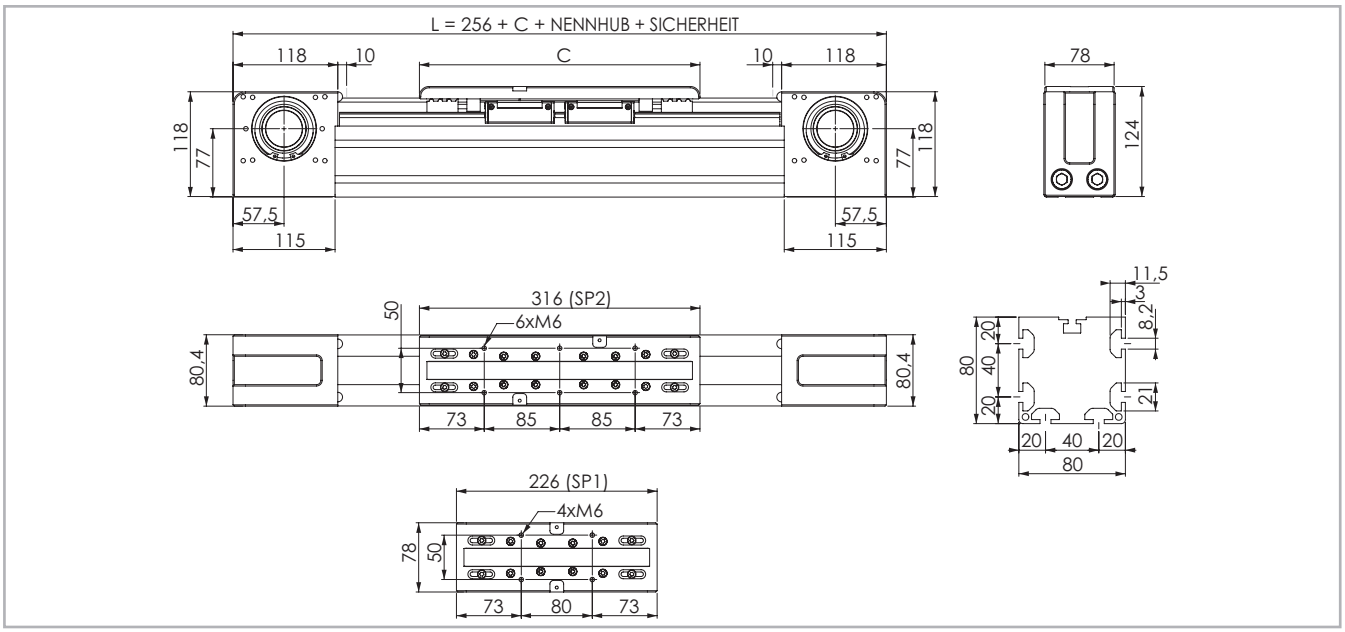

Die Sicherheits-Hublänge wird abhängig von den kundenspezifischen Anforderungen ermittelt

Abb. 5

Technische Daten

	Typ	
	E-SMART 80 SP1	E-SMART 80 SP2
Maximale Hublänge [mm]*1	6060	5970
Max. Wiederholgenauigkeit [mm]*2	± 0,05	± 0,05
Maximale Geschwindigkeit [m/s]	4,0	4,0
Maximale Beschleunigung [m/s²]	50	50
Zahnriemen-Typ	32 AT 10	32 AT 10
Typ Zahnriemenscheibe	Z 21	Z 21
Riemenscheibendurchmesser [mm]	66,84	66,84
Laufwagenhub je Umdrehung Zahnriemenscheibe [mm]	210	210
Gewicht des Laufwagens [kg]	1,34	1,97
Gewicht Hub Null [kg]	9,94	11,31
Gewicht je 100 mm Hub [kg]	0,76	0,76
Losbrechmoment [Nm]	0,95	1,3
Riemenscheiben-Trägheitsmoment [g·mm²]	938.860	938.860
Schienengröße [mm]	20	20

*1) Ein Hub von 11.190 mm (SP1), 11.000 mm (SP2) ist mittels Stoßbearbeitung lieferbar.
*2) Die Wiederholgenauigkeit ist abhängig von der verwendeten Antriebsart

Tab. 12

Flächenträgheitsmomente der Aluminiumprofile

Typ	I_x [10^7 mm⁴]	I_y [10^7 mm⁴]	I_p [10^7 mm⁴]
E-SMART 80 SP	0,143	0,137	0,280

Tab. 13

Antriebsriemen

Der Antriebsriemen besteht aus abriebfestem stahlverstärktem Polyurethan für hohe Zugkräfte.

Typ	Riementyp	Riemenbreite [mm]	Gewicht [kg/m]
E-SMART 80 SP	32 AT 10	32	0,186

Tab. 14

Riemenlänge (mm) = 2 x L - 135 (SP1)
2 x L - 225 (SP2)

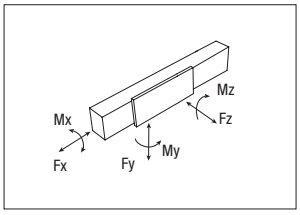

Tragzahlen

Typ	F_x [N]		F_y [N]		F_z [N]	M_x [Nm]	M_y [Nm]	M_z [Nm]
	Stat.	Dyn.	Stat.	Dyn	Stat.	Stat.	Stat.	Stat.
E-SMART 80 SP1	2523	1672	27700	22200	27700	350	240	240
E-SMART 80 SP2	2523	1672	55400	44400	55400	700	2025	2025

Siehe Prüfung unter Statische Belastung und Lebensdauer auf Seite Ss-32ff

Tab. 15

F_x in der Tabelle stellt die maximale Kapazität des Zahnriemens dar. Für die Anwendung muss auch die Grenze des übertragbaren Drehmoments der Schrumpfscheibe berücksichtigt werden (siehe Seite SS-15).

E-SMART 80 SP3 - SP4

Abmessungen E-SMART 80

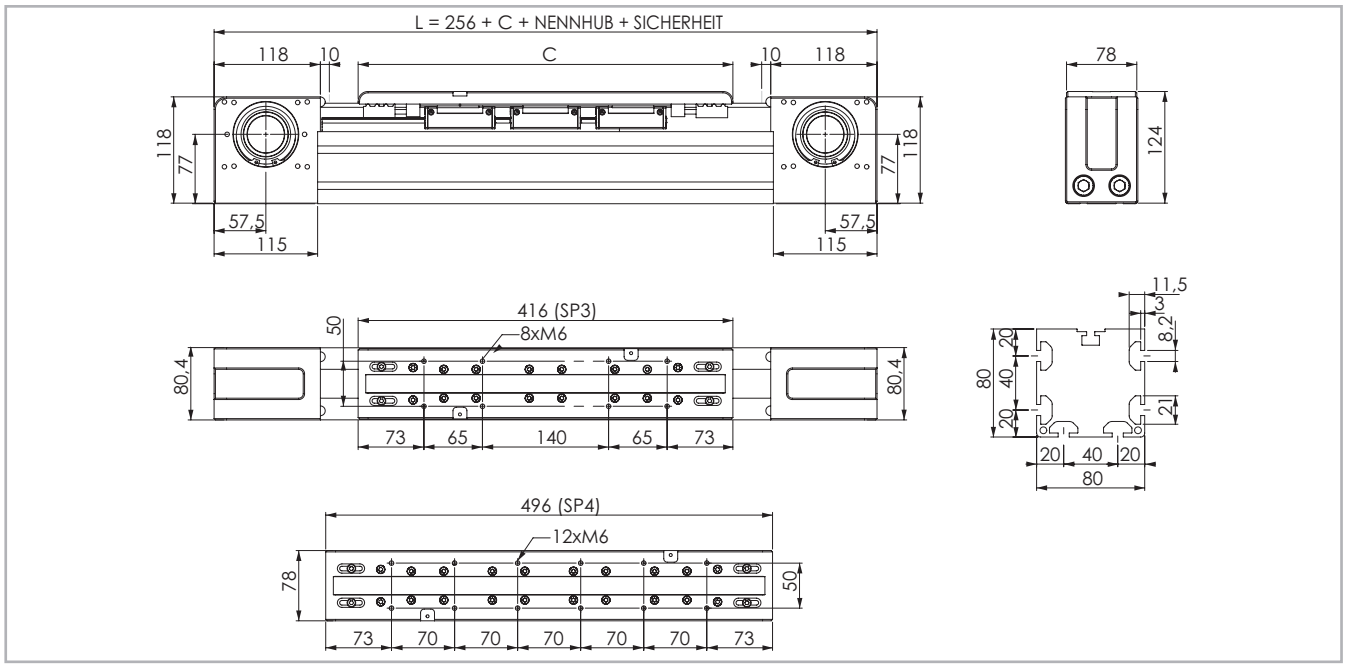

Die Sicherheits-Hublänge wird abhängig von den kundenspezifischen Anforderungen ermittelt

Abb. 6

Technische Daten

	Typ	
	E-SMART 80 SP3	E-SMART 80 SP4
Maximale Hublänge [mm]*1	5870	5790
Max. Wiederholgenauigkeit [mm]*2	± 0,05	± 0,05
Maximale Geschwindigkeit [m/s]	4,0	4,0
Maximale Beschleunigung [m/s²]	50	50
Zahnriemen-Typ	32 AT 10	32 AT 10
Typ Zahnriemenscheibe	Z 21	Z 21
Riemenscheibendurchmesser [mm]	66,84	66,84
Laufwagenhub je Umdrehung Zahnriemenscheibe [mm]	210	210
Gewicht des Laufwagens [kg]	2,63	3,23
Gewicht Hub Null [kg]	12,83	14,06
Gewicht je 100 mm Hub [kg]	0,76	0,76
Losbrechmoment [Nm]	1,4	1,52
Riemenscheiben-Trägheitsmoment [g·mm²]	938.860	938.860
Schienengröße [mm]	20	20

*1) Ein Hub von 11.000 mm (SP3), 10.920 mm (SP4) ist mittels Stoßbearbeitung lieferbar.
*2) Die Wiederholgenauigkeit ist abhängig von der verwendeten Antriebsart

Tab. 16

Flächenträgheitsmomente der Aluminiumprofile

Typ	I_x [10^7 mm⁴]	I_y [10^7 mm⁴]	I_p [10^7 mm⁴]
E-SMART 80 SP	0,143	0,137	0,280

Tab. 17

Antriebsriemen

Der Antriebsriemen besteht aus abriebfestem stahlverstärktem Polyurethan für hohe Zugkräfte.

Typ	Riementyp	Riemenbreite [mm]	Gewicht [kg/m]
E-SMART 80 SP	32 AT 10	32	0,186

Tab. 18

Riemenlänge (mm) = 2 x L - 325 (SP3)
2 x L - 405 (SP4)

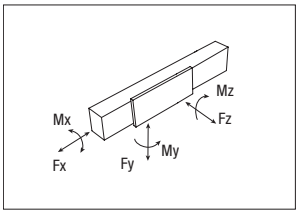

Tragzahlen

Typ	F_x [N]		F_y [N]		F_z [N]	M_x [Nm]	M_y [Nm]	M_z [Nm]
	Stat.	Dyn.	Stat.	Dyn	Stat.	Stat.	Stat.	Stat.
E-SMART 80 SP3	2523	1672	83100	66600	83100	1050	5263	5263
E-SMART 80 SP4	2523	1672	110800	88800	110800	1400	7479	7479

Siehe Prüfung unter Statische Belastung und Lebensdauer auf Seite Ss-32ff

Tab. 19

F_x in der Tabelle stellt die maximale Kapazität des Zahnriemens dar. Für die Anwendung muss auch die Grenze des übertragbaren Drehmoments der Schrumpfscheibe berücksichtigt werden (siehe Seite SS-15).

E-SMART 100 SP1 - SP2

Abmessungen E-SMART 100

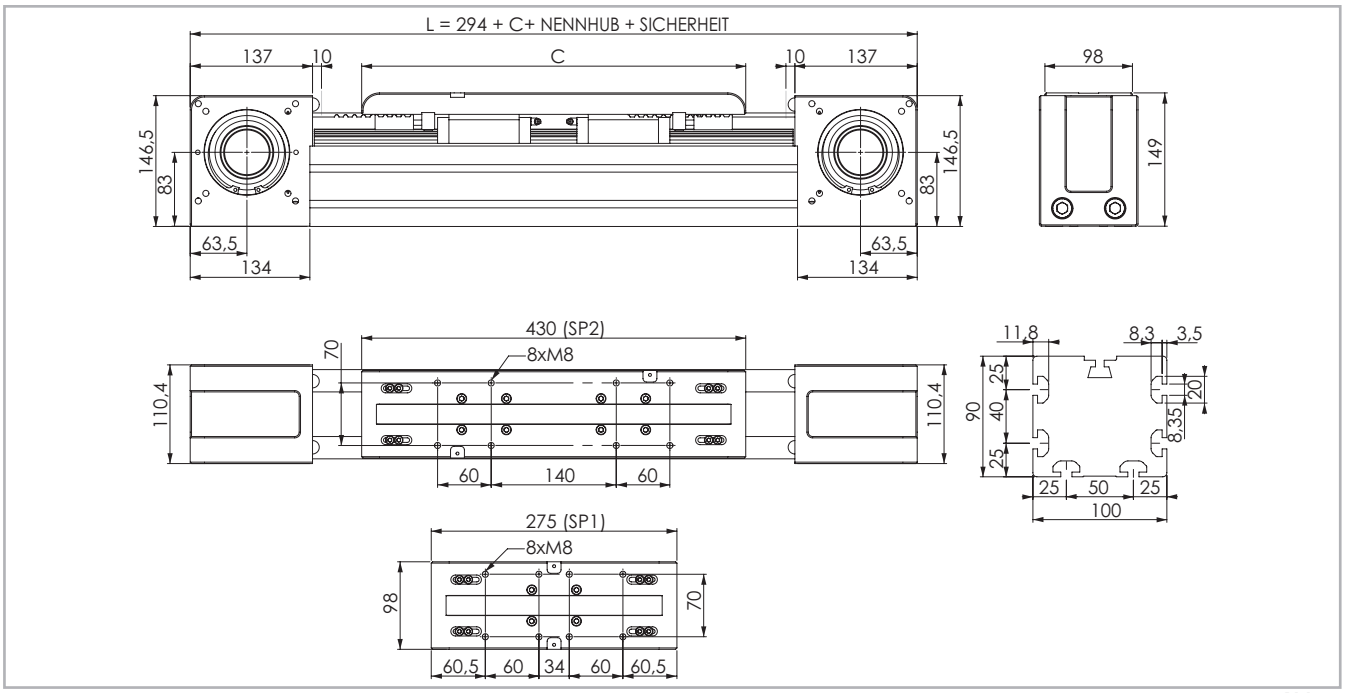

Die Sicherheits-Hublänge wird abhängig von den kundenspezifischen Anforderungen ermittelt

Abb. 7

Technische Daten

	Typ	
	E-SMART 100 SP1	E-SMART 100 SP2
Maximale Hublänge [mm]*1	6025	5870
Max. Wiederholgenauigkeit [mm]*2	± 0,05	± 0,05
Maximale Geschwindigkeit [m/s]	4,0	4,0
Maximale Beschleunigung [m/s²]	50	50
Zahnriemen-Typ	50 AT 10	50 AT 10
Typ Zahnriemenscheibe	Z 27	Z 27
Riemenscheibendurchmesser [mm]	85,94	85,94
Laufwagenhub je Umdrehung Zahnriemenscheibe [mm]	270	270
Gewicht des Laufwagens [kg]	2,72	4,42
Gewicht Hub Null [kg]	18,86	22,38
Gewicht je 100 mm Hub [kg]	1,3	1,3
Losbrechmoment [Nm]	2,1	2,4
Riemenscheiben-Trägheitsmoment [g·mm²]	4.035.390	4.035.390
Schienengröße [mm]	25	25

*1) Ein Hub von 11.155 mm (SP1), 11.000 mm (SP2) ist mittels Stoßbearbeitung lieferbar.
*2) Die Wiederholgenauigkeit ist abhängig von der verwendeten Antriebsart

Tab. 20

Flächenträgheitsmomente der Aluminiumprofile

Typ	I_x [10^7 mm⁴]	I_y [10^7 mm⁴]	I_p [10^7 mm⁴]
E-SMART 100 SP	0,247	0,316	0,536

Tab. 21

Antriebsriemen

Der Antriebsriemen besteht aus abriebfestem stahlverstärktem Polyurethan für hohe Zugkräfte.

Typ	Riementyp	Riemenbreite [mm]	Gewicht [kg/m]
E-SMART 100 SP	50 AT 10	50	0,290

Tab. 22

Riemenlänge (mm) = 2 x L - 120 (SP1)
2 x L - 275 (SP2)

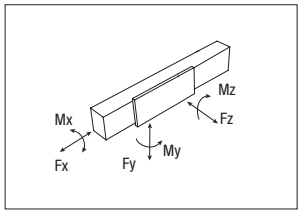

Tragzahlen

Typ	F_x [N]		F_y [N]		F_z [N]	M_x [Nm]	M_y [Nm]	M_z [Nm]
	Stat.	Dyn.	Stat.	Dyn	Stat.	Stat.	Stat.	Stat.
E-SMART 100 SP1	4980	3390	47300	34800	47300	670	670	670
E-SMART 100 SP2	4980	3390	94600	69600	94600	1340	7379	7379

Siehe Prüfung unter Statische Belastung und Lebensdauer auf Seite Ss-32ff
F_x in der Tabelle stellt die maximale Kapazität des Zahnriemens dar. Für die Anwendung muss auch die Grenze des übertragbaren Drehmoments der Schrumpfscheibe berücksichtigt werden (siehe Seite SS-15).

Tab. 23

E-SMART 100 SP3 - SP4

Abmessungen E-SMART 100

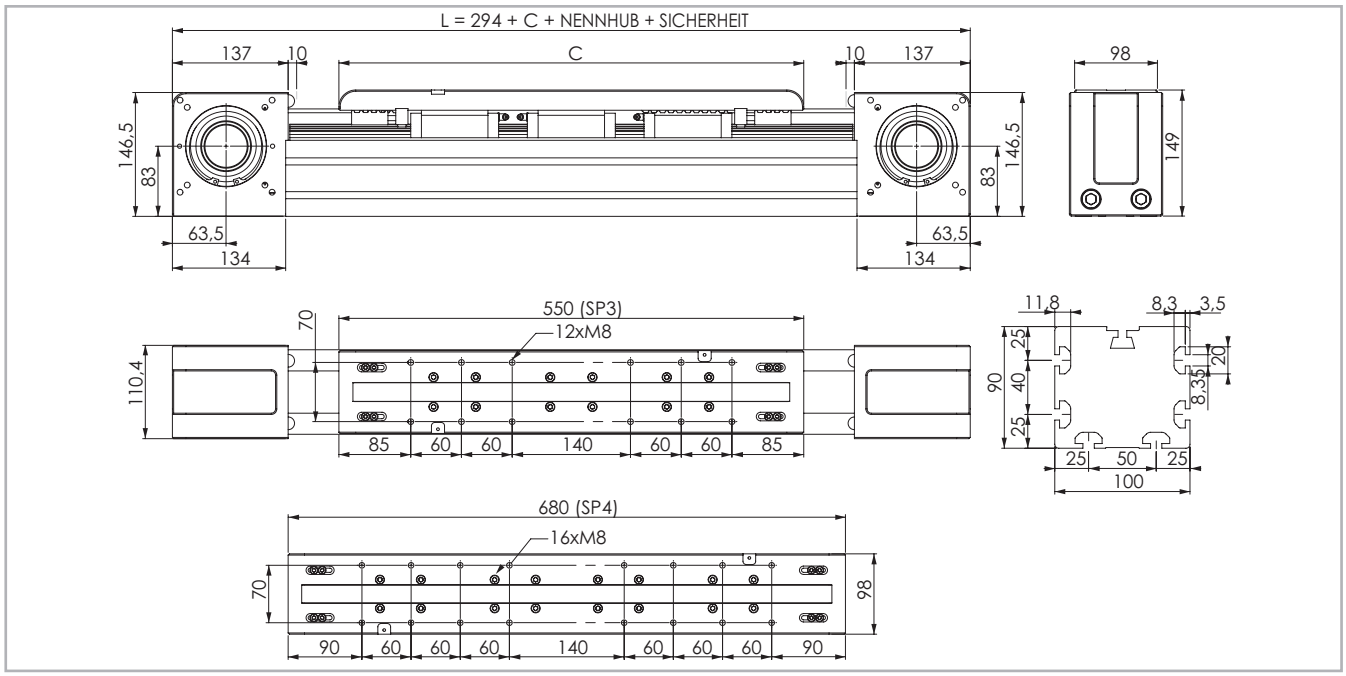

Die Sicherheits-Hublänge wird abhängig von den kundenspezifischen Anforderungen ermittelt

Abb. 8

Technische Daten

	Typ	
	E-SMART 100 SP3	E-SMART 100 SP4
Maximale Hublänge [mm]*1	5750	5620
Max. Wiederholgenauigkeit [mm]*2	± 0.05	± 0.05
Maximale Geschwindigkeit [m/s]	4.0	4.0
Maximale Beschleunigung [m/s²]	50	50
Zahnriemen-Typ	50 AT 10	50 AT 10
Typ Zahnriemenscheibe	Z 27	Z 27
Riemenscheibendurchmesser [mm]	85.94	85.94
Laufwagenhub je Umdrehung Zahnriemenscheibe [mm]	270	270
Gewicht des Laufwagens [kg]	5.85	7.34
Gewicht Hub Null [kg]	25.22	28.25
Gewicht je 100 mm Hub [kg]	1.3	1.3
Losbrechmoment [Nm]	2.6	2.8
Riemenscheiben-Trägheitsmoment [g·mm²]	4.035.390	4.035.390
Schienengröße [mm]	25	25

*1) Ein Hub von 10.880 mm (SP3), 10.750 mm (SP4) ist mittels Stoßbearbeitung lieferbar.
*2) Die Wiederholgenauigkeit ist abhängig von der verwendeten Antriebsart

Tab. 24

Flächenträgheitsmomente der Aluminiumprofile

Typ	I_x [10^7 mm⁴]	I_y [10^7 mm⁴]	I_p [10^7 mm⁴]
E-SMART 100 SP	0.247	0.316	0.536

Tab. 25

Antriebsriemen

Der Antriebsriemen besteht aus abriebfestem stahlverstärktem Polyurethan für hohe Zugkräfte.

Typ	Riementyp	Riemenbreite [mm]	Gewicht [kg/m]
E-SMART 100 SP	50 AT 10	50	0.290

Tab. 26

Riemenlänge (mm) = 2 x L - 395 (SP3)
2 x L - 252 (SP4)

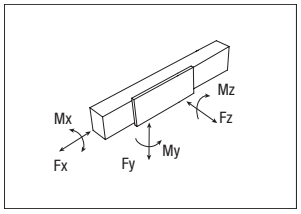

Tragzahlen

Typ	F_x [N]		F_y [N]		F_z [N]	M_x [Nm]	M_y [Nm]	M_z [Nm]
	Stat.	Dyn.	Stat.	Dyn	Stat.	Stat.	Stat.	Stat.
E-SMART 100 SP3	4980	3390	141900	104400	141900	2010	13055	13055
E-SMART 100 SP4	4980	3390	189200	139200	189200	2680	19204	19204

Siehe Prüfung unter Statische Belastung und Lebensdauer auf Seite Ss-32ff
F_x in der Tabelle stellt die maximale Kapazität des Zahnriemens dar. Für die Anwendung muss auch die Grenze des übertragbaren Drehmoments der Schrumpfscheibe berücksichtigt werden (siehe Seite SS-15).

Tab. 27

Schmierung

SP-Lineareinheiten mit Kugelumlaufführungen

In den Lineareinheiten der Ausführung SP werden wartungsarme Kugelumlaufführungen eingesetzt. In den Linearführungswagen werden die Wälzkörper in einer Kunststoffkette gehalten, die die metallische Reibung zwischenden Kugeln verhindert und die sie auf ihrer Bahn durch die Kugelumläufe führt. Dadurch wird der Verschleiß der Kugeln verringert und folglich die Lebensdauer erhöht.

Dieses System garantiert lange Wartungsintervalle: SP-Version: alle 2000 km bzw. 1 Jahr Nutzungsdauer (es gilt der zuerst erreichte Wert). Für Anwendungen mit einer längeren Lebensdauer, hohen dynamischen Anforderungen bzw. großen Belastungen kontaktieren Sie uns bitte zu einer weiteren Überprüfung.

E-SMART

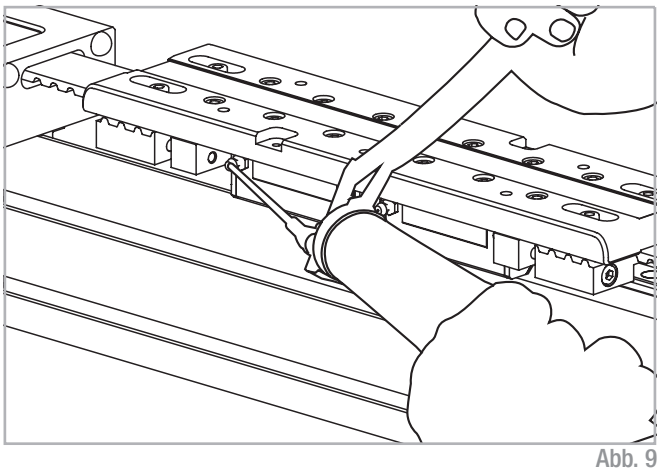

Abb. 9

- Adapter der Schmierpumpe auf Schmiernippel am Laufwagens aufstecken und entsprechende Nachschmiermenge je Schmieranschluß einfüllen.
- Zu verwendender Schmierstoff: Lithiumverseiftes Fett der Konsistenzklasse NLGI 2.
- Bei besonderen Bedingungen (hohe Belastungen, große Verschmutzungen, etc.) bitte Nachschmierintervalle und Schmierstoff vom Hersteller bestimmen lassen. Für weitere ausführliche Informationen wenden Sie sich bitte an unsere Anwendungstechnik.

Nachschmiermenge (je Schmieranschluss):

Typ	Menge [cm³] pro Schmiernippel
E-SMART 30	0.5
E-SMART 50	0.2
E-SMART 80	0.5
E-SMART 100	0.6

Tab. 28

Zapfen

Zapfen Typ AS

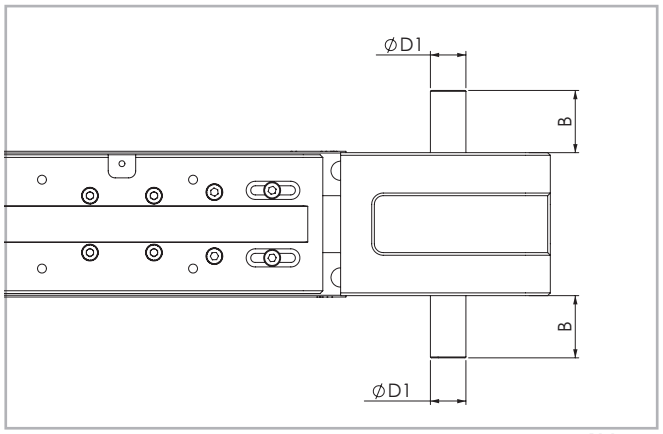

Position des Zapfens rechts oder links im Verhältnis zum Antriebskopf

Abb. 10

Diese Konfiguration des Antriebskopfes wird mit einem Montagekit erreicht, der als Zubehör geliefert wird. Die Montage auf der linken oder rechten Seite des Antriebskopfes kann vom Kunden entschieden werden

Einheit (mm)

Passend für Typ	Zapfentyp	B	D1	AS Montage kit Bestellcode
E-SMART 30	AS 12	25	12h7	G000348
E-SMART 50	AS 15	35	15h7	G000851
E-SMART 80	AS 20	36,5	20h7	G000828
E-SMART 100	AS 25	50	25h7	G000649

Tab. 29

Motoranschluss

Hohlwelle Typ AC - Standardausführung

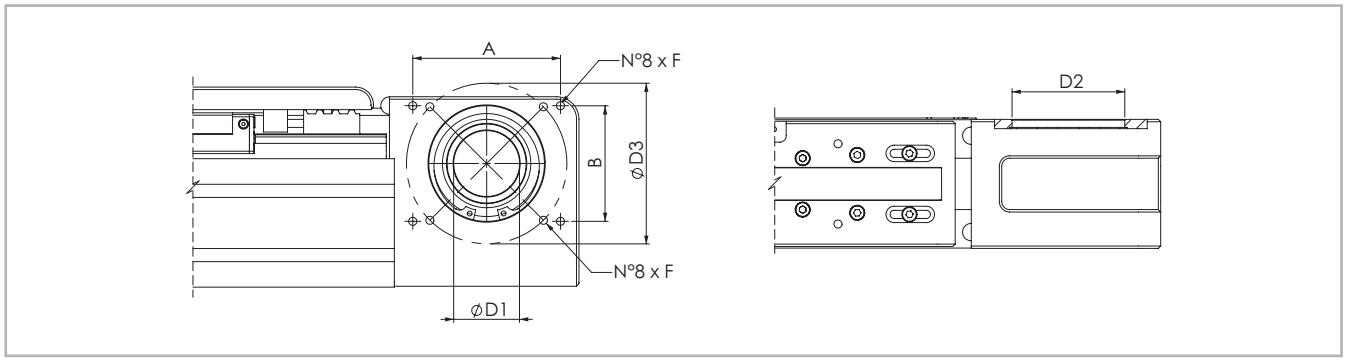

Abb. 11

Einheit (mm)

Anwendbar für Typ	Zapfen-typ	D1	D2	D3	F	A x B	Antriebs-kopf
E-SMART 30	AC 22	22H7	42	68	M5	-	2R
E-SMART 50	AC 34	34H7	72	90	M6	-	2R
E-SMART 80	AC 41	41H7	72	100	M6	92x72	2R
E-SMART 100	AC 50	50H7	95	130	M8	109x109	2R

Tab. 30

Für die Montage von angebotenen Standard-Getrieben über Hohlwelle ist ein Adapterflansch erforderlich, der bei Rollon erhältlich ist.

Lineareinheiten im Paralleleinsatz

Verbindungswelle für den Einsatz in paralleler Anordnung

Für den Einsatz von zwei Lineareinheiten in paralleler Anordnung ist eine Synchronisations-Antriebswelle, die die Antriebe der beiden Lineareinheiten miteinander verbindet, notwendig. Rollon kann in diesem Fall ein komplettes Kit bestehend aus Aluminium-Welle, Lamellenkupplungen und Spannelementen liefern.

Trägheitsmoment [g·mm²] C1 + C2 · (X-Y)

	C1	C2	Gewicht [Kg] D1+D2 · (X-Y)	
	[g·mm²]	[g·mm²]	D1 [Kg]	D2 [Kg mm]
GK12P	61.456	69	0.308	0.00056
GK15P	906.928	464	2.28	0.00148
GK20P	1.014.968	464	2.48	0.00148
GK25P	5.525.250	4.708	6.24	0.0051

Tab. 31

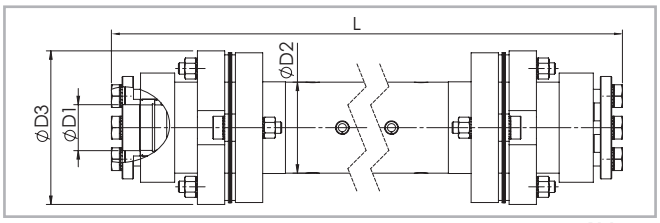

Abb. 12

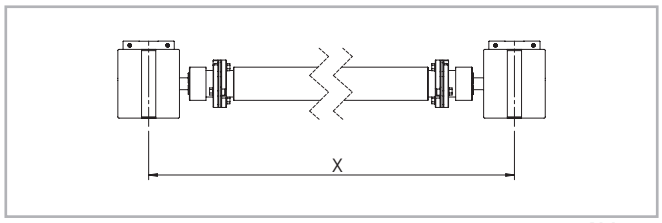

Abb. 13

Abmessungen (mm)

Passend für Typ	Zapfentyp	D1	D2	D3	Y [mm]	Bestellcode	L
E-SMART 30	AP 12	12	25	45	166	GK12P...1A	L= X-51 [mm]
E-SMART 50	AP 15	15	40	69.5	210	GK15P...1A	L= X-79 [mm]
E-SMART 80	AP 20	20	40	69.5	250	GK20P...1A	L= X-97 [mm]
E-SMART 100	AP 25	25	70	99	356	GK25P...1A	L= X-145 [mm]

Tab. 32

Zubehör

Befestigung mit Spannpratzen oder Nutensteinen

Aufgrund des Kugelumlauf-Führungssystems können die Rollon Lineareinheiten der SMART Serie in jeder beliebigen Position eingebaut werden, da die Einheit dank dieses Systems Belastungen aus allen Richtungen aufnehmen kann.

Zur Befestigung der Lineareinheiten der SMART Serie werden die folgenden Systeme empfohlen:

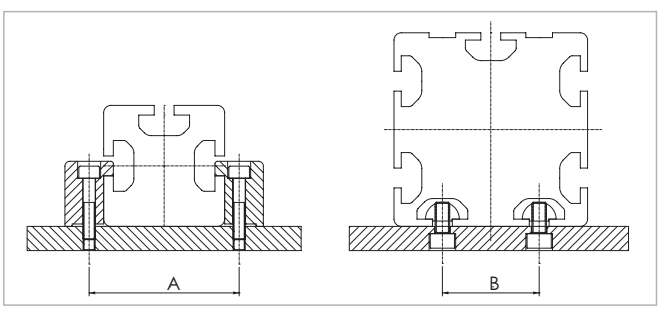

Abb. 14

Abmessungen (mm)

	A	B
E-SMART 30	42	-
E-SMART 50	62	-
E-SMART 80	92	40
E-SMART 100	120	50

Tab. 33

Spannpratze

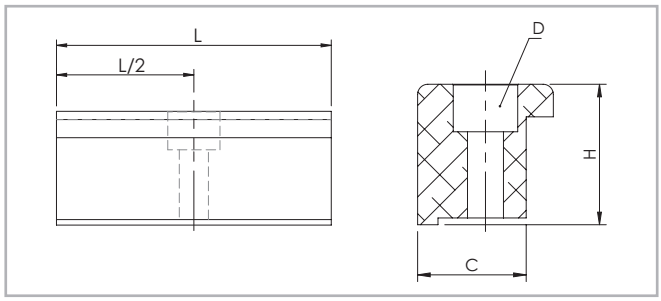

Abb. 15

T-Nutenstein

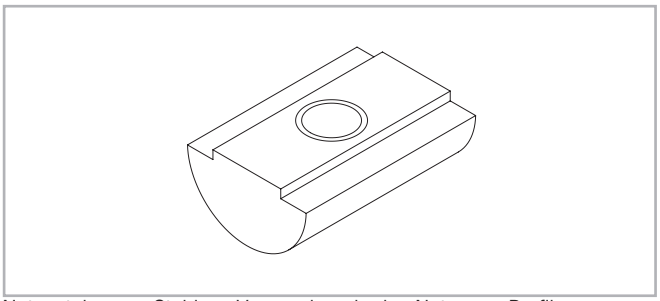

Nutensteine aus Stahl zur Verwendung in den Nuten am Profil Abb. 16

Abmessungen (mm)

	C	H	L	D	Bestellcode
E-SMART 30	16	17,5	50	M5	1001490
E-SMART 50	16	26,9	50	M5	1000097
E-SMART 80	16	20,7	50	M5	1000111
E-SMART 100	31	28,5	100	M10	1002377

Tab. 34

Einheit (mm)

Typ	Bohrung	Länge	Bestellcode
E-SMART 30	M5	20	6000436
E-SMART 50	M6	20	6000437
E-SMART 80	M6	20	6000437
E-SMART 100	M6	20	6000437

Tab. 35

Näherungsschalter

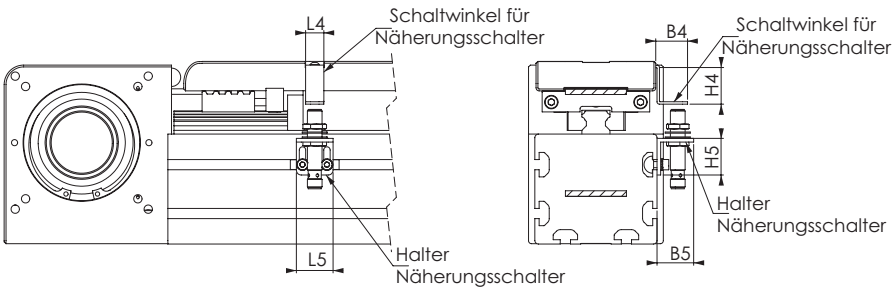

Abb. 17

Halter Näherungsschalter

Aluminiumwinkel, mit T-Muttern zur Befestigung

Schaltwinkel für Näherungsschalter

Auf dem Laufwagen montiertes Stahlblech dient zum Aktivieren des Näherungsschalters

Einheit (mm)

	B4	B5	L4	L5	H4	H5	Für Näherungs-schalter	Schaltwinkel Bestellcode	Sensorhalter Bestellcode
E-SMART 30	30	30	30	30	15	30	Ø 8	G000847	G000901
E-SMART 50	26	30	15	30	32	30	Ø 8	G000833	G000838
E-SMART 80	26	30	15	30	32	30	Ø 8	G000833	G000838
E-SMART 100	26	30	15	30	32	30	Ø 8	G000833	G000838

Tab. 36

Adapterflansch für die Getriebeeinheit

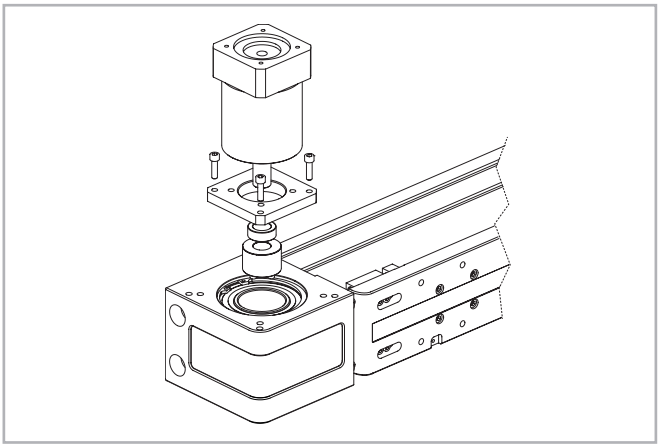

Abb. 18

Das Montagekit umfasst: Spannring, Adapterplatte und Befestigungsteile

Typ der Einheit	Typ des Getriebes (nicht enthalten)	Bestellcode Montagekit
E-SMART 30	MP053	G000356
	LC050; NPO05S; PE2	G000357
	SW030	G000383
E-SMART 50	MP060; PLE60	G000852
	LC070; MPV00; NPO15S; PE3	G000853
	SW040	G000854
E-SMART 80	P3	G000824
	MP080	G000826
	LC090; MPV01; NPO25S; PE4	G000827
	MP105	G000830
	PE3; NPO15S; LC070	G001078
	SP075; PLN090	G000859
	SP060; PLN070	G000829
	SW040	G000866
	SW050	G000895
E-SMART 100	MP130	G000482
	LC120; MPV02; NPO35S; PE5	G000483
	LC090; PE4; NPO25S	G000525
	MP105	G000527
	SW050	G000717

Tab. 37

Für weitere Getriebetypen wenden Sie sich bitte an unsere Anwendungstechnik.

Einzelne Schrumpfscheibe

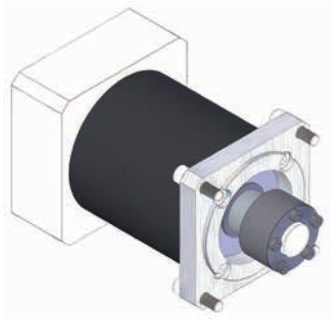

Abb. 19

Die Codes in der folgenden Tabelle beziehen sich auf eine Schrumpfscheibe, die als Einzelelement bestellt wird.

Einheit Typ	Hohlwelle [mm]	Schrumpf-scheibe dxD [mm]	Übertragbares Drehmoment* [Nm]	Code Schrumpf-scheibe
E-SMART 30	22	12x22	29	6000791
E-SMART 50	34	14x34	64	6005737
		16x34	73	6005738
		19x34	87	6005739
E-SMART 80	41	19x41	150	6005734
		22x41	174	6005735
		25x41	198	6005736
E-SMART 100	50	22x50	286	6005730
		25x50	324	6005731
		32x50	415	6005732

* Das übertragbare Drehmoment in der Tabelle stellt die maximale Kapazität der Schrumpfscheibe dar.
Für die Anwendung muss auch die Grenze von F_x berücksichtigt werden.

Tab. 38

Bestellschlüssel

Identification codes for the E-SMART linear unit

L	10 03 = 30 05 = 50 08 = 80 10 = 100	2R	02000	2R Typ (30) 2R=SP2 Typ (50-80) 1R=SP1 - 2R=SP2 - 3R=SP3 - 4R=SP4 Typ (100) 1R=SP1 - 2R=SP2 - 3R=SP3 - 4R=SP4
			L = Gesamtlänge	
		Antriebskopf *siehe S. SS-12*		
	Lineareinheit Größe *siehe von S. SS-5 bis S. SS-10*			
Typ E-SMART Serie *siehe S. SS-2*				

Um Identifizierungscodes für Actuator Line zu erstellen, besuchen Sie bitte die Seite: **http://configureactuator.rollon.com**

Configure Actuator

Ausrichtung Links/Rechts

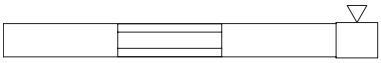

Rechts



Links

R-SMART Serie

Beschreibung R-SMART Serie

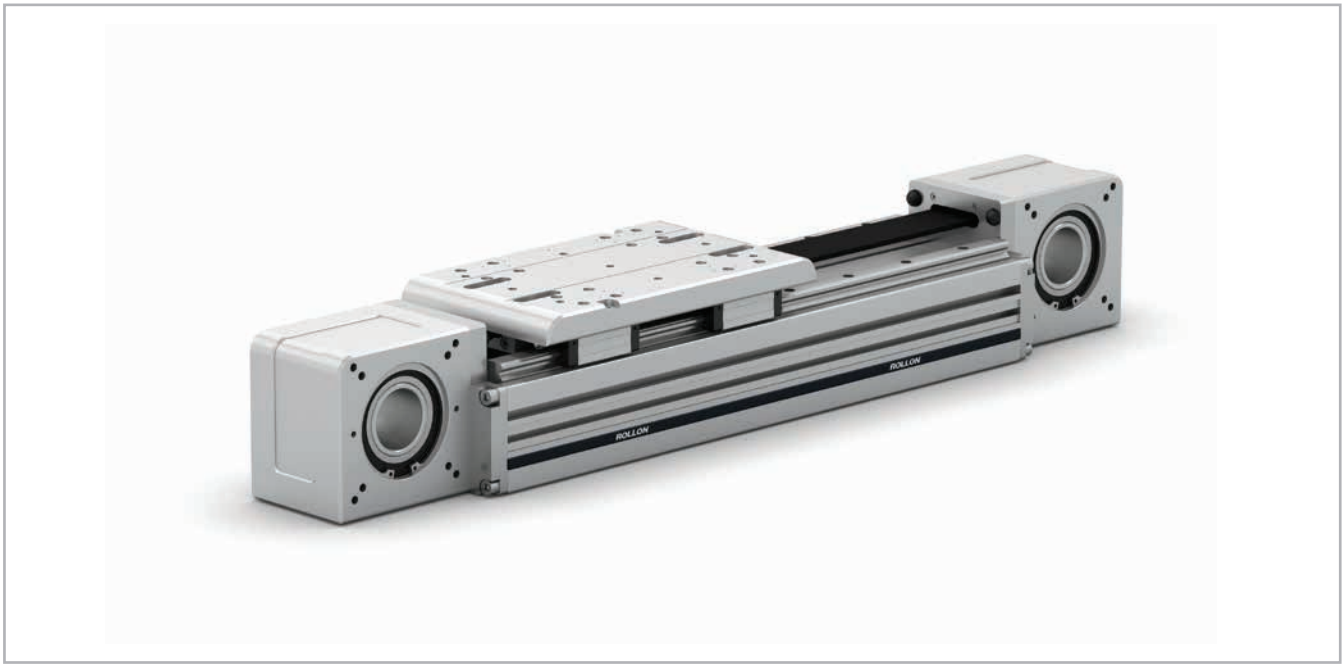

Abb. 20

R-SMART

Die Lineareinheiten der Baureihe R-SMART eignen sich besonders für hohe Belastungen, das Ziehen und Schieben sehr schwerer Massen, anspruchsvolle Arbeitszyklen, freitragenden Einbau bei Gantry-Bauweise und für den Betrieb in automatisierten Industrielinien.

Die Baureihe umfasst Lineareinheiten mit selbsttragenden Aluminium-Strangpressprofilen, die in vier Baugrößen von 120 bis 220 mm erhältlich sind. Der Antrieb erfolgt durch einen stahlverstärkten Zahnriemen aus Polyurethan. Auf der Einzelschiene sind mehrere Kugelumlaufwagen montiert. Zur zusätzlichen Erhöhung der Belastungsfähigkeit sind auch Mehrfachläufer lieferbar.

Diese Einheiten werden vor allem für Anwendungen benutzt, bei denen sehr hohe Belastungen auf sehr engem Raum auftreten und bei denen die Maschinen für die regelmäßigen Wartungsarbeiten nicht angehalten werden können.

Aufbau des Systems

Strangpressprofil

Die Strangpressprofile aus eloxiertem Aluminium, die für die Gehäuse der Lineareinheiten der Rollon-Baureihe R-SMART verwendet werden, wurden in Zusammenarbeit mit einem auf diesem Gebiet führenden Unternehmen entworfen und hergestellt, um die richtige Kombination aus hoher mechanischer Festigkeit und reduziertem Gewicht zu erreichen. Die für das eloxierte Aluminium verwendete Legierung 6060 (zu den physikalischen und chemischen Eigenschaften siehe unten) wurde mit Abmessungstoleranzen stranggepresst, die der Norm EN 755-9 entsprechen.

Antriebsriemen

In den Lineareinheiten der R-SMART Serie werden stahlverstärkte Zahnriemen aus Polyurethan mit AT-Zahnprofil eingesetzt. Dieser Zahnriementyp hat sich in Bezug auf zulässige Antriebsmomente, Kompaktheit und Geräuschentwicklung als der zweckmäßigste für die Antriebsübertragung in Lineareinheiten erwiesen. Die Kombination mit Nullspiel-Zahnriemenscheiben ermöglicht so Wechselbelastungen ohne Umkehrspiel. Durch Ausnutzung der durch das Profil vorgegebenen maximalen Zahnriemenbreite und Einstellung einer optimalen Vorspannung des Riemens können die folgenden Eigenschaften erreicht werden:

- **Hohe Verfahrgeschwindigkeiten**
- **Geringe Geräuschentwicklung**
- **Niedriger Verschleiß**

Laufwagen

Der Laufwagen der Lineareinheiten der R-SMART Serie besteht aus eloxiertem Aluminium. Für jeden Typ von Lineareinheit sind Laufwagen in zwei Längen verfügbar.

Allgemeine Daten des verwendeten Aluminiums: AL 6060

Chemische Zusammensetzung [%]

Al	Mg	Si	Fe	Mn	Zn	Cu	Verunreinigungen
Rest	0,35-0,60	0,30-0,60	0,30	0,10	0,10	0,10	0,05-0,15

Tab. 39

Physikalische Eigenschaften

Dichte	Elastizitäts-modul	Wärmeausdehnungs-koeffizient (20°-100°C)	Wärmeleitfähigkeit (20°C)	Spezifische Wärme (0°-100°C)	Spez. Widerstand	Schmelz temperatur
$\frac{kg}{dm^3}$	$\frac{kN}{mm^2}$	$\frac{10^{-6}}{K}$	$\frac{W}{m \cdot K}$	$\frac{J}{kg \cdot K}$	$\Omega \cdot m \cdot 10^{-9}$	°C
2.7	70	23.8	200	880-900	33	600-655

Tab. 40

Mechanische Eigenschaften

Rm	Rp (02)	A	HB
$\frac{N}{mm^2}$	$\frac{N}{mm^2}$	%	—
250	200	10	75

Tab. 41

Führungssystem

Das Führungssystem ist ausschlaggebend für die maximal zulässigen Tragzahlen, Geschwindigkeiten und Beschleunigung. Lineareinheiten der SMART Serie werden mit folgendem Führungssystem angeboten:

SMART...SP mit Kugelumlauf-Linearführungen

- Eine Kugelumlauf-Linearführung mit Tragzahlen für hohe Belastungen wird in der dafür vorgesehenen Nut auf dem Aluminiumprofil befestigt.
- Der Laufwagen der Lineareinheit wird auf vier oder sechs vorgespannte Linearführungswagen montiert.
- Aufgrund der vier Kugelreihen, die sich in jedem Kugelumlaufwagen befinden, kann das Linearführungssystem höchste Kräfte aus allen Richtungen aufnehmen.
- Die Linearführungswagen sind zum Schutz gegen das Eindringen von Schmutz allseitig mit Abstreifern versehen. Bei sehr hohem Verschmutzungsgrad kann ein zusätzlicher Abstreifer montiert werden.

Mit dem beschriebenen Führungssystem werden folgende Eigenschaften erreicht:

- Hohe Geschwindigkeiten und hohe Beschleunigungen
- Hohe Tragzahlen
- Niedrige Verschiebewiderstände
- Hohe Lebensdauer
- Wartungsarm
- Geräuscharm

R-SMART Querschnitt

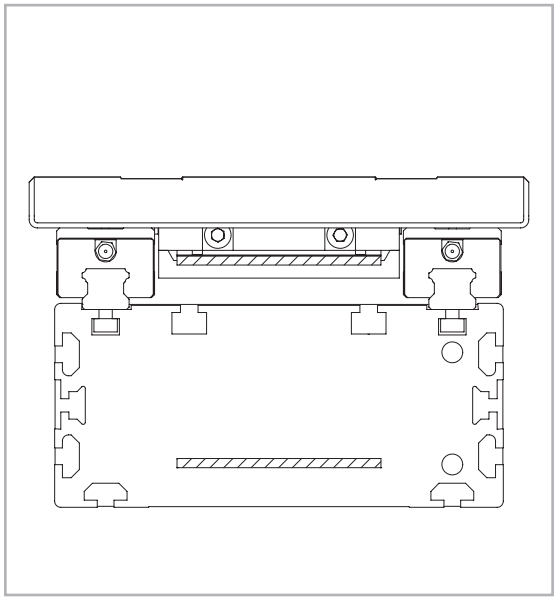

Abb. 21

Der neue Antriebskopf

Das Paar der symmetrischen Antriebsköpfe wurde entwickelt, um eine große Freiheit bei der Dimensionierung der Anwendung und bei der Montage des Getriebes an den Linearantrieben der Baureihe R-SMART zu gestatten. Mit einem Standardbausatz ist es möglich, das Getriebe an beiden Köpfen entweder auf der linken oder der rechten Seite zu montieren. Diese Funktion ist auch nützlich, wenn die Einheit als Teil eines mehrachsigen Systems montiert wird.

Der Montagesatz enthält Schrumpfscheibe, Adapterplatte und Befestigungsteile. Er kann zusammen mit dem Antrieb bestellt werden. Zum Einbau von Getrieben der wichtigsten Marken sind verschiedene Montagesätze erhältlich. Weitere Informationen finden Sie auf Seite SS-28.

Dieselbe Logik gilt, wenn die Welle montiert wird, um zwei Einheiten parallel zu verbinden.

R-SMART 120 SP4 - SP6

Abmessungen R-SMART 120

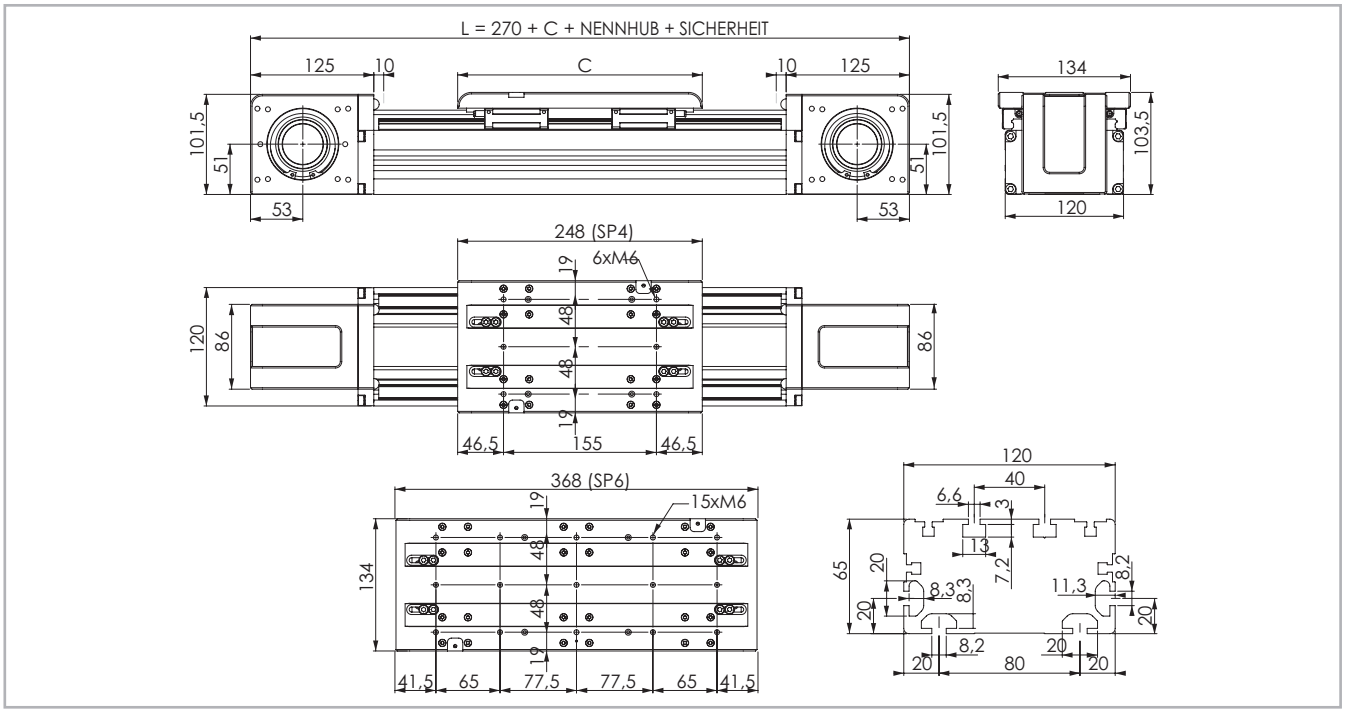

Die Sicherheits-Hublänge wird abhängig von den kundenspezifischen Anforderungen ermittelt

Abb. 22

Technische Daten

	Typ	
	R-SMART 120 SP4	R-SMART 120 SP6
Maximale Hublänge [mm]*1	6050	5930
Max. Wiederholgenauigkeit [mm]*2	± 0,05	± 0,05
Maximale Geschwindigkeit [m/s]	4,0	4,0
Maximale Beschleunigung [m/s²]	50	50
Zahnriemen-Typ	40 AT 10	40 AT 10
Typ Zahnriemenscheibe	Z 21	Z 21
Riemenscheibendurchmesser [mm]	66,84	66,84
Laufwagenhub je Umdrehung Zahnriemenscheibe [mm]	210	210
Gewicht des Laufwagens [kg]	3	4
Gewicht Hub Null [kg]	11,7	15
Gewicht je 100 mm Hub [kg]	0,9	0,9
Losbrechmoment [Nm]	1,95	2,3
Riemenscheiben-Trägheitsmoment [g·mm²]	1.054.300	1.054.300
Schienengröße [mm]	15	15

*1) Ein Hub von 11.200 mm (SP4), 11.080 mm (SP6) ist mittels Stoßbearbeitung lieferbar.
*2) Die Wiederholgenauigkeit ist abhängig von der verwendeten Antriebsart

Tab. 42

Flächenträgheitsmomente der Aluminiumprofile

Typ	I_x [10^7 mm⁴]	I_y [10^7 mm⁴]	I_p [10^7 mm⁴]
R-SMART 120 SP	0,108	0,367	0,475

Tab. 43

Antriebsriemen

Der Antriebsriemen besteht aus abriebfestem stahlverstärktem Polyurethan für hohe Zugkräfte.

Typ	Riementyp	Riemenbreite [mm]	Gewicht [kg/m]
R-SMART 120 SP	40 AT 10	40	0,23

Tab. 44

Riemenlänge (mm) = 2 x L - 115 (SP4)
2 x L - 235 (SP6)

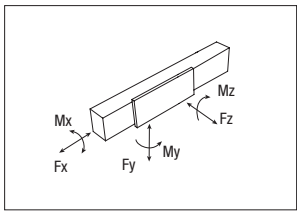

Tragzahlen

Typ	F_x [N]		F_y [N]		F_z [N]	M_x [Nm]	M_y [Nm]	M_z [Nm]
	Stat.	Dyn.	Stat.	Dyn	Stat.	Stat.	Stat.	Stat.
R-SMART 120 SP4	3154	2090	50800	39440	50800	2337	3277	3277
R-SMART 120 SP6	3154	2090	76200	59160	76200	3505	6248	6248

Siehe Prüfung unter Statische Belastung und Lebensdauer auf Seite Ss-32ff
F_x in der Tabelle stellt die maximale Kapazität des Zahnriemens dar. Für die Anwendung muss auch die Grenze des übertragbaren Drehmoments der Schrumpfscheibe berücksichtigt werden (siehe Seite SS-28).

Tab. 45

R-SMART 160 SP4 - SP6

R-SMART 160 Dimensions

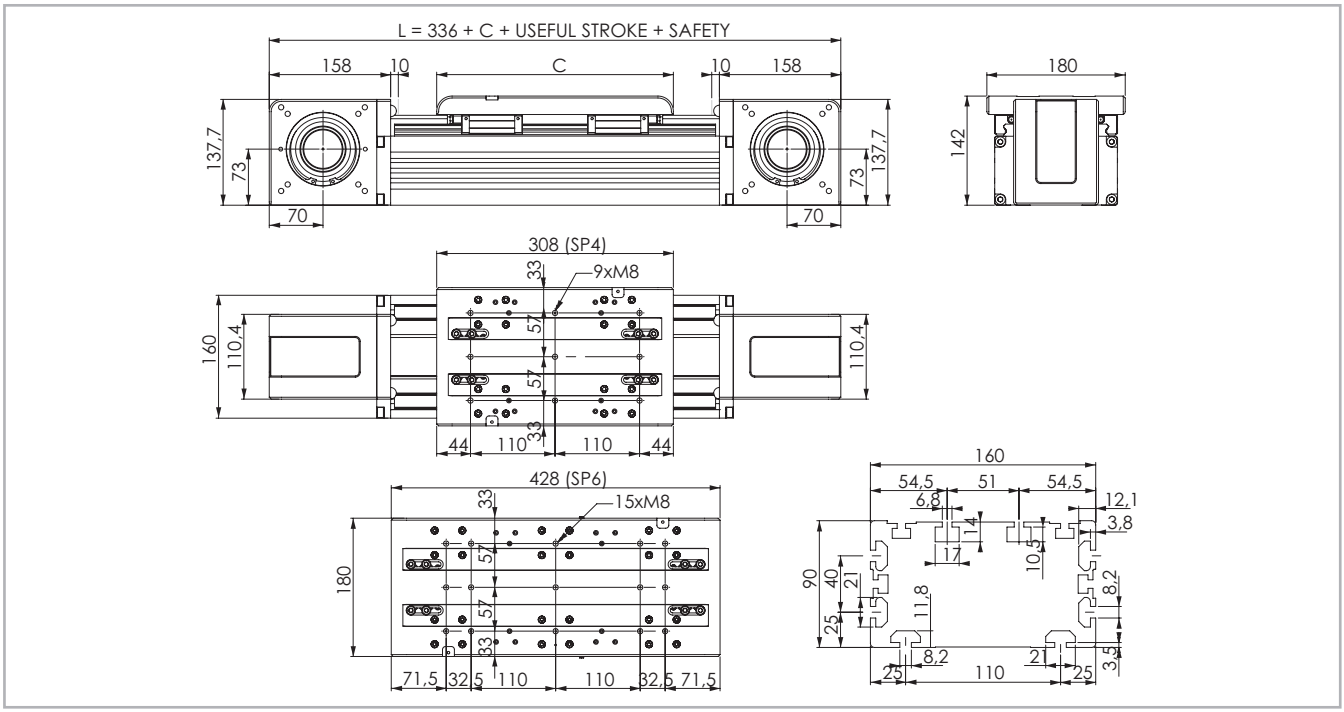

Die Sicherheits-Hublänge wird abhängig von den kundenspezifischen Anforderungen ermittelt

Abb. 23

Technische Daten

	Typ	
	R-SMART 160 SP4	R-SMART 160 SP6
Maximale Hublänge [mm]*1	6000	5880
Max. Wiederholgenauigkeit [mm]*2	± 0,05	± 0,05
Maximale Geschwindigkeit [m/s]	4,0	4,0
Maximale Beschleunigung [m/s²]	50	50
Zahnriemen-Typ	50 AT 10	50 AT 10
Typ Zahnriemenscheibe	Z 27	Z 27
Riemenscheibendurchmesser [mm]	85,94	85,94
Laufwagenhub je Umdrehung Zahnriemenscheibe [mm]	270	270
Gewicht des Laufwagens [kg]	5,4	7,5
Gewicht Hub Null [kg]	24,4	27,9
Gewicht je 100 mm Hub [kg]	1,75	1,75
Losbrechmoment [Nm]	3,4	3,95
Riemenscheiben-Trägheitsmoment [g·mm²]	4.035.390	4.035.390
Schienengröße [mm]	20	20

*1) Ein Hub von 11.200 mm (SP4), 11.080 mm (SP6) ist mittels Stoßbearbeitung lieferbar.
*2) Die Wiederholgenauigkeit ist abhängig von der verwendeten Antriebsart

Tab. 46

Flächenträgheitsmomente der Aluminiumprofile

Typ	I_x [10^7 mm⁴]	I_y [10^7 mm⁴]	I_p [10^7 mm⁴]
R-SMART 160 SP	0,383	1,313	1,696

Tab. 47

Antriebsriemen

Der Antriebsriemen besteht aus abriebfestem stahlverstärktem Polyurethan für hohe Zugkräfte.

Typ	Riementyp	Riemenbreite [mm]	Gewicht [kg/m]
R-SMART 160 SP	50 AT 10	50	0,29

Tab. 48

Riemenlänge (mm) = 2 x L - 150 (SP4)
2 x L - 270 (SP6)

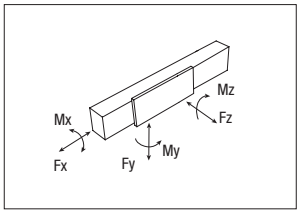

Tragzahlen

Typ	F_x [N]		F_y [N]		F_z [N]	M_x [Nm]	M_y [Nm]	M_z [Nm]
	Stat.	Dyn.	Stat.	Dyn	Stat.	Stat.	Stat.	Stat.
R-SMART 160 SP4	4980	3390	110800	88800	110800	6426	9086	9086
R-SMART 160 SP6	4980	3390	166200	133200	166200	9640	15457	15457

Siehe Prüfung unter Statische Belastung und Lebensdauer auf Seite Ss-32ff

Tab. 49

F_x in der Tabelle stellt die maximale Kapazität des Zahnriemens dar. Für die Anwendung muss auch die Grenze des übertragbaren Drehmoments der Schrumpfscheibe berücksichtigt werden (siehe Seite SS-28).

R-SMART 220 SP4- SP6

Abmessungen R-SMART 220

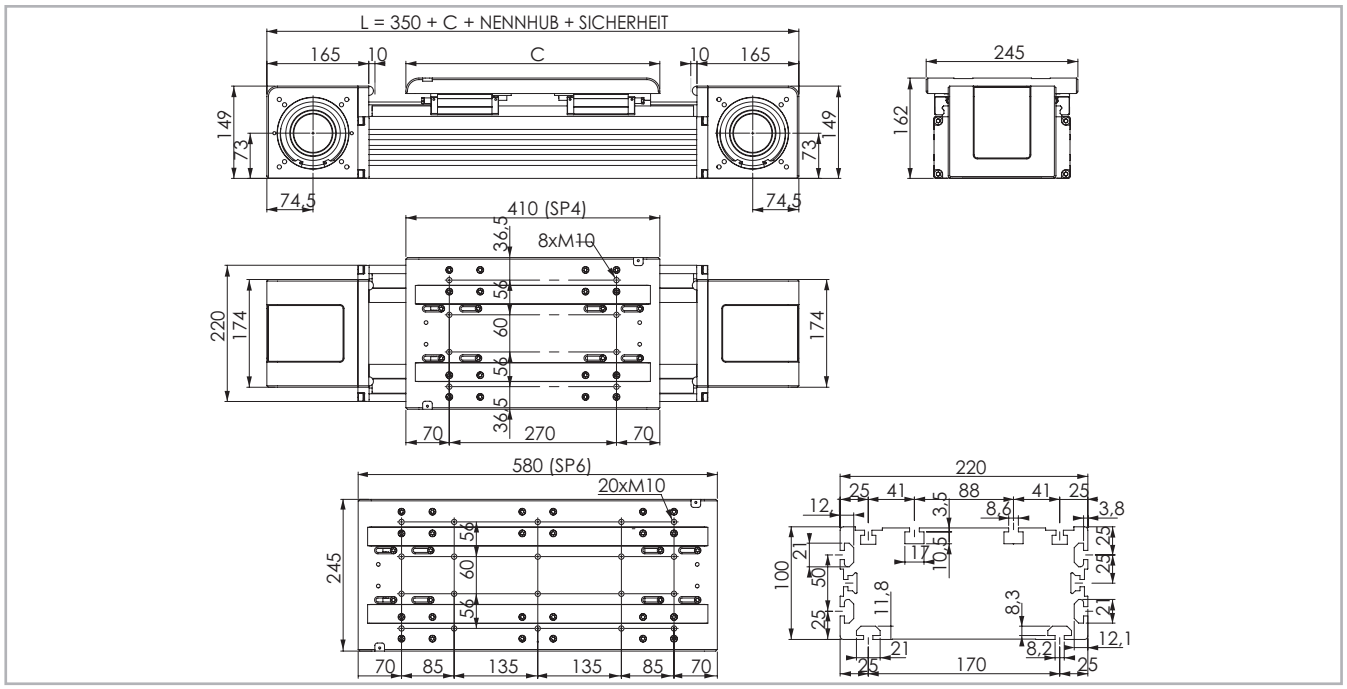

Die Sicherheits-Hublänge wird abhängig von den kundenspezifischen Anforderungen ermittelt

Abb. 24

Technische Daten

	Typ	
	R-SMART 220 SP4	R-SMART 220 SP6
Maximale Hublänge [mm]*1	5900	5730
Max. Wiederholgenauigkeit [mm]*2	± 0,05	± 0,05
Maximale Geschwindigkeit [m/s]	4,0	4,0
Maximale Beschleunigung [m/s²]	50	50
Zahnriemen-Typ	100 AT 10	100 AT 10
Typ Zahnriemenscheibe	Z 32	Z 32
Riemenscheibendurchmesser [mm]	101,86	101,86
Laufwagenhub je Umdrehung Zahnriemenscheibe [mm]	320	320
Gewicht des Laufwagens [kg]	12,1	16,95
Gewicht Hub Null [kg]	41,13	49,93
Gewicht je 100 mm Hub [kg]	2,45	2,45
Losbrechmoment [Nm]	4,3	7
Riemenscheiben-Trägheitsmoment [g·mm²]	12.529.220	12.529.220
Schienengröße [mm]	25	25

*1) Ein Hub von 11.100 mm (SP4), 10.930 mm (SP6) ist mittels Stoßbearbeitung lieferbar.
*2) Die Wiederholgenauigkeit ist abhängig von der verwendeten Antriebsart

Tab. 50

Flächenträgheitsmomente der Aluminiumprofile

Typ	I_x [10^7 mm⁴]	I_y [10^7 mm⁴]	I_p [10^7 mm⁴]
R-SMART 220 SP	0,663	3,658	4,321

Tab. 51

Antriebsriemen

Der Antriebsriemen besteht aus abriebfestem stahlverstärktem Polyurethan für hohe Zugkräfte.

Typ	Riementyp	Riemenbreite [mm]	Gewicht [kg/m]
R-SMART 220 SP	100 AT 10	100	0,58

Tab. 52

Riemenlänge (mm) = 2 x L - 130 (SP4)
2 x L - 300 (SP6)

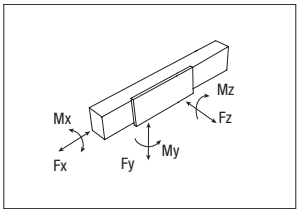

Tragzahlen

Typ	F_x [N]		F_y [N]		F_z [N]	M_x [Nm]	M_y [Nm]	M_z [Nm]
	Stat.	Dyn.	Stat.	Dyn	Stat.	Stat.	Stat.	Stat.
R-SMART 220 SP4	9960	7380	189200	139200	189200	16082	20812	20812
R-SMART 220 SP6	9960	7380	283800	208800	283800	24123	36894	36894

Siehe Prüfung unter Statische Belastung und Lebensdauer auf Seite Ss-32ff
F_x in der Tabelle stellt die maximale Kapazität des Zahnriemens dar. Für die Anwendung muss auch die Grenze des übertragbaren Drehmoments der Schrumpfscheibe berücksichtigt werden (siehe Seite SS-28).

Tab. 53

Schmierung

SP-Lineareinheiten mit Kugelumlaufführungen

In den Lineareinheiten der Ausführung SP werden wartungsarme Kugelumlaufführungen eingesetzt. In den Linearführungswagen werden die Wälzkörper in einer Kunststoffkette gehalten, die die metallische Reibung zwischenden Kugeln verhindert und die sie auf ihrer Bahn durch die Kugelumläufe führt. Dadurch wird der Verschleiß der Kugeln verringert und folglich die Lebensdauer erhöht. Dieses System garantiert lange Wartungsintervalle: SP-Version: alle 2000 km bzw. 1 Jahr Nutzungsdauer (es gilt der zuerst erreichte Wert). Für Anwendungen mit einer längeren Lebensdauer, hohen dynamischen Anforderungen bzw. großen Belastungen kontaktieren Sie uns bitte zu einer weiteren Überprüfung.

R-SMART

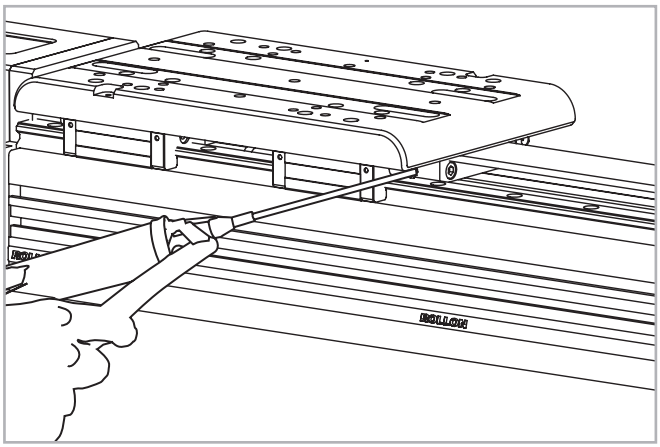

Abb. 25

- Adapter der Fettpresse auf Schmiernippel am Laufwagens aufstecken und entsprechende Nachschmiermenge je Schmieranschluß einfüllen.
- Zu verwendender Schmierstoff: Lithiumverseiftes Fett der Konsistenzklasse NLGI 2.
- Bei besonderen Bedingungen (hohe Belastungen, große Verschmutzungen, etc.) bitte Nachschmierintervalle und Schmierstoff vom Hersteller bestimmen lassen. Für weitere ausführliche Informationen wenden Sie sich bitte an unsere Anwendungstechnik.

Nachschmiermenge (je Schmieranschluss):

Typ	Menge [cm³] pro Schmiernippel
R-SMART 120	0,7
R-SMART 160	1,4
R-SMART 220	2,4

Tab. 54

Zapfen

Zapfen Typ AS

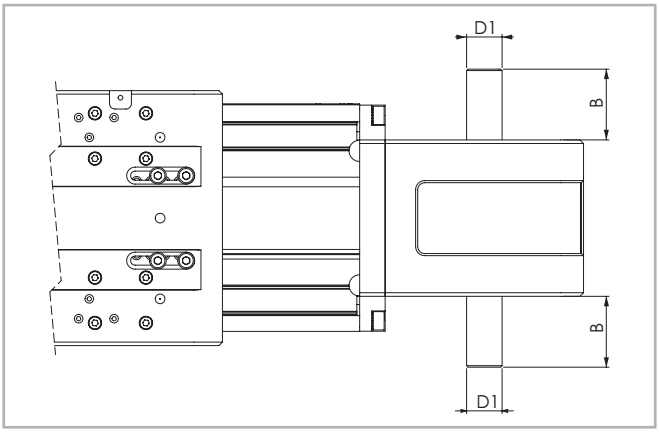

Position des Zapfens rechts oder links im Verhältnis zum Antriebskopf Abb. 26

Diese Konfiguration des Antriebskopfes wird mit einem Montagekit erreicht, der als Zubehör geliefert wird. Die Montage auf der linken oder rechten Seite des Antriebskopfes kann vom Kunden entschieden werden.

Einheit (mm)

Passend für Typ	Zapfentyp	B	D1	AS Montage kit Bestellcode
R-SMART 120	AS 20	36	20h7	G000828
R-SMART 160	AS 25	50	25h7	G000649
R-SMART 220	AS 25	50	25h7	G002789

Tab. 55

Motoranschluss

Hohlwelle Typ AC - Standardausrüstung

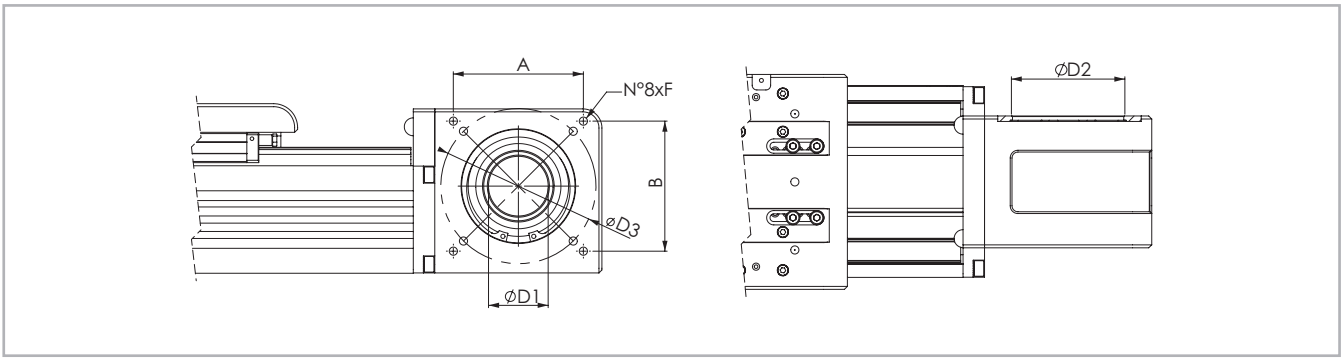

Abb. 27

Einheit (mm)

Anwendbar für Typ	Zapfen Typ	D1	D2	D3	F	A x B	Antriebs-kopf
R-SMART 120	AC 41	41H7	72	100	M6	92x72	2R
R-SMART 160	AC 50	50H7	95	130	M8	109x109	2R
R-SMART 220	AC 60	60H7	115	130	M8	109x109	2R

Tab. 56

Für die Montage von angebotenen Standard-Getrieben über Hohlwelle ist ein Adapterflansch erforderlich, der bei Rollon erhältlich ist.

Zubehör

Befestigung mit Spannpratzen oder Nutensteinen

Aufgrund des Kugelumlauf-Führungssystems können die Rollon Linear-einheiten der R-SMART Serie in jeder beliebigen Position eingebaut werden, da die Einheit dank dieses Systems Belastungen aus allen Richtungen aufnehmen kann.

Zur Befestigung der Lineareinheiten der R-SMART Serie werden die folgenden Systeme empfohlen:

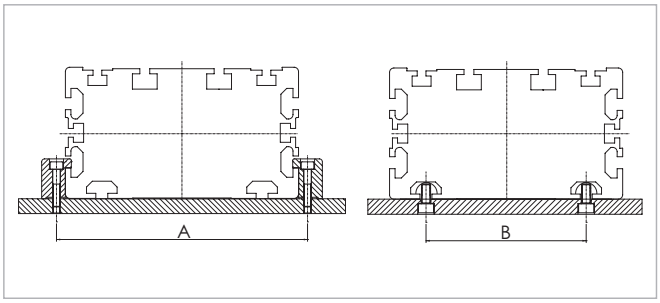

Abb. 28

Einheit (mm)

	A	B
R-SMART 120	132	80
R-SMART 160	180	110
R-SMART 220	240	170

Tab. 57

Spannpratze

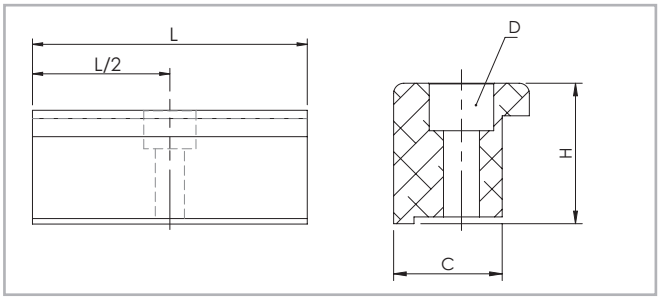

Abb. 29

Abmessungen (mm

	C	H	L	D	Bestellcode
R-SMART 120	16	20,7	50	M5	1000111
R-SMART 160	31	28,5	100	M10	1002377
R-SMART 220	31	28,5	100	M10	1002377

Tab. 58

T-Nutenstein

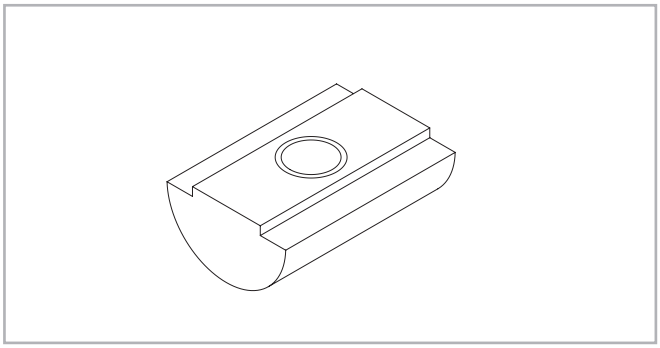

Nutensteine aus Stahl zur Verwendung in den Nuten am Profil Abb. 30

Einheit (mm)

Passend für Typ	Bohrung	Länge	Bestellcode
R-SMART 120	M6	20	6000437
R-SMART 160	M6	20	6000437
R-SMART 160	M8	20	6001544
R-SMART 220	M6	20	6000437
R-SMART 220	M8	20	6001544

Tab. 59

Näherungsschalter

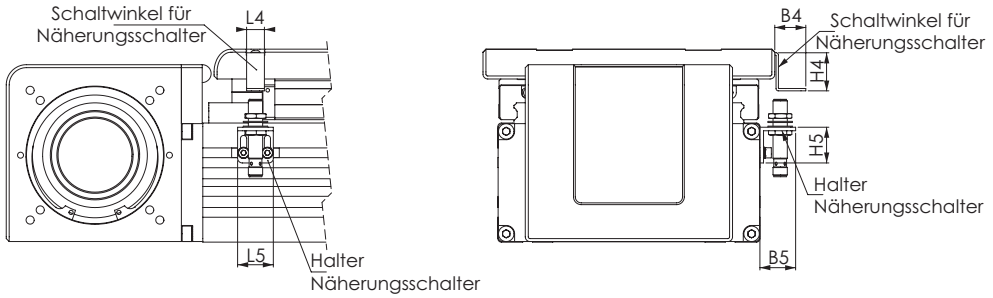

Abb. 31

Halter Näherungsschalter

Aluminiumwinkel, mit T-Muttern zur Befestigung

Schaltwinkel für Näherungsschalter

Auf dem Laufwagen montiertes Stahlblech dient zum Aktivieren des Näherungsschalters

Einheit (mm)

	B4	B5	L4	L5	H4	H5	Für Näherungs-schalter	Schaltwinkel Bestellcode	Sensorhalter Bestellcode
R-SMART 120	26	30	15	30	32	30	Ø 8	G000833	G000844
R-SMART 160	26	30	15	30	32	30	Ø 8	G000833	G000838
R-SMART 220	26	30	15	30	32	30	Ø 8	G000833	G000838

Tab. 60

Montagekits

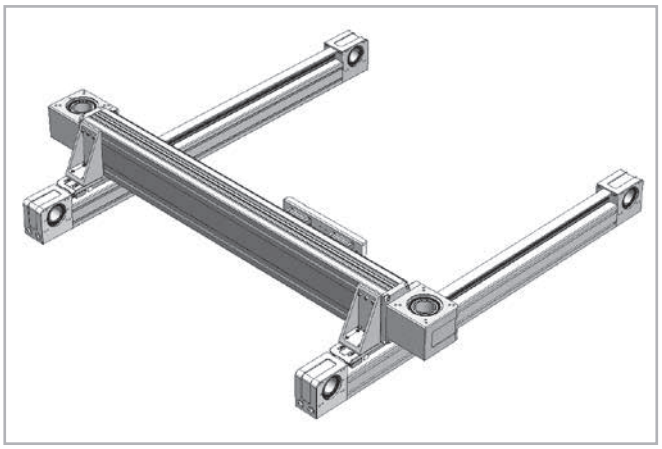

Abb. 32



Abb. 33

Um eine Achse der R-SMART Serie mit anderen Achsen zu einem Mehrachssystem zu kombinieren, bietet ROLLON entsprechende Befestigungskits an. Zur Montage des Befestigungsmaterials wird an beiden Enden der Achse eine definierte Länge ohne Führungsschiene benötigt. Die verfügbaren Kombinationen und Längen sind in der folgenden Tabelle ersichtlich.

Kit		Bestellcode	X Länge Profil ohne Führungsschiene (mm)
	**R-SMART 120 on E-SMART 50**	G000899*	60
	**R-SMART 120 on E-SMART 80**	G000863*	90
	**R-SMART 160 on E-SMART 80**	G000902*	90
	**R-SMART 160 on E-SMART 100**	G000903*	110
	**R-SMART 220 on E-SMART 100**	G001207	110

* Auf der E-SMART-Platte sind zusätzliche Befestigungsbohrungen notwendig.

Tab. 61

Adapterflansch für die Getriebeeinheit

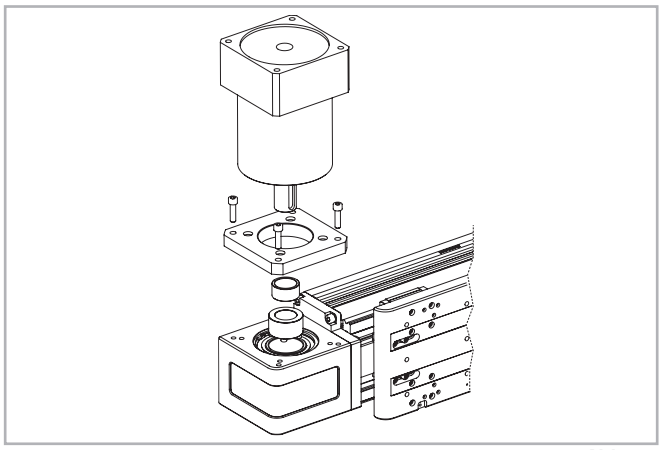

Abb. 34

Das Montagekit umfasst: Spannring, Adapterplatte und Befestigungsteile

Typ der Einheit	Typ des Getriebes (nicht enthalten)	Bestellcode Montagekit
R-SMART 120	P3	G000824
	MP080	G000826
	LC90; MPV01; NP025S; PE4	G000827
	MP105	G000830
	PE3; NP015S; LC070	G001078
	SP060; PLN070	G000829
	SP070; PLN090	G000859
	SW040	G000866
R-SMART 160	MP130	G000482
	LC120; MPV02; NP035S; PE5	G000483
	LC090; NP025S; PE4	G000525
	MP105	G000527
	SP075; PLN090	G000526
	SW050	G000717
R-SMART 220	MP130	G002785
	MP105	G002786
	LP120; LC120; PE5	G002787
	SP100	G002788

Tab. 62

Für weitere Getriebetypen wenden Sie sich bitte an unsere Anwendungstechnik

Einzelne Schrumpfscheibe

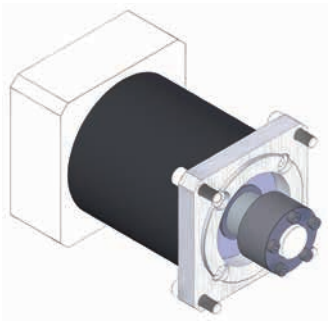

Abb. 35

Die Codes in der folgenden Tabelle beziehen sich auf eine Schrumpfscheibe, die als Einzelelement bestellt wird.

Einheit Typ	Hohlwelle [mm]	Schrumpf-scheibe dxD [mm]	Übertragbares Drehmoment* [Nm]	Code Schrumpf-scheibe
R-SMART 120	41	19x41	150	6005734
		22x41	174	6005735
		25x41	198	6005736
R-SMART 160	50	22x50	286	6005730
		25x50	324	6005731
		32x50	415	6005732
R-SMART 220	60	22x60	343	6005298
		25x60	389	6005299
		32x60	498	6005300

* Das übertragbare Drehmoment in der Tabelle stellt die maximale Kapazität der Schrumpfscheibe dar.
Für die Anwendung muss auch die Grenze von F_x berücksichtigt werden.

Tab. 63

Bestellschlüssel

Bestellbezeichnung für Lineareinheiten R-SMART Serie

D	12 12=120 16=160 22=220	2R	02000	4R
				Typ (120-160-220) 4R=SP4 6R=SP6
			L=Gesamtlänge	
		Antriebskopf *siehe S. SS-24*		
	Lineareinheit Größe *siehe von S. SS-20 bis S. SS-22*			
Typ R-SMART Serie *siehe S. SS-17*				

Um Identifizierungscodes für Actuator Line zu erstellen, besuchen Sie bitte die Seite: **http://configureactuator.rollon.com**

Configure Actuator

Ausrichtung Links/Rechts

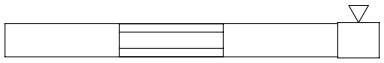

Rechts



Links

S-SMART Serie

Beschreibung S-SMART Serie



Abb. 36

S-SMART

Die Lineareinheiten der Baureihe S-SMART wurden entwickelt, um vertikale Bewegungen bei Gantry-Bauweise zu ermöglichen oder für Anwendungen, bei denen das Aluminiumprofil beweglich ist und der Läufer fest steht.

Die Baureihe umfasst Lineareinheiten mit selbsttragenden Aluminium-Strangpressprofilen, die in drei Baugrößen von 50 bis 80 mm erhältlich sind. Es handelt sich um ein biegesteifes System, das ideal zur Schaffung einer Z-Achse durch Verwendung einer linearen Führungsschiene geeignet ist.

Darüber hinaus wurde die Baureihe S-SMART so entworfen und konfiguriert, dass sie mittels einem Montagekit einfach mit der R-SMART Serie montiert werden kann.

Aufbau des Systems

Strangpressprofil

Die Strangpressprofile aus eloxiertem Aluminium, die für die Gehäuse der Lineareinheiten der Rollon-Baureihe S-SMART verwendet werden, wurden in Zusammenarbeit mit einem auf diesem Gebiet führenden Unternehmen entworfen und hergestellt, um die richtige Kombination aus hoher mechanischer Festigkeit und reduziertem Gewicht zu erreichen. Die für das eloxierte Aluminium verwendete Legierung 6060 (zu den physikalischen und chemischen Eigenschaften siehe unten) wurde mit Abmessungstoleranzen stranggepresst, die der Norm EN 755-9 entsprechen.

Antriebsriemen

In den Lineareinheiten der S-SMART Serie werden stahlverstärkte Zahnriemen aus Polyurethan mit AT-Zahnprofil eingesetzt. Dieser Zahnriementyp hat sich in Bezug auf zulässige Antriebsmomente, Kompaktheit und Geräuschentwicklung als der zweckmäßigste für die Antriebsübertragung in Lineareinheiten erwiesen. Die Kombination mit Nullspiel-Zahnriemenscheiben ermöglicht so Wechselbelastungen ohne Umkehrspiel. Durch Ausnutzung der durch das Profil vorgegebenen maximalen Zahnriemenbreite und Einstellung einer optimalen Vorspannung des Riemens können die folgenden Eigenschaften erreicht werden:

- **Hohe Verfahrgeschwindigkeiten**
- **Geringe Geräuschentwicklung**
- **Niedriger Verschleiß**

Laufwagen

Der Laufwagen der Lineareinheiten der S-SMART Serie besteht aus eloxiertem Aluminium.

Allgemeine Daten des verwendeten Aluminiums: AL 6060

Chemische Zusammensetzung [%]

Al	Mg	Si	Fe	Mn	Zn	Cu	Verunreinigungen
Rest	0,35-0,60	0,30-0,60	0,30	0,10	0,10	0,10	0,05-0,15

Tab. 64

Physikalische Eigenschaften

Dichte	Elastizitäts-modul	Wärmeausdehnungs-koeffizient (20°-100°C)	Wärmeleitfähigkeit (20°C)	Spezifische Wärme (0°-100°C)	Spez. Widerstand	Schmelz temperatur
$\frac{kg}{dm^3}$	$\frac{kN}{mm^2}$	$\frac{10^{-6}}{K}$	$\frac{W}{m \cdot K}$	$\frac{J}{kg \cdot K}$	$\Omega \cdot m \cdot 10^{-9}$	°C
2,7	70	23,8	200	880-900	33	600-655

Tab. 65

Mechanische Eigenschaften

Rm	Rp (02)	A	HB
$\frac{N}{mm^2}$	$\frac{N}{mm^2}$	%	—
250	200	10	75

Tab. 66

Führungssystem

Das Führungssystem ist ausschlaggebend für die maximal zulässigen Tragzahlen, Geschwindigkeiten und Beschleunigung. Lineareinheiten der SMART Serie werden mit folgendem Führungssystem angeboten:

SMART...SP mit Kugelumlauf-Linearführungen

- Eine Kugelumlauf-Linearführung mit Tragzahlen für hohe Belastungen wird in der dafür vorgesehenen Nut im Innern des Aluminiumprofils befestigt.
- Der Laufwagen der Lineareinheit wird auf ein oder zwei vorgespannte Linearführungswagen montiert.
- Aufgrund der vier Kugelreihen, die sich in jedem Kugelumlaufwagen befinden, kann das Linearführungssystem höchste Kräfte aus allen Richtungen aufnehmen.
- Die Linearführungswagen sind zum Schutz gegen das Eindringen von Schmutz allseitig mit Abstreifern versehen. Bei sehr hohem Verschmutzungsgrad kann ein zusätzlicher Abstreifer montiert werden.

Mit dem oben beschriebenen Führungssystem werden folgende Eigenschaften erreicht:

- Hohe Geschwindigkeiten und hohe Beschleunigungen
- Hohe Tragzahlen
- Niedrige Verschiebewiderstände
- Hohe Lebensdauer
- Wartungsarm
- reduzierte Verfahrensgeräusche

S-SMART Querschnitt

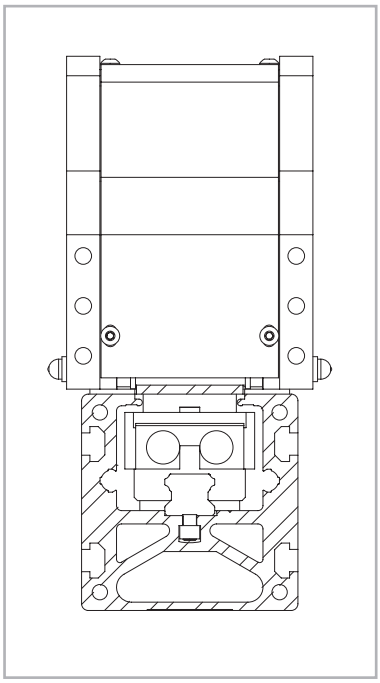

Abb. 37

S-SMART 50 SP

Abmessungen S-SMART 50 SP

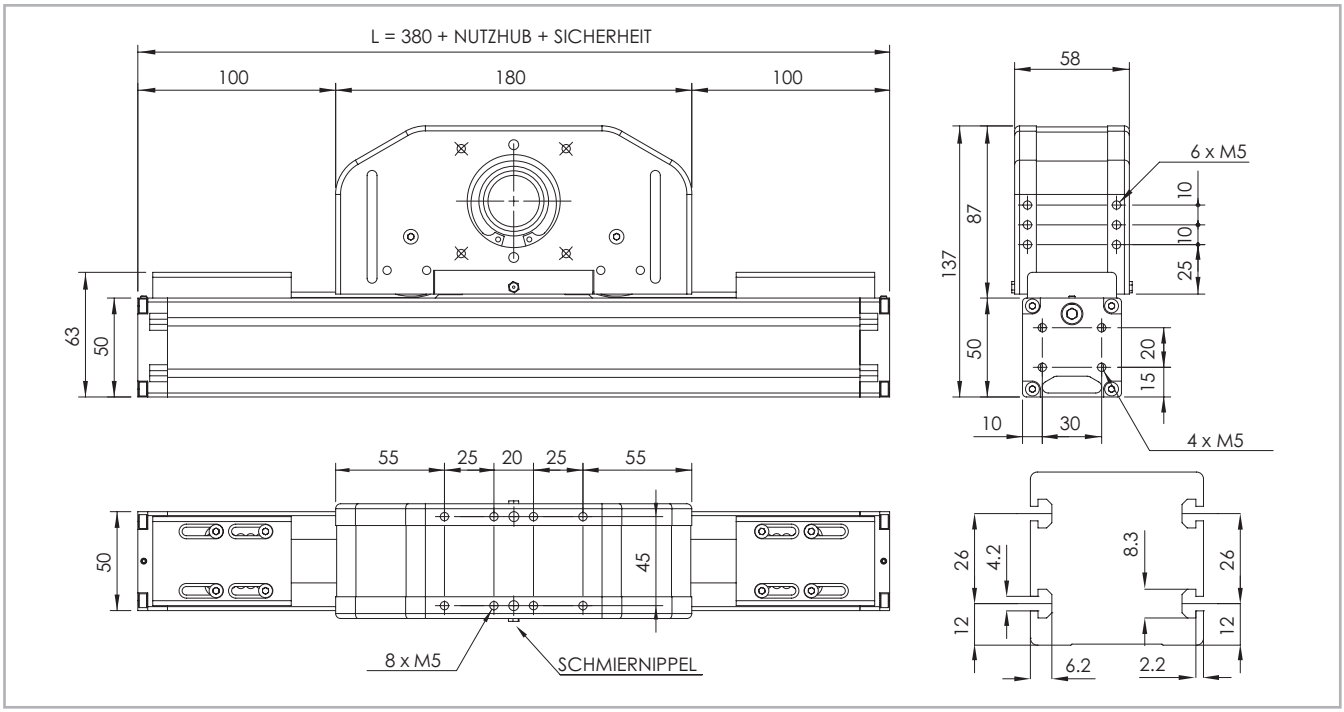

Die Sicherheits-Hublänge wird abhängig von den kundenspezifischen Anforderungen ermittelt

Abb. 38

Technische Daten

	Typ
	S-SMART 50 SP
Maximale Hublänge [mm]	1000
Max. Wiederholgenauigkeit [mm]*1	± 0,05
Maximale Geschwindigkeit [m/s]	4,0
Maximale Beschleunigung [m/s²]	50
Zahnriemen-Typ	22 AT 5
Typ Zahnriemenscheibe	Z 23
Riemenscheibendurchmesser [mm]	36,61
Laufwagenhub je Umdrehung Zahnriemenscheibe [mm]	115
Gewicht des Laufwagens [kg]	2
Gewicht Hub Null [kg]	5,7
Gewicht je 100 mm Hub [kg]	0,4
Losbrechmoment [Nm]	0,25
Schienengröße [mm]	12 mini

*1) Die Wiederholgenauigkeit ist abhängig von der verwendeten Antriebsart

Tab. 67

Flächenträgheitsmomente der Aluminiumprofile

Typ	I_x [10^7 mm⁴]	I_y [10^7 mm⁴]	I_p [10^7 mm⁴]
S-SMART 50 SP	0,025	0,031	0,056

Tab. 68

Antriebsriemen

Der Antriebsriemen besteht aus abriebfestem stahlverstärktem Polyurethan für hohe Zugkräfte.

Typ	Riementyp	Riemenbreite [mm]	Gewicht [kg/m]
S-SMART 50 SP	22 AT 5	22	0,072

Tab. 69

Riemenlänge (mm) = L + 30

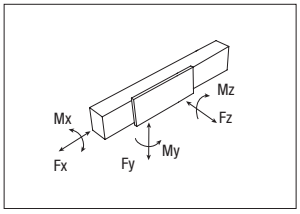

S-SMART 50 SP - Tragzahlen

Typ	F_x [N]		F_y [N]		F_z [N]	M_x [Nm]	M_y [Nm]	M_z [Nm]
	Stat.	Dyn.	Stat.	Dyn	Stat.	Stat.	Stat.	Stat.
S-SMART 50 SP	809	508	7060	6350	7060	46,2	233	233

Siehe Prüfung unter Statische Belastung und Lebensdauer auf Seite SL-2ff

Tab. 70

F_x in der Tabelle stellt die maximale Kapazität des Zahnriemens dar. Für die Anwendung muss auch die Grenze des übertragbaren Drehmoments der Schrumpfscheibe berücksichtigt werden (siehe Seite SS-40).

S-SMART 65 SP

Abmessungen S-SMART 65 SP

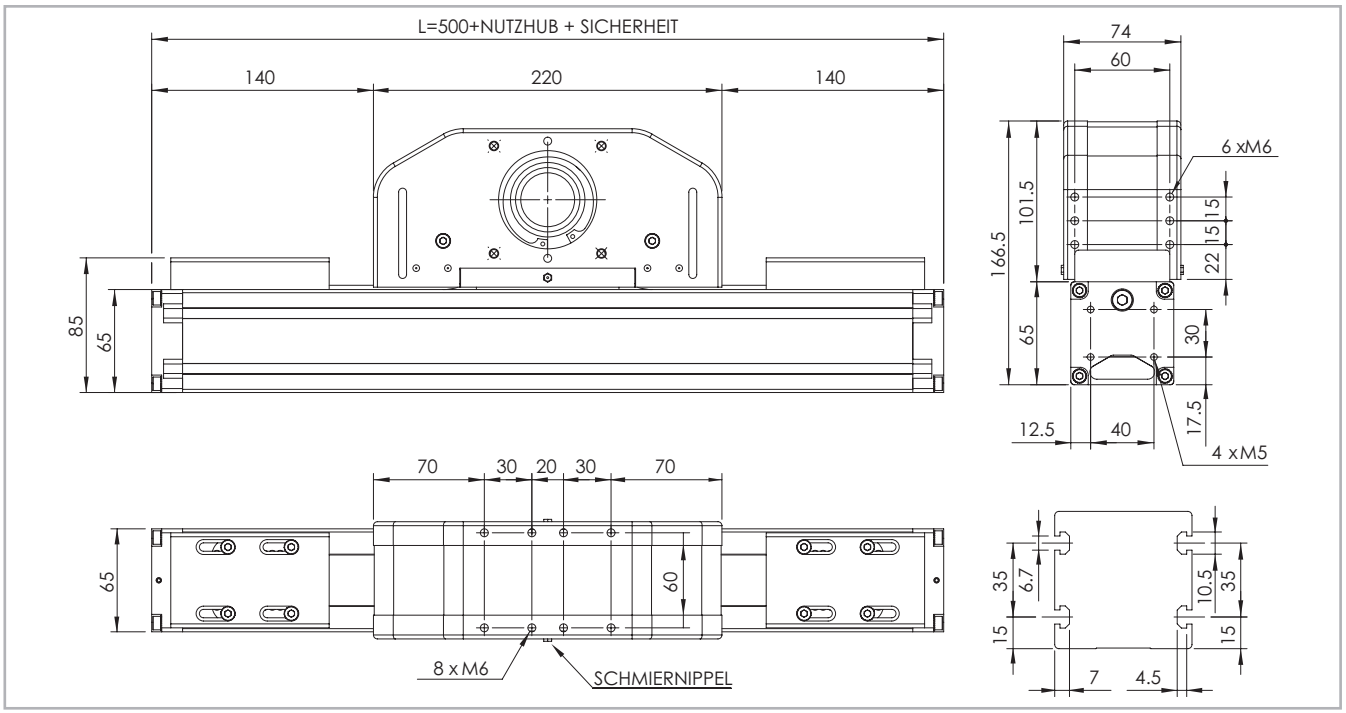

Die Sicherheits-Hublänge wird abhängig von den kundenspezifischen Anforderungen ermittelt

Abb. 39

Technische Daten

	Type
	S-SMART 65 SP
Maximale Hublänge [mm]	1500
Max. Wiederholgenauigkeit [mm]*1	± 0,05
Maximale Geschwindigkeit [m/s]	4,0
Maximale Beschleunigung [m/s²]	50
Zahnriemen-Typ	32 AT 5
Typ Zahnriemenscheibe	Z 32
Riemenscheibendurchmesser [mm]	50,93
Laufwagenhub je Umdrehung Zahnriemenscheibe [mm]	160
Gewicht des Laufwagens [kg]	3,6
Gewicht Hub Null [kg]	7,3
Gewicht je 100 mm Hub [kg]	0,6
Losbrechmoment [Nm]	0,60
Schienengröße [mm]	15

*1) Die Wiederholgenauigkeit ist abhängig von der verwendeten Antriebsart

Tab. 71

Flächenträgheitsmomente der Aluminiumprofile

Typ	I_x [10^7 mm⁴]	I_y [10^7 mm⁴]	I_p [10^7 mm⁴]
S-SMART 65 SP	0,060	0,086	0,146

Tab. 72

Antriebsriemen

Der Antriebsriemen besteht aus abriebfestem stahlverstärktem Polyurethan für hohe Zugkräfte.

Typ	Riementyp	Riemenbreite [mm]	Gewicht [kg/m]
S-SMART 65 SP	32 AT 5	32	0,105

Tab. 73

Riemenlänge (mm) = L + 35

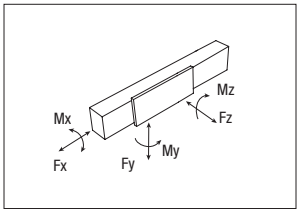

S-SMART 65 SP - Tragzahlen

Typ	F_x [N]		F_y [N]		F_z [N]	M_x [Nm]	M_y [Nm]	M_z [Nm]
	Stat.	Dyn.	Stat.	Dyn	Stat.	Stat.	Stat.	Stat.
S-SMART 65 SP	1344	960	25400	19720	25400	240	1008	1008

Siehe Prüfung unter Statische Belastung und Lebensdauer auf Seite SL-2ff

Tab. 74

F_x in der Tabelle stellt die maximale Kapazität des Zahnriemens dar. Für die Anwendung muss auch die Grenze des übertragbaren Drehmoments der Schrumpfscheibe berücksichtigt werden (siehe Seite SS-40).

S-SMART 80 SP

S-SMART 80 SP Dimensions

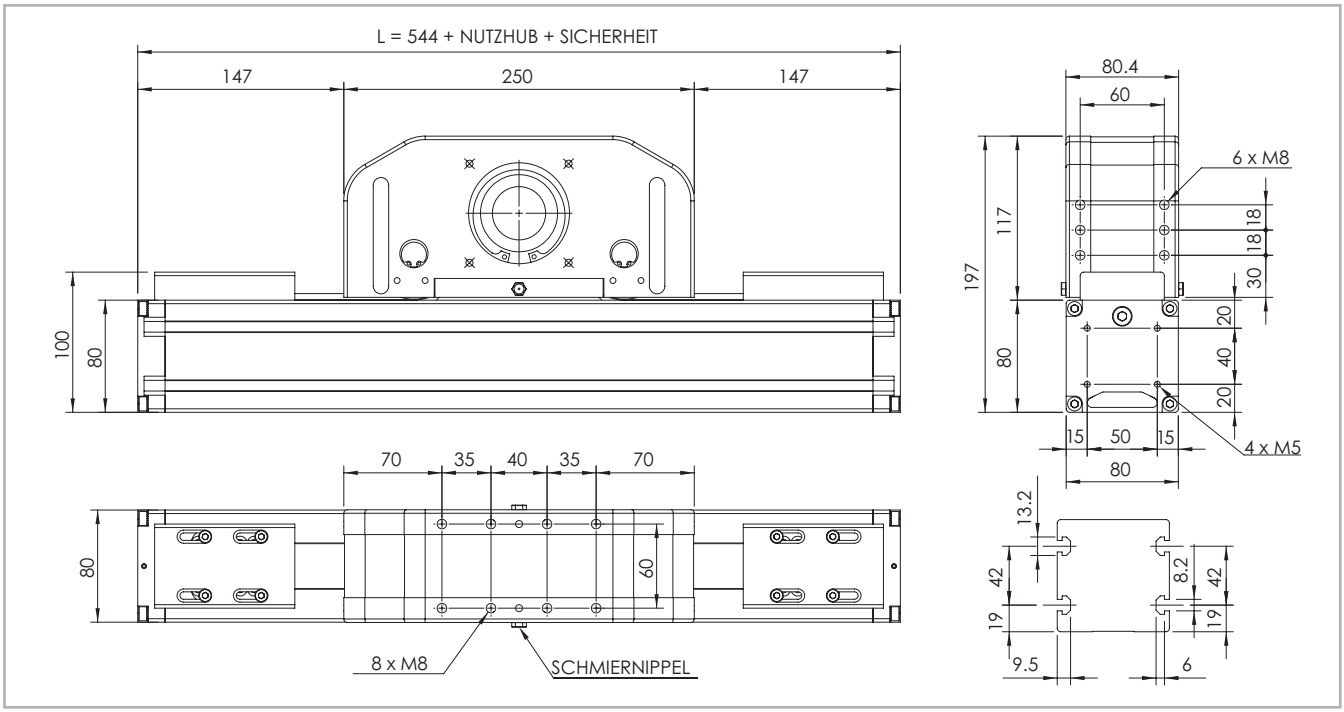

Die Sicherheits-Hublänge wird abhängig von den kundenspezifischen Anforderungen ermittelt

Abb. 40

Technische Daten

	Type
	S-SMART 80 SP
Maximale Hublänge [mm]	2000
Max. Wiederholgenauigkeit [mm]*1	± 0,05
Maximale Geschwindigkeit [m/s]	4,0
Maximale Beschleunigung [m/s²]	50
Zahnriemen-Typ	32 AT 10
Typ Zahnriemenscheibe	Z 21
Riemenscheibendurchmesser [mm]	66,85
Laufwagenhub je Umdrehung Zahnriemenscheibe [mm]	210
Gewicht des Laufwagens [kg]	6,3
Gewicht Hub Null [kg]	12,6
Gewicht je 100 mm Hub [kg]	1
Losbrechmoment [Nm]	1,65
Schienengröße [mm]	20

*1) Die Wiederholgenauigkeit ist abhängig von der verwendeten Antriebsart

Tab. 75

Flächenträgheitsmomente der Aluminiumprofile

Typ	I_x [10^7 mm⁴]	I_y [10^7 mm⁴]	I_p [10^7 mm⁴]
S-SMART 80 SP	0,136	0,195	0,331

Tab. 76

Antriebsriemen

Der Antriebsriemen besteht aus abriebfestem stahlverstärktem Polyurethan für hohe Zugkräfte.

Typ	Riementyp	Riemenbreite [mm]	Gewicht [kg/m]
S-SMART 80 SP	32 AT 10	32	0,186

Tab. 77

Riemenlänge (mm) = L + 50

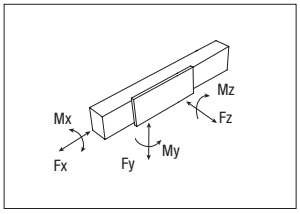

S-SMART 80 SP - Tragzahlen

Typ	F_x [N]		F_y [N]		F_z [N]	M_x [Nm]	M_y [Nm]	M_z [Nm]
	Stat.	Dyn.	Stat.	Dyn	Stat.	Stat.	Stat.	Stat.
S-SMART 80 SP	2523	1672	55400	44400	55400	700	4044	4044

Siehe Prüfung unter Statische Belastung und Lebensdauer auf Seite SL-2ff

Tab. 78

F_x in der Tabelle stellt die maximale Kapazität des Zahnriemens dar. Für die Anwendung muss auch die Grenze des übertragbaren Drehmoments der Schrumpfscheibe berücksichtigt werden (siehe Seite SS-40).

Schmierung

SP-Lineareinheiten mit Kugelumlaufführungen

In den Lineareinheiten der Ausführung SP werden wartungsarme Kugelumlaufführungen eingesetzt. In den Linearführungswagen werden die Wälzkörper in einer Kunststoffkette gehalten, die die metallische Reibung zwischenden Kugeln verhindert und die sie auf ihrer Bahn durch die Kugelumläufe führt. Dadurch wird der Verschleiß der Kugeln verringert und folglich die Lebensdauer erhöht. Dieses System garantiert lange Wartungsintervalle: SP-Version: alle 2000 km bzw. 1 Jahr Nutzungsdauer (es gilt der zuerst erreichte Wert). Für Anwendungen mit einer längeren Lebensdauer, hohen dynamischen Anforderungen bzw. großen Belastungen kontaktieren Sie uns bitte zu einer weiteren Überprüfung.

S-SMART

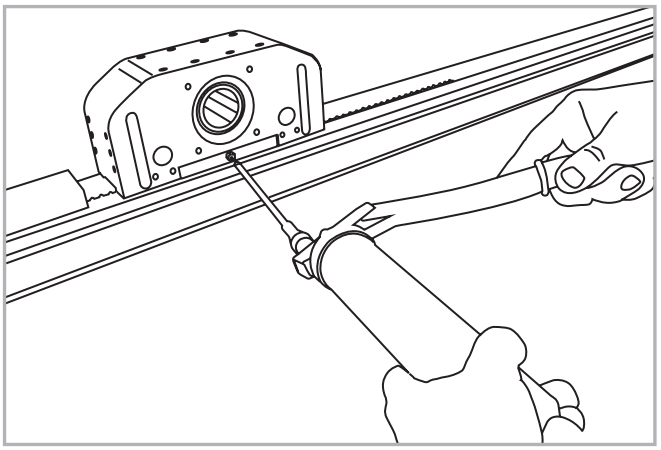

Abb. 41

- Adapter der Schmierpumpe auf Schmiernippel am Laufwagens aufstecken und entsprechende Nachschmiermenge je Schmieranschluß einfüllen.
- Zu verwendender Schmierstoff: Lithiumverseiftes Fett der Konsistenzklasse NLGI 2.
- Bei besonderen Bedingungen (hohe Belastungen, großeVerschmutzungen, etc.) bitte Nachschmierintervalle und Schmierstoff vom Hersteller bestimmen lassen. Für weitere ausführliche Informationen wenden Sie sich bitte an unsere Anwendungstechnik.

Nachschmiermenge:

Typ	Menge [cm³] pro Schmiernippel
S-SMART 50	0,5
S-SMART 65	0,2
S-SMART 80	0,5

Tab. 79

Zapfen

Zapfen Typ AS

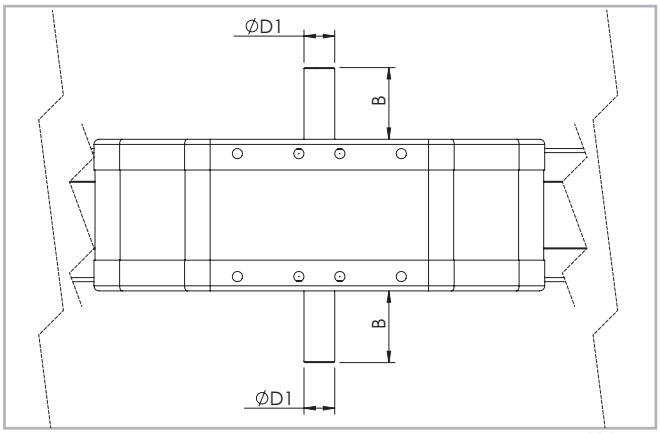

Position des Zapfens rechts oder links im Verhältnis zum Antriebskopf

Abb. 42

Diese Konfiguration des Antriebskopfes wird mit einem Montagekit erreicht, das als Zubehör geliefert wird. Die Montage auf der linken oder rechten Seite des Antriebskopfes kann vom Kunden entschieden werden.

Einheit (mm)

Passend für Typ	Zapfentyp	B	D1	AS Montage kit Bestellcode
S-SMART 50	**AS 12**	26	12h7	G000652
S-SMART 65	**AS 15**	35	15h7	G000851
S-SMART 80	**AS 20**	40	20h7	G000828

Tab. 80

Motoranschluss

Hohlwelle Typ AC - Standardausrüstung

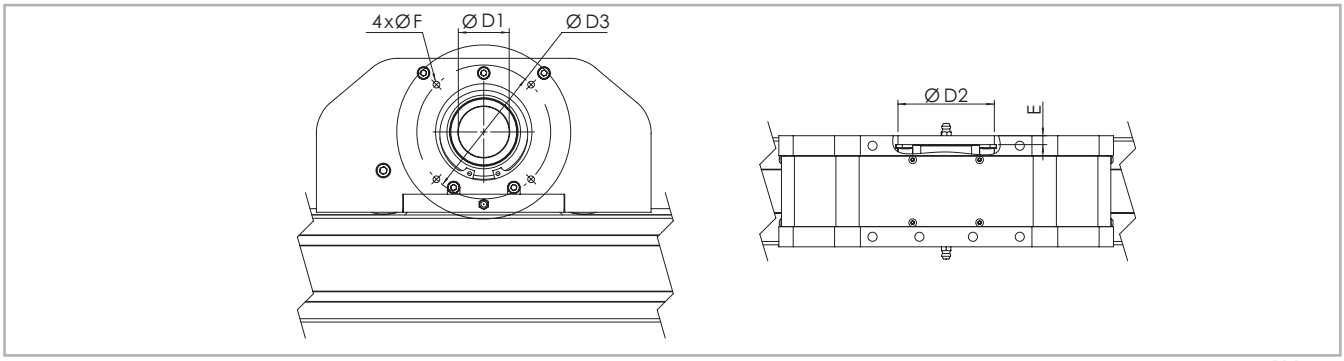

Abb. 43

Einheit (mm))

Passend für Typ	Zapfen Typ	D1	D2	D3	E	F	Antriebs-kopf
S-SMART 50	**AC 26**	26H7	47	75	2,5	M5	2YA
S-SMART 65	**AC 34**	34H7	62	96	2,5	M6	2YA
S-SMART 80	**AC 41**	41H7	72	100	5	M6	2ZA

Tab. 81

Für die Montage von angebotenen Standard-Getrieben über Hohlwelle ist ein Adapterflansch erforderlich, der bei Rollon erhältlich ist.

Zubehör

Aufgrund des Kugelumlauf-Führungssystems können die Rollon Lineareinheiten der SMART Serie in jeder beliebigen Position eingebaut werden, da die Einheit dank dieses Systems Belastungen aus allen Richtungen aufnehmen kann.
Zur Befestigung der Lineareinheiten der SMART Serie werden die folgenden Systeme empfohlen:

T-Nutenstein

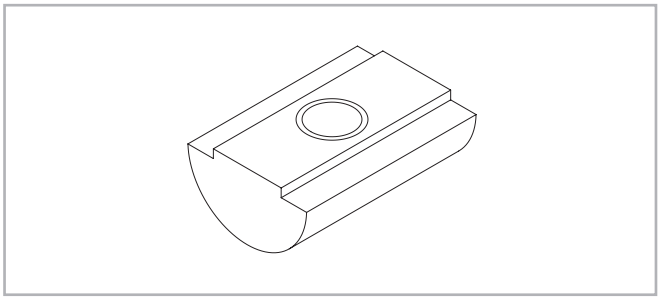

Nutensteine aus Stahl zur Verwendung in den Nuten am Profil Abb. 44

Einheit (mm))

Passend für Typ	Bohrung	Länge	Bestellcode
S-SMART 50	M4	8	1001046
S-SMART 65	M5	10	1000627
S-SMART 80	M6	13	1000043

Tab. 82

Näherungsschalter

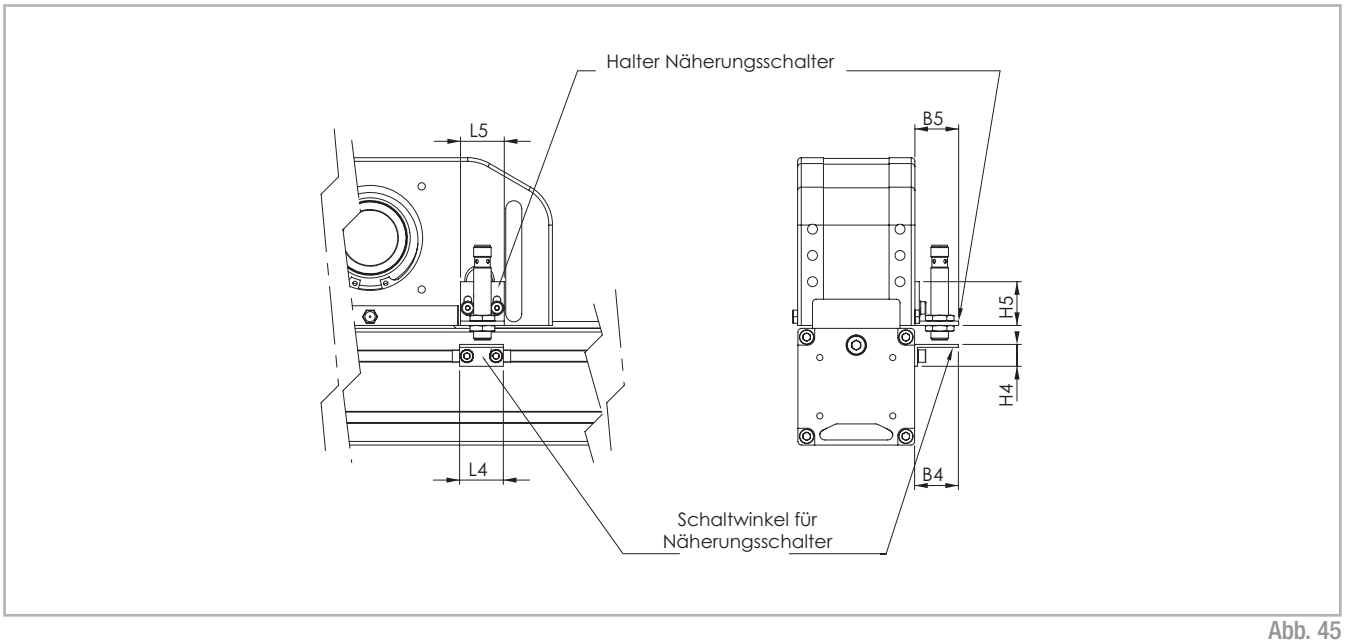

Abb. 45

Halter Näherungsschalter

Aluminiumwinkel mit T-Muttern zur Befestigung

Schaltwinkel für Näherungsschalter

Auf dem Laufwagen montiertes Stahlblech dient zum Aktivieren des Näherungsschalters

Einheit (mm)

Passend für Typ	B4	B5	L4	L5	H4	H5	Für Näherungss-chalter	Schaltwinkel Bestellcode	Sensorhalter Bestellcode
S-SMART 50	30	30	30	30	15	30	Ø8 / Ø12	G000835	G000834 / G001408
S-SMART 65	30	30	30	30	15	30	Ø8 / Ø12	G000836	G000834 / G001408
S-SMART 80	30	30	30	30	15	30	Ø8 / Ø12	G000837	G000834 / G001408

Tab. 83

Montagekits

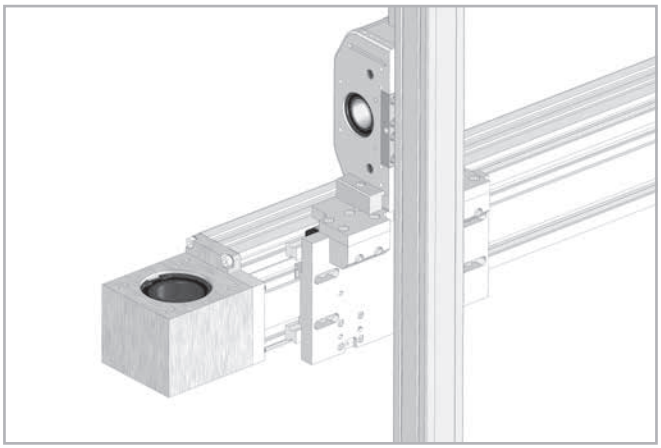

Abb. 46

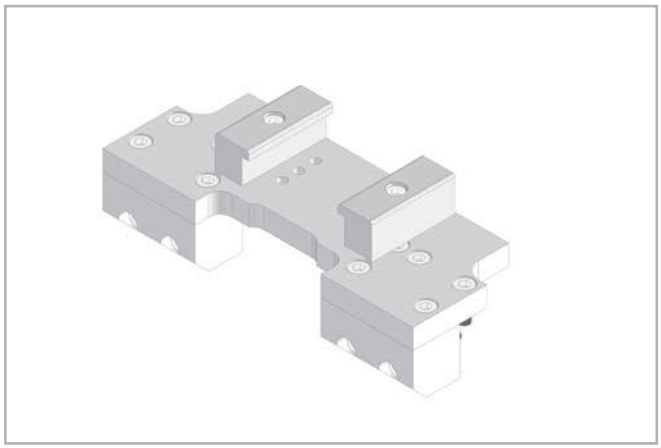

Abb. 47

Wenn zwei Einheiten für eine Y-Z-Baugruppe bestellt werden, muss spezifiziert werden, dass die beiden Einheiten zusammen montiert werden. Nur auf diese Weise kann sichergestellt werden, dass die Bohrungen korrekt angebracht werden, um das Montagekit verwenden zu können.

Beispiel Achsenkombination		Bestellcode Montagekit
	S-SMART 50 on E-SMART 50	G000647
	S-SMART 50 on R-SMART 120	G000910
	S-SMART 65 on E-SMART 50	G000654
	S-SMART 65 on E-SMART 80	G000677
	S-SMART 65 on R-SMART 120	G000911
	S-SMART 65 on R-SMART 160	G000912
	S-SMART 80 on E-SMART 80	G000653
	S-SMART 80 on E-SMART 100	G000688
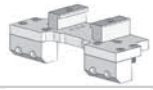	S-SMART 80 on R-SMART 120	G000990
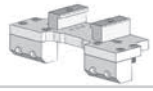	S-SMART 80 on R-SMART 160	G000913

Tab. 84

Kombinationsbeispiele von S-SMART/E-SMART, siehe Seite SS-42.

Adapterflansch für die Getriebeeinheit

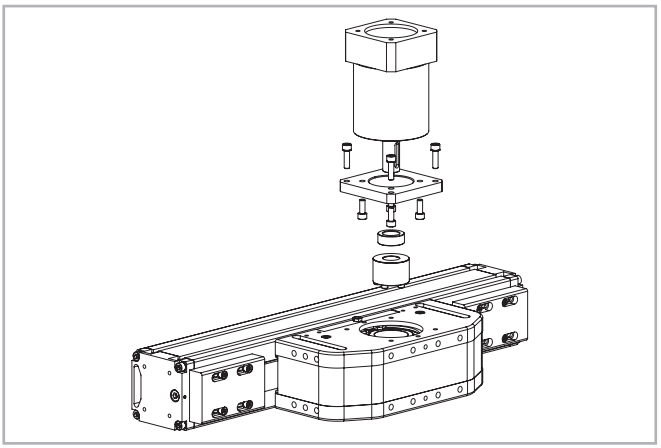

Abb. 48

Das Montagekit umfasst: Spannring, Adapterplatte und Befestigungsteile

Typ der Einheit	Typ des Getriebes (nicht enthalten)	Bestellcode Montagekit
S-SMART 50	MP060	G000566
	LC050; PE2; LP050	G001444
S-SMART 65	MP080	G000529
	MP060; PLE060	G000531
	SW030	G000748
	PE3; LP070; LC070	G000530
S-SMART 80	P3	G000824
	MP080	G000826
	LC090; MPV01; LP090; PE4	G000827
	PLE080	G000884
	SP060; PLN070	G000829
	SW040	G000866
	SW050	G000895

Tab. 85

Für weitere Getriebetypen wenden Sie sich bitte an unsere Anwendungstechnik

Einzelne Schrumpfscheibe

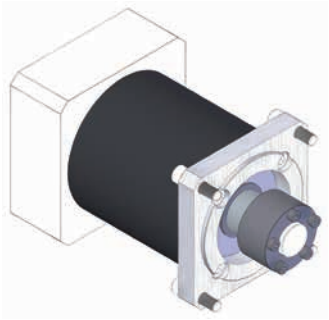

Abb. 49

Die Codes in der folgenden Tabelle beziehen sich auf eine Schrumpfscheibe, die als Einzelelement bestellt wird.

Einheit Typ	Hohlwelle [mm]	Schrumpf-scheibe dxD [mm]	Übertragbares Drehmoment* [Nm]	Code Schrumpf-scheibe
S-SMART 50	26	14x26	36	6005740
S-SMART 65	34	14x34	64	6005737
		16x34	73	6005738
		19x34	87	6005739
S-SMART 80	41	19x41	150	6005734
		22x41	174	6005735
		25x41	198	6005736

* Das übertragbare Drehmoment in der Tabelle stellt die maximale Kapazität der Schrumpfscheibe dar.
Für die Anwendung muss auch die Grenze von F_x berücksichtigt werden.

Tab. 86

Bestellschlüssel

Bestellbezeichnung für Lineareinheiten S-SMART Serie

F	08 05 = 50 06 = 65 08 = 80	2ZA	1300	1A 1A=SP	
				Linearführungssystem *siehe S. SS-31*	
			L=Gesamtlänge		
		Antriebskopf *siehe S. SS-36*			
	Lineareinheit Größe *siehe von S. SS-32 bis S. SS-34*				
Typ S-SMART Serie *siehe S. SS-29*					

Um Identifizierungscodes für Actuator Line zu erstellen, besuchen Sie bitte die Seite: **http://configureactuator.rollon.com**

Configure Actuator

Ausrichtung Links/Rechts

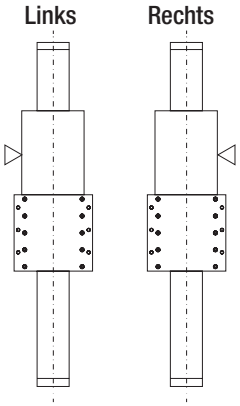

Mehrachsensysteme

Bisher mussten Maschinenhersteller alle für den Einbau von zwei oder mehr Achsen erforderlichen Verbindungselemente selbst zeichnen und herstellen. Zur Unterstützung der Kunden hat Rollon eine Reihe von Zubehörteilen wie Verbindungselemente und Adapterplatten für die Montage von Mehrachsensystemen entwickelt. Zusätzlich zu den Standardelementen, kann Rollon auch Adapterplatten für Sonderanwendungen liefern.

Anwendungsbeispiele:

Ein-Achsen-System



A - Achse X: E-SMART

System mit zwei parallelen Achsen



B - Lineareinheiten: - 2 E-SMART

Verbindungselemente: Einbausatz für Parallel-Einsatz

Zwei-Achsen-System Y-Z



C - Lineareinheiten - Achse Y 1 R-SMART - Achse Z 1 S-SMART

Verbindungselemente: Befestigungsplatten-Set S-SMART (Achse Z) auf R-SMART (Achse Y).

Drei-Achsen-System X-Y-Z



D - Lineareinheiten - Achse X2 E-SMART - Achse Y1 R-SMART - Achse Z1 S-SMART

Verbindungselemente: 2 Klammersets für die Befestigung der R-SMART-Einheit (Achse Y) auf 2 E-SMART-Einheiten (Achse X) Befestigungsplatten-Set S-SMART (Achse Z) auf R-SMART (Achse Y) Einbauset für Parallel-Einsatz

Notizen

ROLLON®
BY TIMKEN

Eco System

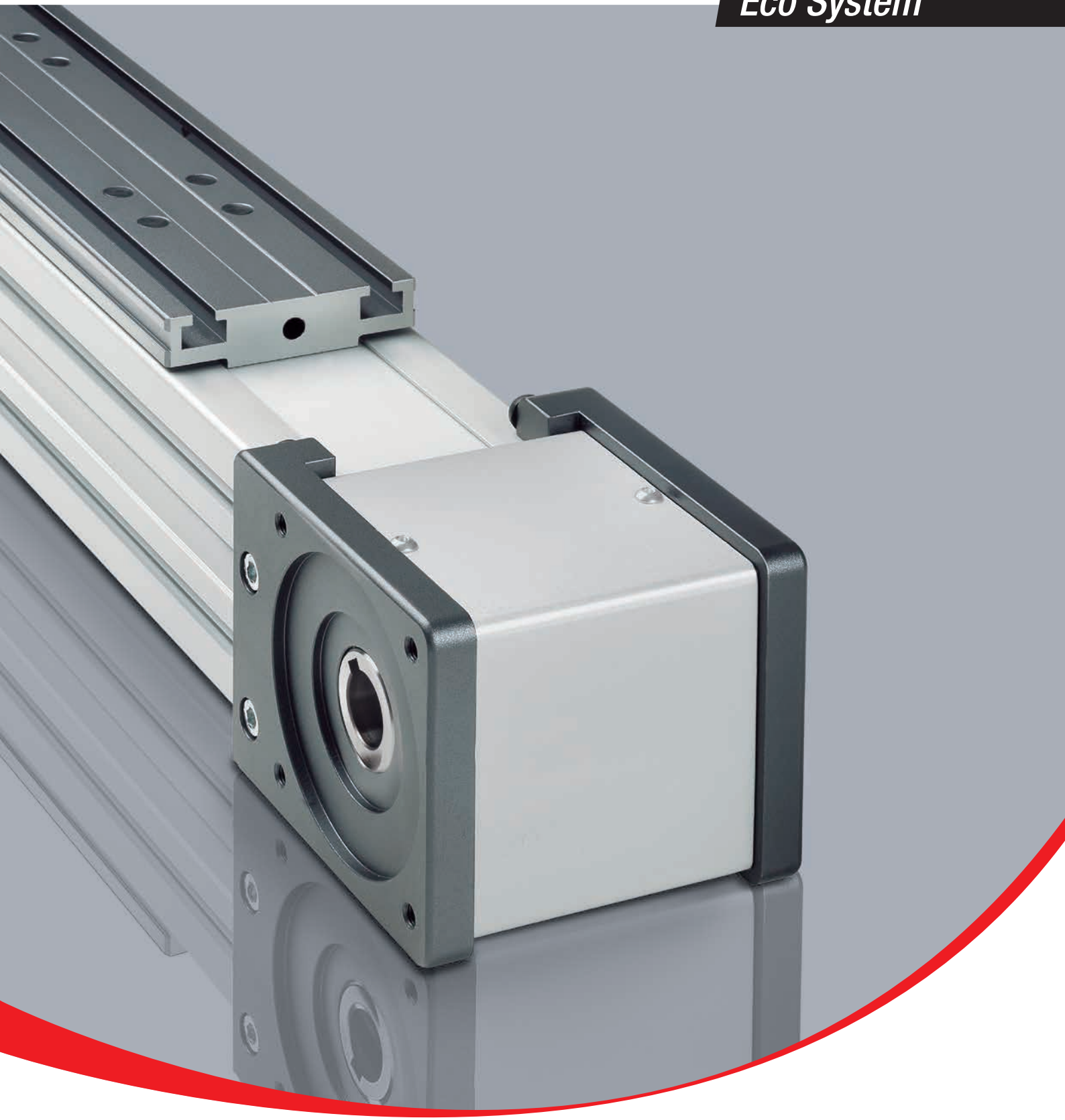

ECO Serie

Beschreibung ECO Serie



Abb. 1

Die Linearachsen der Produktfamilie Eco System bestehen aus einem selbsttragenden Aluminium-Strangpressprofil und einem Antrieb durch einen stahlverstärkten Zahnriemen aus Polyurethan mit AT-Zahnprofil.

- Es sind drei verschiedene Baugrößen erhältlich: 60, 80 und 100 mm
- Die Baureihe ist mit Kugelumlaufführung oder Laufrollenführung erhältlich.
- Das reduzierte Gewicht wird durch den leichten Rahmen und die Aluminiumläufer erreicht.
- Hohe Verfahrgeschwindigkeiten

Die Lineareinheiten Eco System werden mit zwei Führungssystemen angeboten:

ECO SYSTEM – SP
Im Innern des Aluminiumprofils befindet sich eine wartungsarme Kugelumlauf-Linearführung.

ECO SYSTEM – CI
Vier Laufrollen mit gotischem Laufbahnprofil, die auf zwei Rundstangen aus gehärtetem Stahl geführt werden, die im Innern des Aluminiumprofils eingestemmt sind.

Aufbau des Systems

Aluminiumprofil

Die selbstragenden Profile, die in den Lineareinheiten der ECO Serie eingesetzt werden, wurden in Zusammenarbeit mit einem Hersteller dieses Sektors konzipiert und konstruiert, sodass eloxierte Präzisions-Strangpressprofile mit hohen mechanischen Eigenschaften und hohen Flächenträgheitsmomenten realisiert werden konnten. Das verwendete Material besteht aus eloxiertem Aluminium aus einer Legierung 6060.
Die Abmessungen sind entsprechend EN 755-9 toleriert. An den Außenseiten der Strangpressprofile befinden sich des weiteren Nuten für eine einfache und schnelle Montage und zur Befestigung von Zubehörteilen.

Antriebsriemen

In den Lineareinheiten der ECO Serie werden stahlverstärkte Zahnriemen aus Polyurethan mit AT-Zahnprofil eingesetzt. Dieser Zahnriementyp hat sich in bezug auf zulässige Antriebsmomente, Kompaktheit und Geräuschentwicklung als der zweckmäßigste für die Antriebsübertragung in Lineareinheiten erwiesen.
Die Kombination mit Nullspiel-Zahnriemenscheiben ermöglicht so Wechselbelastungen ohne Umkehrspiel. Durch Ausnutzung der durch das Profil vorgegebenen maximalen Zahnriemenbreite und Einstellung einer optimalen Vorspannung des Riemens können die folgenden Eigenschaften erreicht werden:

- **Hohe Verfahrgeschwindigkeiten**
- **Geringe Geräuschentwicklung**
- **Niedriger Verschleiß**

Der Antriebsriemen läuft an der Oberseite des Aluminiumprofils in Führungsnuten und deckt dadurch das sich im Profilinnern befindliche Antriebs- bzw. Führungssystem ab.

Laufwagen

Der Laufwagen der Lineareinheiten der ECO Serie besteht aus eloxiertem Aluminium. Für jeden Typ von Lineareinheit sind Laufwagen in zwei Längen verfügbar. An der Oberseite des Laufwagens befinden sich T-Nuten zur einfachen Montage der Anschlusskonstruktion des Anwenders.

Allgemeine Daten des verwendeten Aluminiums: AL 6060

Chemische Zusammensetzung [%]

Al	Mg	Si	Fe	Mn	Zn	Cu	Verunreinigungen
Rest	0,35-0,60	0,30-0,60	0,30	0,10	0,10	0,10	0,05-0,15

Tab. 1

Physikalische Eigenschaften

Dichte	Elastizitäts-modul	Wärmeausdehnungs-koeffizient (20°-100°C)	Wärmeleitfähigkeit (20°C)	Spezifische Wärme (0°-100°C)	Spez. Wider-stand	Schmelz temperatur
$\frac{kg}{dm^3}$	$\frac{kN}{mm^2}$	$\frac{10^{-6}}{K}$	$\frac{W}{m \cdot K}$	$\frac{J}{kg \cdot K}$	$\Omega \cdot m \cdot 10^{-9}$	°C
2,7	69	23	200	880-900	33	600-655

Tab. 2

Mechanische Eigenschaften

Rm	Rp (02)	A	HB
$\frac{N}{mm^2}$	$\frac{N}{mm^2}$	%	—
205	165	10	60-80

Tab. 3

Führungssystem

Das Führungssystem ist ausschlaggebend für die maximal zulässigen Tragzahlen, Geschwindigkeiten und Beschleunigung. Lineareinheiten der ECO Serie werden mit zwei Führungssystemen angeboten:

ECO...SP mit Kugelumlauf-Linearführungen

- Eine Kugelumlauf-Linearführung mit Tragzahlen für hohe Belastungen wird in der dafür vorgesehenen Nut im Innern des Aluminiumprofils befestigt.
- Der Laufwagen der Lineareinheit wird auf zwei vorgespannte Linearführungswagen montiert.
- Aufgrund der vier Kugelreihen, die sich in jedem Kugelumlaufwagen befinden, kann das Linearführungssystem höchste Kräfte aus allen Richtungen aufnehmen.
- Die Linearführungswagen sind zum Schutz gegen das Eindringen von Schmutz allseitig mit Abstreifern versehen. Bei sehr hohem Verschmutzungsgrad kann ein zusätzlicher Abstreifer montiert werden.
- Die Linearführungswagen sind zusätzlich mit einer Kugelkette ausgerüstet. Die Kugelkette sorgt dafür, dass die Wälzkörper während ihrer Bewegung durch den Linearführungswagen in Abstand zueinander gehalten und in den Laufbahnen geführt werden.
- An den Stirnseiten der Linearführungswagen sind Schmierstoffreservoirs angebracht. Diese geben kontinuierlich Schmierstoff an die Kugelreihen ab und ermöglichen so eine Langzeitschmierung.

Mit dem oben beschriebenen Führungssystem werden folgende Eigenschaften erreicht:

- Hohe Geschwindigkeiten und hohe Beschleunigungen
- Hohe Tragzahlen
- Niedrige Verschiebewiderstände
- Hohe Lebensdauer
- Wartungsarm (abhängig vom Anwendungsfall)
- Reduzierte Laufgeräusche
- Geeignet für lange Hübe

ECO…CI mit Laufrollenführung

- Zwei Rundstahlwellen aus gehärtetem Stahl (58/60HRC) werden in die dafür vorgesehenen Nuten im Innern des Aluminiumprofils eingestemmt.
- Im Laufwagen sind sechs doppelreihig Kugel gelagerte Laufrollen mit gotischem Laufbahnprofil montiert. Dadurch wird je Laufrolle ein Zweipunkt-Kontakt mit den Rundstahlwellen hergestellt, der eine Kraftaufnahme aus allen Richtungen erlaubt.
- Die sechs Laufrollen sind auf Stahlbolzen im Laufwagen gelagert, zwei davon exzentrisch, um das System spielfrei einstellen zu können.
- Um die Laufbahnen sauber und geschmiert zu halten, sind an den Laufwagenenden Fließfett getränkte Filzstücke eingesetzt.
- Der Antriebsriemen wird über die gesamte Länge im Profil geführt, so wird ein Durchhängen vermieden und die Linearführung geschützt.

Mit dem oben beschriebenen Führungssystem werden folgende Eigenschaften erreicht:

- Gute Positioniergenauigkeit
- Hohe Laufruhe
- Wartungsarm (abhängig vom Anwendungsfall)

ECO SP Querschnitt

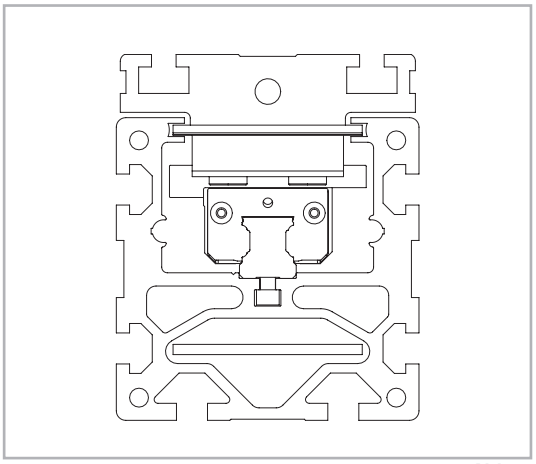

Abb. 2

ECO CI Querschnitt

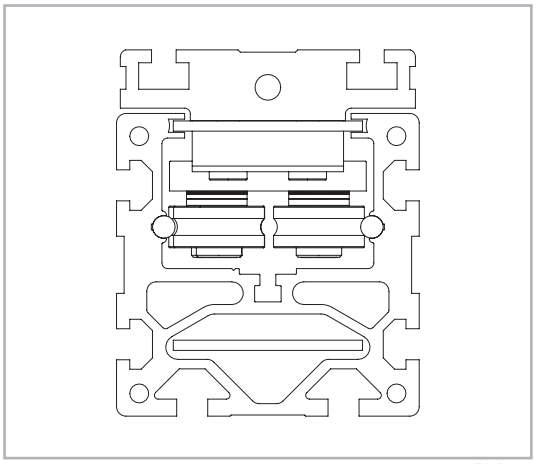

Abb. 3

ECO 60 SP2 - ECO 60 CI

Abmessungen ECO 60 SP2 - ECO 60 CI

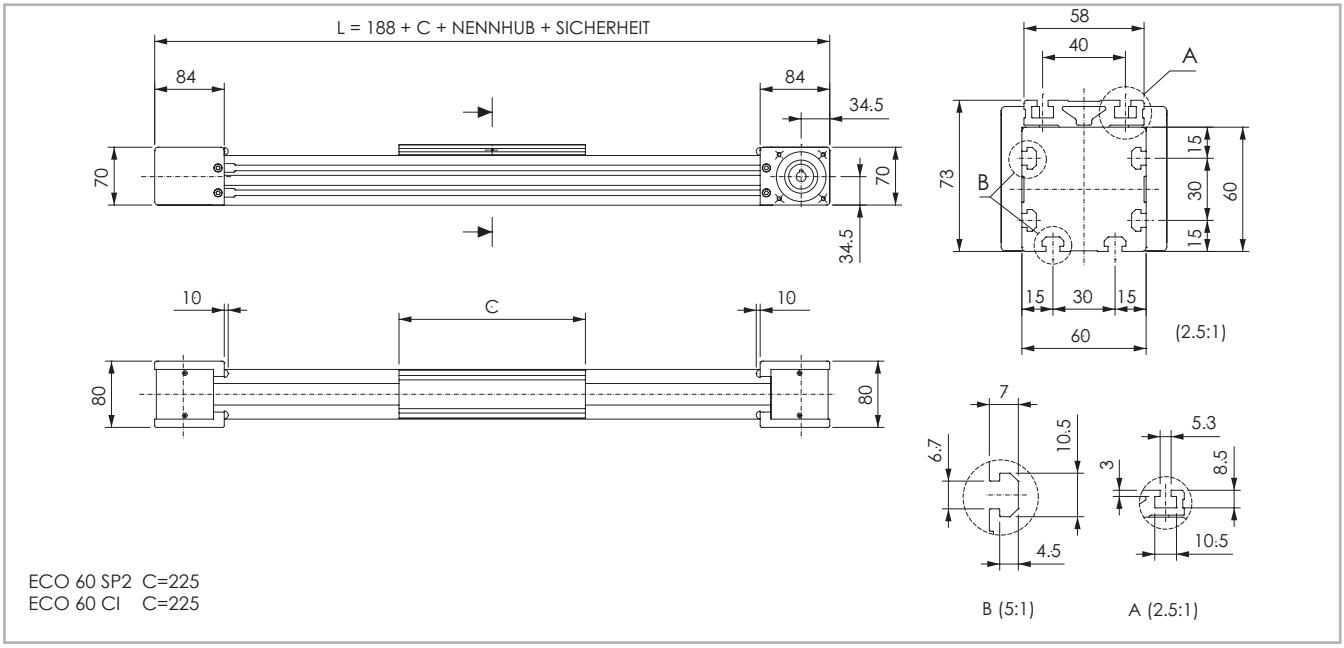

Die Sicherheits-Hublänge wird abhängig von den kundenspezifischen Anforderungen ermittelt

Abb. 4

Technische Daten

	Typ	
	ECO 60 SP2	ECO 60 CI
Maximale Hublänge [mm]	6025	5725
Max. Wiederholgenauigkeit [mm]*1	± 0,05	± 0,05
Maximale Geschwindigkeit [m/s]	4,0	1,5
Maximale Beschleunigung [m/s²]	50	1,5
Zahnriemen-Typ	32 AT 5	32 AT 5
Typ Zahnriemenscheibe	Z 28	Z 28
Riemenscheibendurchmesser [mm]	44,56	44,56
Laufwagenhub je Umdrehung Zahnriemenscheibe [mm]	140	140
Gewicht des Laufwagens [kg]	0,51	0,80
Gewicht Hub Null [kg]	3,5	3,2
Gewicht je 100 mm Hub [kg]	0,45	0,68
Losbrechmoment [Nm]	0,24	0,32
Riemenscheiben-Trägheitsmoment [g mm²]	163000	163000
Schienengröße [mm]	12 mini	Ø6

*1) Die Wiederholgenauigkeit ist abhängig von der verwendeten Antriebsart

Tab. 4

Flächenträgheitsmomente der Aluminiumprofile

Typ	I_x [10^7 mm⁴]	I_y [10^7 mm⁴]	I_p [10^7 mm⁴]
ECO 60	0,037	0,054	0,093

Tab. 5

Antriebsriemen

Der Antriebsriemen besteht aus abriebfestem stahlverstärktem Polyurethan für hohe Zugkräfte.

Typ	Riementyp	Riemenbreite [mm]	Gewicht [kg/m]
ECO 60	32 AT 5	32	0,105

Tab. 6

Riemenlänge (mm) SP2/CI = 2 x L - 166

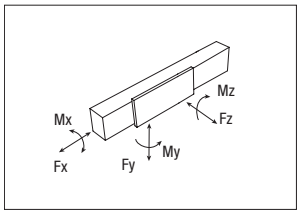

Tragzahlen

Typ	F_x [N]		F_y [N]		F_z [N]	M_x [Nm]	M_y [Nm]	M_z [Nm]
	Stat.	Dyn.	Stat.	Dyn	Stat.	Stat.	Stat.	Stat.
ECO 60 SP2	1344	922	7060	6350	7060	46.2	325	325
ECO 60 CI	1344	922	1648	3072	1110	24,4	33	76,2

Siehe Prüfung unter Statische Belastung und Lebensdauer auf Seite SL-2ff

Tab. 7

ECO 80 SP2 - ECO 80 SP1 - ECO 80 CI

Abmessungen ECO 80 SP2 - ECO 80 SP1 - ECO 80 CI

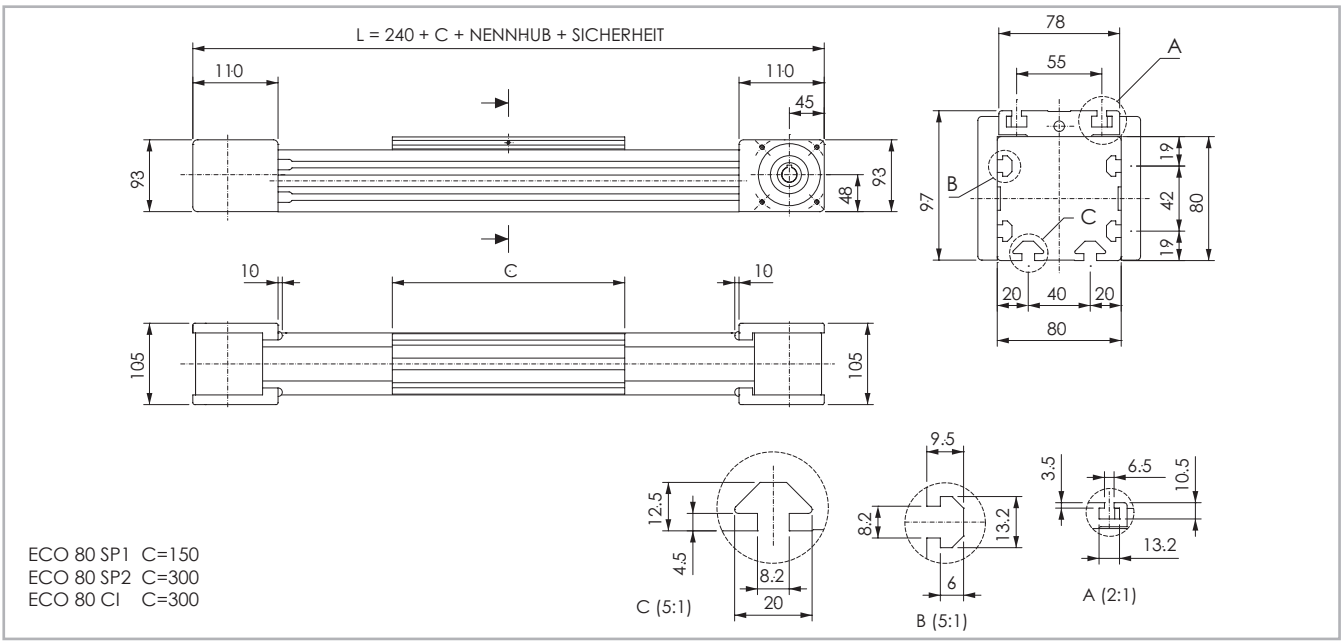

Die Sicherheits-Hublänge wird abhängig von den kundenspezifischen Anforderungen ermittelt

Abb. 5

Technische Daten

	Typ		
	ECO 80 SP2	ECO 80 SP1	ECO 80 CI
Maximale Hublänge [mm]	5940	6090	5640
Max. Wiederholgenauigkeit [mm]*1	± 0,05	± 0,05	± 0,05
Maximale Geschwindigkeit [m/s]	5,0	5,0	1,5
Maximale Beschleunigung [m/s²]	50	50	1,5
Zahnriemen-Typ	50 AT 5	50 AT 5	50 AT 5
Typ Zahnriemenscheibe	Z 37	Z 37	Z 37
Riemenscheibendurchmesser [mm]	58,89	58,89	58,89
Laufwagenhub je Umdrehung Zahnriemenscheibe [mm]	185	185	185
Gewicht des Laufwagens [kg]	1,6	0,9	2,1
Gewicht Hub Null [kg]	7,7	5,9	8,2
Gewicht je 100 mm Hub [kg]	0,8	0,8	0,65
Losbrechmoment [Nm]	0,75	0,75	0,75
Riemenscheiben-Trägheitsmoment [g mm²]	706000	706000	706000
Schienengröße [mm]	15	15	Ø6

*1) Die Wiederholgenauigkeit ist abhängig von der verwendeten Antriebsart

Tab. 8

Flächenträgheitsmomente der Aluminiumprofile

Typ	I_x [10^7 mm⁴]	I_y [10^7 mm⁴]	I_p [10^7 mm⁴]
ECO 80	0,117	0,173	0,280

Tab. 9

Antriebsriemen

Der Antriebsriemen besteht aus abriebfestem stahlverstärktem Polyurethan für hohe Zugkräfte.

Typ	Riementyp	Riemenbreite [mm]	Gewicht [kg/m]
ECO 80	50 AT 5	50	0,164

Tab. 10

Riemenlänge (mm) SP2/CI = 2 x L - 240

SP1= 2 x L - 90

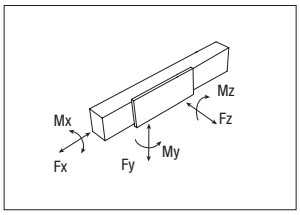

Tragzahlen

Typ	F_x [N]		F_y [N]		F_z [N]	M_x [Nm]	M_y [Nm]	M_z [Nm]
	Stat.	Dyn.	Stat.	Dyn	Stat.	Stat.	Stat.	Stat.
ECO 80 SP2	2100	1440	25400	19720	25400	240	1791	1791
ECO 80 SP1	2100	1440	12700	9860	12700	120	87	87
ECO 80 CI	2100	1770	4229	8731	2849	83	129	297

Siehe Prüfung unter Statische Belastung und Lebensdauer auf Seite SL-2ff

Tab. 11

ECO 100 SP2 - ECO 100 SP1 - ECO 100 CI

Abmessungen ECO 100 SP2 - ECO 100 SP1 - ECO 100 CI

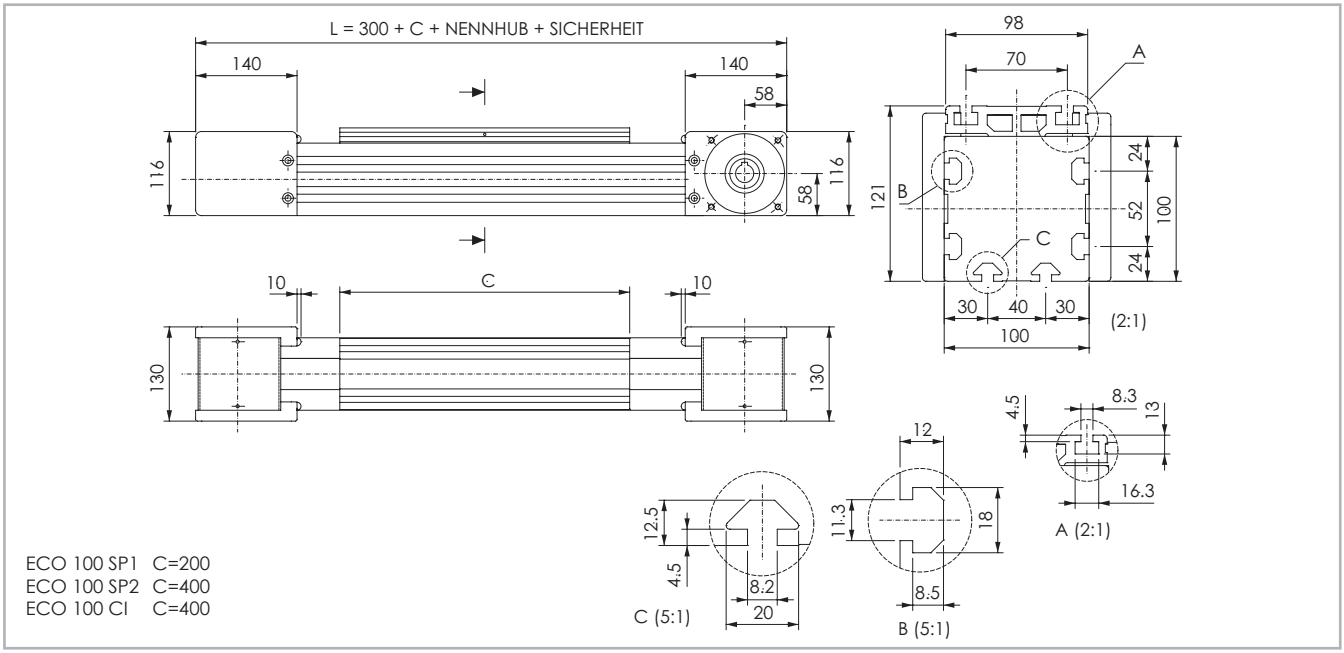

Die Sicherheits-Hublänge wird abhängig von den kundenspezifischen Anforderungen ermittelt

Abb. 6

Technische Daten

	Typ		
	ECO 100 SP2	ECO 100 SP1	ECO100 CI
Maximale Hublänge [mm]	6630	6830	5530
Max. Wiederholgenauigkeit [mm]*1	± 0,05	± 0,05	± 0,05
Maximale Geschwindigkeit [m/s]	5,0	5,0	1,5
Maximale Beschleunigung [m/s²]	50	50	1,5
Zahnriemen-Typ	50 AT 10	50 AT 10	50 AT 10
Typ Zahnriemenscheibe	Z 24	Z 24	Z 24
Riemenscheibendurchmesser [mm]	76,39	76,39	76,39
Laufwagenhub je Umdrehung Zahnriemenscheibe [mm]	240	240	240
Gewicht des Laufwagens [kg]	2,9	1,5	3,3
Gewicht Hub Null [kg]	16,7	12,5	17,1
Gewicht je 100 mm Hub [kg]	1,3	1,3	1,1
Losbrechmoment [Nm]	1,90	1,35	1,35
Riemenscheiben-Trägheitsmoment [g mm²]	2070000	2070000	2070000
Schienengröße [mm]	20	20	Ø10

*1) Die Wiederholgenauigkeit ist abhängig von der verwendeten Antriebsart

Tab. 12

Flächenträgheitsmomente der Aluminiumprofile

Typ	I_x [10^7 mm⁴]	I_y [10^7 mm⁴]	I_p [10^7 mm⁴]
ECO 100	0,342	0,439	0,781

Tab. 13

Antriebsriemen

Der Antriebsriemen besteht aus abriebfestem stahlverstärktem Polyurethan für hohe Zugkräfte.

Typ	Riementyp	Riemenbreite [mm]	Gewicht [kg/m]
ECO 100	50 AT 10	50	0,290

Tab. 14

Riemenlänge (mm) SP1 = 2 x L - 112

SP2/CI = 2 x L - 312

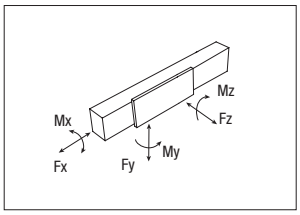

Tragzahlen

Typ	F_x [N]		F_y [N]		F_z [N]	M_x [Nm]	M_y [Nm]	M_z [Nm]
	Stat.	Dyn.	Stat.	Dyn	Stat.	Stat.	Stat.	Stat.
ECO 100 SP2	4565	2832	55400	44400	55400	700	5485	5485
ECO 100 SP1	4565	2832	27700	22200	27700	350	240	240
ECO 100 CI	4565	3740	9154	20079	6167	214	310	962

Siehe Prüfung unter Statische Belastung und Lebensdauer auf Seite SL-2ff

Tab. 15

Zapfen

Linearеinheiten Typ ECO mit Kugelumlaufführungen

In den Linearеinheiten der Ausführung ECO werden wartungsarme Kugelumlauf-Linearführungen eingesetzt.

In den Linearführungswagen werden die Wälzkörper in einer Kunststoffkette gehalten, die die metallische Reibung zwischenden Kugeln verhindert und die sie auf ihrer Bahn durch die Kugelumläufe führt. Dadurch wird der Verschleiß der Kugeln verringert und folglich die Lebensdauer erhöht.

Um das System wartungsarm auszuführen, sind an den Stirnseiten der Linearführungswagen Schmiervorsätze angebracht, die eine bestimmte Menge an Schmierstoff gespeichert haben und diesen kontinuierlich an die Kugelumläufe abgeben. Dieses System garantiert lange Wartungsintervalle: alle 5000 km bzw. 1 Jahr Nutzungsdauer (es gilt der zuerst erreichte Wert). Im Fall von hohen Belastungen und hoher Dynamik wenden Sie sich bitte an unsere Anwendungstechnik.

ECO

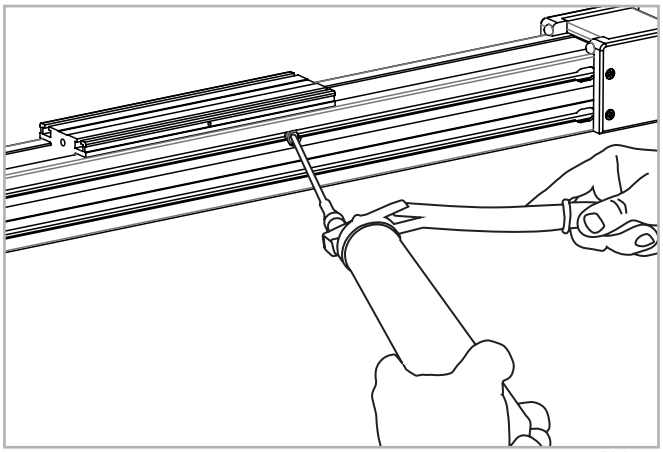

Abb. 7

- Adapter der Schmierpumpe auf Schmiernippel am Laufwagens aufstecken und entsprechende Nachschmiermenge je Schmieranschluß einfüllen.
- Zu verwendender Schmierstoff: Lithiumverseiftes Fett der Konsistenzklasse NLGI 2.
- Bei besonderen Bedingungen (hohe Belastungen, große Verschmutzungen, etc.) bitte Nachschmierintervalle und Schmierstoff vom Hersteller bestimmen lassen. Weitere ausführliche Informationen über Schmierung entnehmen Sie bitte den technischen Katalogen.

Nachschmiermenge:

Typ	Menge [cm³]
ECO 60	0,5
ECO 80	0,7
ECO 100	1,4

Tab. 16

Zapfen

Zapfen Typ AS

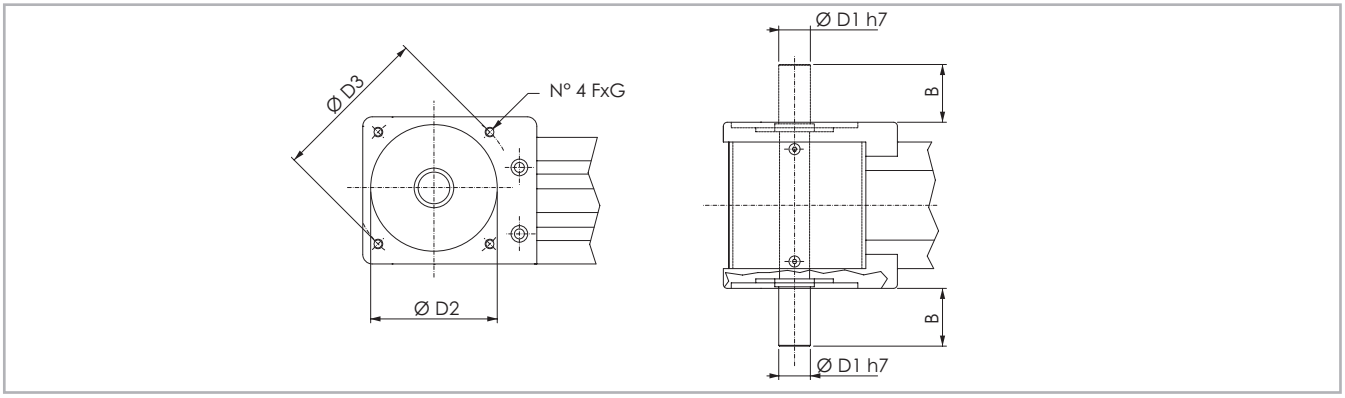

Die einfache Welle kann auf der rechten oder linken Seite des Antriebskopfs positioniert werden.

Abb. 8

Abmessungen (mm)

Passend für Typ	Zapfentyp	D1	D2	D3	l2	F	G	Antrieb-skopf AS links	Antrieb-skopf AS rechts
ECO 60	**AS 12**	12	60	75	25	M5	12	2G	2I
ECO 80	**AS 20**	20	80	100	36,5	M6	16	2G	2I
ECO 100	**AS 25**	25	110	130	50	M8	20	2G	2I

Tab. 17

Hohlwellen

Übertragung des Antriebsmomentes auf die Zahnriemenscheibe

Bei der Variante mit Hohlwelle erfolgt die Kraftübertragung auf die Zahnriemenscheibe mit Hilfe einer Passfeder-Verbindung. Für weitere Informationen wenden Sie sich bitte an unsere Anwendungstechnik.

Hohlwelle

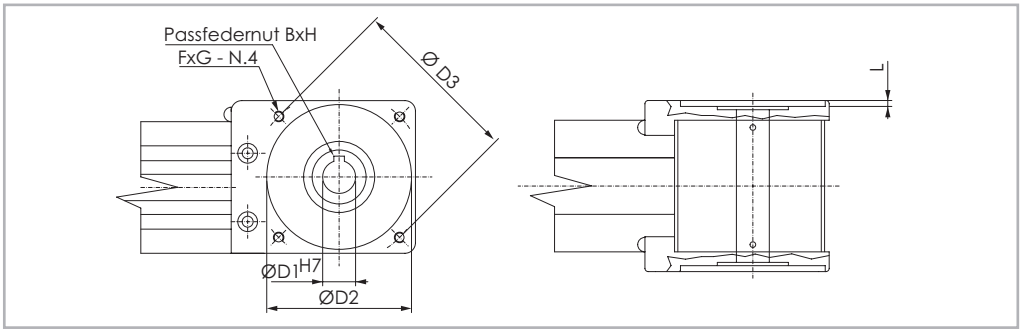

Abb. 9

Für die Montage von angebotenen Standard-Getrieben über Hohlwelle ist ein Adapterflansch erforderlich, der bei Rollon erhältlich ist.

Typ	Zapfentyp	D1	D2	D3	L	Passfeder BxH	F	G	Antriebs-kopf
ECO 60	**AC 12**	12H7	60	75	3,5	4 x 4	M5	12	2A
ECO 80	**AC 19**	19H7	80	100	3,5	6 x 6	M6	16	2A
ECO 100	**AC 25**	25H7	110	130	4,5	8 x 7	M8	20	2A

Tab. 18

Lineareinheiten im Paralleleinsatz

Verbindungswelle für den Einsatz in paralleler Anordnung

Für den Einsatz von zwei Lineareinheiten in paralleler Anordnung ist eine Synchronisations-Antriebswelle, die die Antriebe der beiden Lineareinheiten miteinander verbindet, notwendig. Rollon kann in diesem Fall ein komplettes Kit bestehend aus Aluminium-Welle, Lamellenkupplungen und Spannelementen liefern.

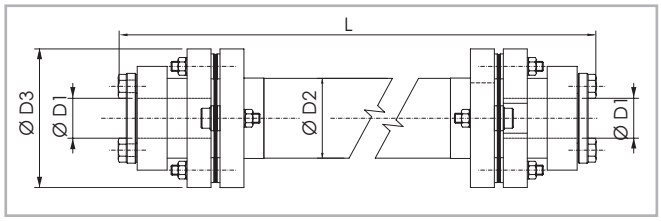

Abb. 10

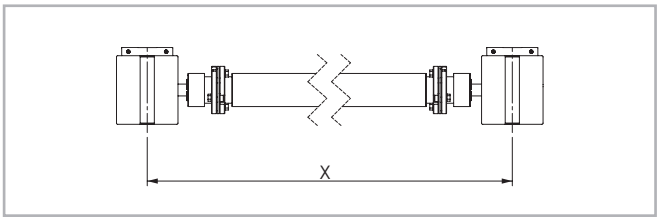

Abb. 11

Passend für Typ	Zapfentyp	D1	D2	D3	Bestellcode	L
ECO 60	**AP 12**	12	25	45	GK12P...1A	L= X-88 [mm]
ECO 80	**AP 20**	20	40	69,5	GK20P...1A	L= X-116 [mm]
ECO 100	**AP 25**	25	70	99	GK25P...1A	L= X-165 [mm]

Tab. 19

Zubehör

Befestigung mit Spannpratze oder Nutensteinen

Aufgrund der verwendeten Führungssysteme, die Belastungen aus allen Richtungen erlauben, können Lineareinheiten der ECO Serie in jeglicher Position montiert werden.

Bitte benutzen Sie die folgenden Befestigungsmethoden.

Trägheitsmoment [g mm²] C1 + C2 · (X-Y)

	C1	C2	Y	Gewicht [Kg] C1+C2 · (X-Y)	
	[g mm²]	[g mm²]	[mm]	C1 [Kg]	C2 [Kg mm]
GK12P	61,456	69	166	0,308	0,00056
GK20P	1.014,968	464	250	2,48	0,00148
GK25P	5.525,250	4.708	356	6,24	0,0051

Tab. 20

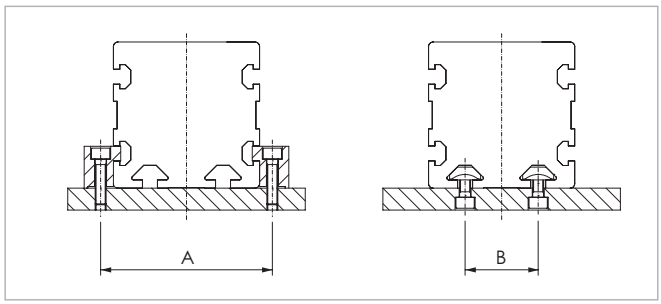

Abb. 12

Typ	A (mm)	B (mm)
ECO 60	72	30
ECO 80	94	40
ECO 100	120	40

Tab. 21

Spannpratze

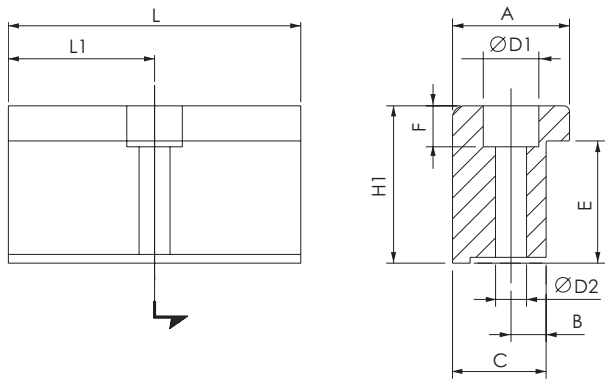

Ein Block aus eloxiertem Aluminium dient zur Befestigung von Lineareinheiten über die seitlichen Nuten am Profil.

Abb. 13

Typ	A	H1	B	C	E	F	D1	D2	L	L1	Bestellcode
ECO 60	20	17,5	6	16	11,5	6	9,4	5,3	50	25	1001490
ECO 80	20	20,7	7	16	14,7	7	11	6,4	50	25	1001491
ECO 100	36,5	28,5	10	31	18,5	11,5	16,5	10,5	100	50	1001233

Tab. 22

T-Nutensteine

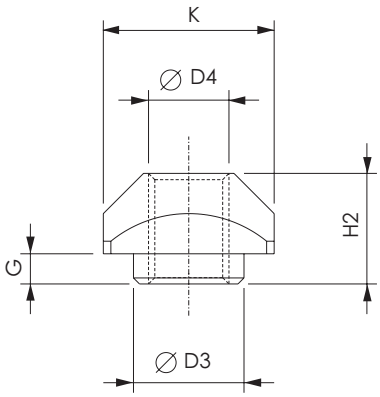

T-Nutenstein aus Stahl zur Verwendung in den Nuten am Profil.

Abb. 14

Abmessungen (mm)

Typ	Nut	D3	D4	G	H2	K	Bestellcode
ECO 60	**S**	6,7	M5	2,3	6,5	10	1000627
ECO 60	**C**	-	M5	-	5	10	1000620
ECO 80	**S**	8	M6	3,3	8,3	13	1000043
ECO 80	**C**	-	M6	-	5,8	13	1000910
ECO 80	**L**	-	M6	-	6,5	17	1000911
ECO 100	**S**	11	M8	3	11	17	1000932
ECO 100	**C**	-	M8	-	8	16	1000942
ECO 100	**L**	-	M8	-	6,5	17	1000943

L = Seitlich - **C** = Laufwagen - **I** = Unten

Tab. 23

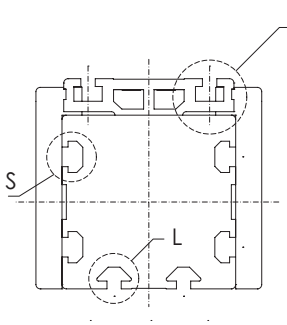

Abb. 15

Näherungsschalter

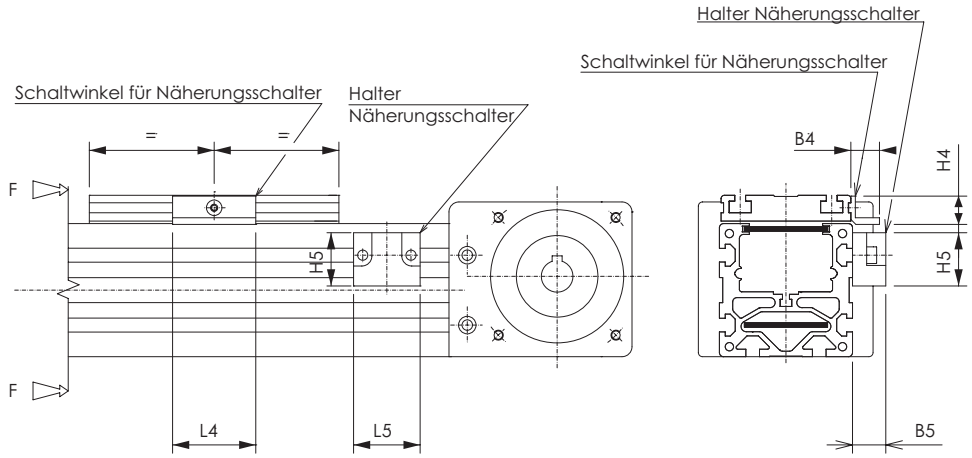

Abb. 16

Halter Näherungsschalter

Ein Block aus rot-eloxiertem Aluminium, komplett mit Nutensteinen, dient zur Montage von induktiven Näherungsschaltern.

Schaltwinkel für Näherungsschalter

Ein verzinkter Schaltwinkel, der am Laufwagen befestigt wird, dient zum Aktivieren des Näherungsschalters.

Typ	B4	B5	L4	L5	H4	H5	Für Näherungs-schalter	Schaltwinkel Bestellcode	Sensorhalter Bestellcode
ECO 60	9,5	14	25	29	12	22,5	Ø 8	G000268	G000213
ECO 80	17,2	20	50	40	17	32	Ø 12	G000267	G000209
ECO 100	17,2	20	50	40	17	32	Ø 12	G000267	G000210

Tab. 24

Bestellschlüssel

Bestellbezeichnung für Lineareinheiten ECO Serie

C	06 06=60 08=80 10=100	2A	0 2000	1A 1A=SP1 2A=SP2 1C=CI
				Führungssystem *siehe* S. *ES-4ff*
			L= Gesamtlänge	
		Antriebskopf *siehe* S. *ES-8*		
	Lineareinheit Größe *siehe von S. ES-5 bis S. ES-7*			
Typ ECO Serie *siehe S. ES-2*				

Um Identifizierungscodes für Actuator Line zu erstellen, besuchen Sie bitte die Seite: **http://configureactuator.rollon.com**

Configure Actuator

Ausrichtung Links/Rechts

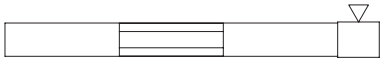

Rechts

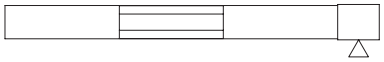

Links

Mehrachsensysteme

Häufig müssen beim Einsatz von Lineareinheiten in Mehrachsensystemen die für die Kombination notwendigen Verbindungselemente selbst konstruiert und hergestellt werden. Deshalb hat Rollon ein Kombinationssystem zur einfachen und schnellen Zusammensetzung der verschiedenen Lineareinheiten konzipiert, um so die Umsetzung vom Projekt zur fertigen Maschine zu beschleunigen. Rollon bietet dem Kunden eine Auswahl an Montagezubehör wie Adapterplatten, Spannpratzen und Winkel, die zum Teil direkt in die Lineareinheit integriert sind, wodurch auch Montagezeiten auf ein Minimum reduziert werden.

Ein-Achsen (X)-System



A

A - Lineareinheiten: - Achse X: 1 ECO 80 SP2

Zwei-Achsen (X-Y)-System

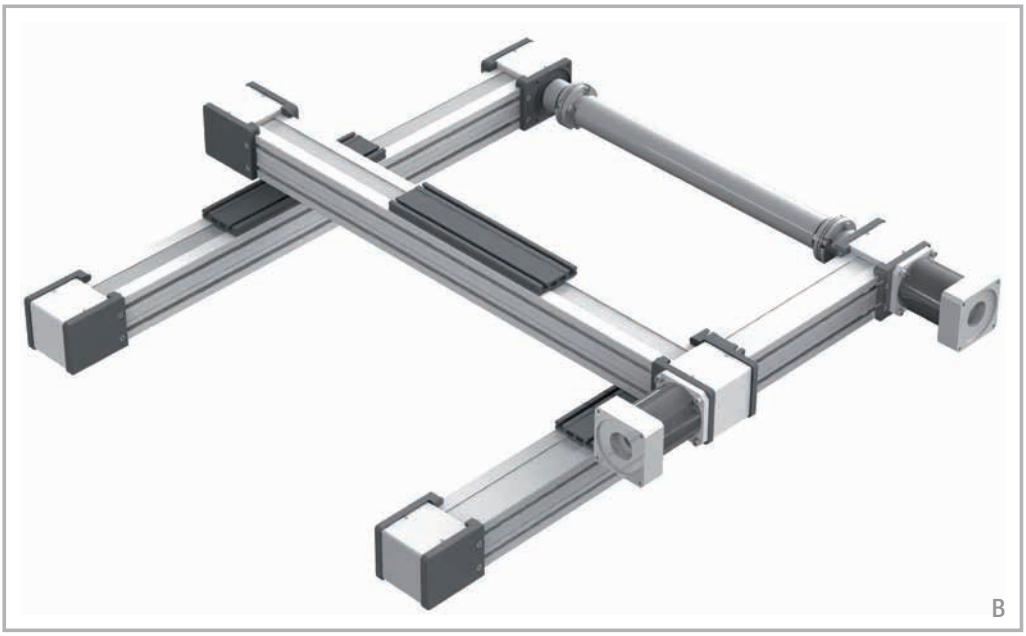

B

B - Lineareinheiten: - Achse X: 2 ECO 80 SP2 - Achse Y: 1 ECO 80 SP2

ROLLON®
BY TIMKEN

Uniline System



UNILINE A Serie

Beschreibung UNILINE A Serie

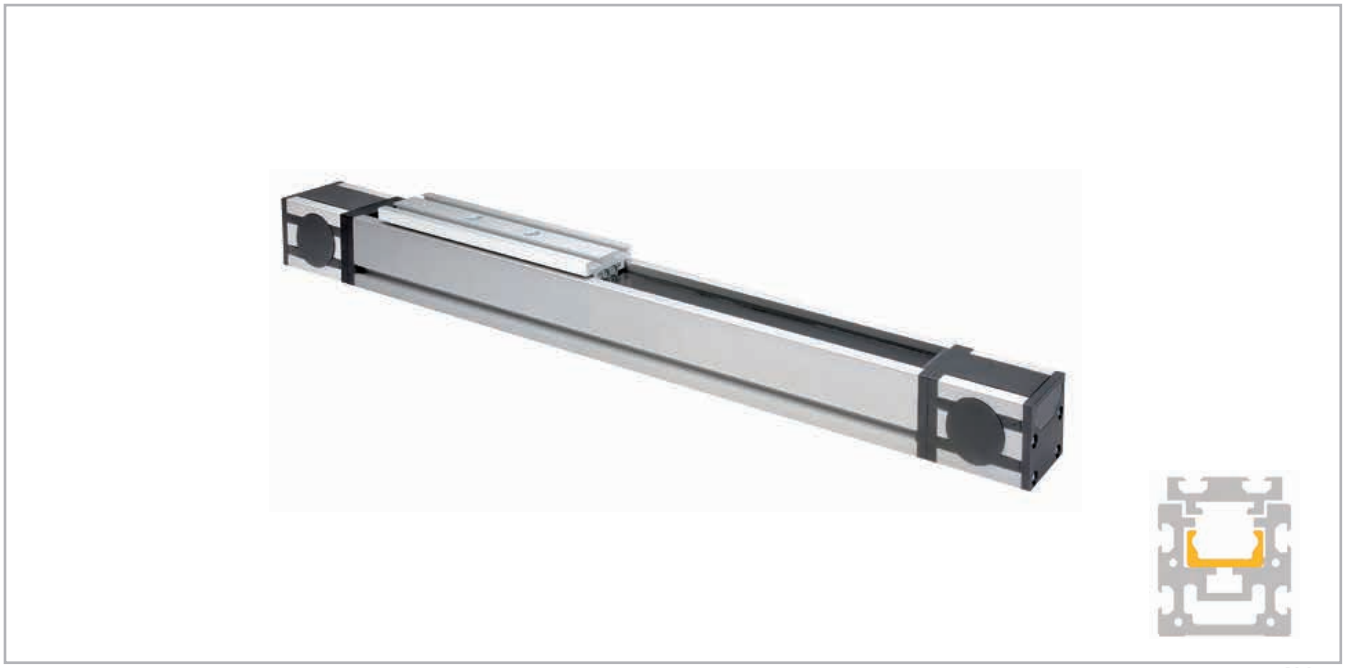

Abb. 1

Uniline ist die Produktfamilie einbaufertiger Linearachsen. Diese bestehen aus innenliegenden Compact Rail-Laufrollenführungen und stahlverstärkten Polyurethan-Zahnriemen im biegesteifen Aluminiumprofil. Längsdichtungen schließen das System ab. Mit dieser Anordnung ist die Achse bestmöglich vor Schmutz und Beschädigung geschützt. Bei der Baureihe A ist die Festlagerschiene (T-Schiene) liegend in das Aluprofil montiert. Versionen mit langem (L) oder doppeltem (D) Läufer in einer Achse sind möglich.

Die wichtigsten Merkmale:

- Kompakte Bauweise
- Geschützte innenliegende Führungen
- Hohe Verfahrgeschwindigkeiten
- Fettfreier Betrieb möglich (abhängig vom Anwendungsfall. Für weitere Informationen wenden Sie sich bitte an unsere Anwendungstechnik.)
- Hohe Vielseitigkeit
- Lange Verfahrwege
- Versionen mit langem oder mehreren Läufern in einer Linearachse verfügbar

Bevorzugte Einsatzgebiete:

- Handling und Automation
- Mehrachsportale
- Verpackungsmaschinen
- Schneidmaschinen
- Verschiebbare Paneele
- Lackieranlagen
- Schweißroboter
- Sondermaschinen

Leistungsmerkmale:

- Verfügbare Baugrößen:
  Typ A: 40, 55, 75
- Längen- und Hubtoleranz:
  Bei Hüben <1 m: +0 mm bis +10 mm (+0 in bis 0,4 in)
  Bei Hüben >1 m: +0 mm bis +15 mm (+0 in bis 0,59 in)

Aufbau des Systems

Aluminiumprofil

Die selbstragenden Profile, die in den Lineareinheiten der UNILINE A Serie eingesetzt werden, wurden in Zusammenarbeit mit einem Hersteller dieses Sektors konzipiert und konstruiert, sodass eloxierte Präzisions-Strangpressprofile mit hohen mechanischen Eigenschaften und hohen-Flächenträgheitsmomenten realisiert werden konnten. Das verwendete Material besteht aus eloxiertem Aluminium aus einer Legierung 6060.
Die Abmessungen sind entsprechend EN 755-9 toleriert. An den Außenseiten der Strangpressprofile befinden sich des weiteren Nuten für eine einfache und schnelle Montage und zur Befestigung von Zubehörteilen.

Antriebsriemen

In den Lineareinheiten der UNILINE A Serie werden stahlverstärkte Zahnriemen aus Polyurethan mit RPP-Zahnprofil eingesetzt. Dieser Zahnriementyp hat sich in bezug auf zulässige Antriebsmomente, Kompaktheit und Geräuschentwicklung als der zweckmäßigste für die Antriebsübertragung in Lineareinheiten erwiesen.

Die Kombination mit Nullspiel-Zahnriemenscheiben ermöglicht so Wechselbelastungen ohne Umkehrspiel. Durch Ausnutzung der durch das Profil vorgegebenen maximalen Zahnriemenbreite und Einstellung einer optimalen Vorspannung des Riemens können die folgenden Eigenschaften erreicht werden:

- **Hohe Verfahrgeschwindigkeiten**
- **Geringe Geräuschentwicklung**
- **Niedriger Verschleiß**

Laufwagen

Der Laufwagen der Lineareinheiten der UNILINE A Serie besteht aus eloxiertem Aluminium. Jede Läuferplatte verfügt zur Montage der Komponenten über T-Nutenschlitze (Baureihe 40 verfügt über Befestigungsbohrungen). Um der Vielzahl von Anwendungen Rechnung zu tragen bietet Rollon eine große Anzahl an verschiedenen Laufwagentypen an.

Allgemeine Daten des verwendeten Aluminiums: AL 6060

Chemische Zusammensetzung [%]

Al	Mg	Si	Fe	Mn	Zn	Cu	Verunreinigungen
Rest	0,35-0,60	0,30-0,60	0,30	0,10	0,10	0,10	0,05-0,15

Tab. 1

Physikalische Eigenschaften

Dichte	Elastizitäts-modul	Wärmeausdehnungs-koeffizient (20°-100°C)	Wärmeleitfähigkeit (20°C)	Spezifische Wärme (0°-100°C)	Spez. Wider-stand	Schmelz-temperatur
$\frac{kg}{dm^3}$	$\frac{kN}{mm^2}$	$\frac{10^{-6}}{K}$	$\frac{W}{m \cdot K}$	$\frac{J}{kg \cdot K}$	$\Omega \cdot m \cdot 10^{-9}$	°C
2,7	69	23	200	880-900	33	600-655

Tab. 2

Mechanische Eigenschaften

Rm	Rp (02)	A	HB
$\frac{N}{mm^2}$	$\frac{N}{mm^2}$	%	—
205	165	10	60-80

Tab. 3

A40

A40 System

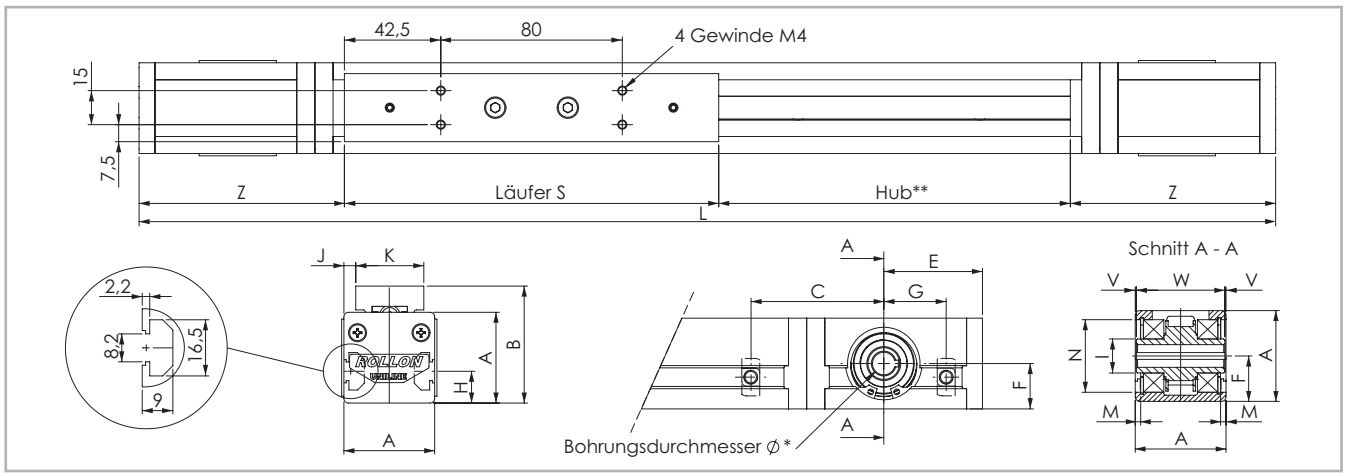

* Informationen zu den Motoranschlussbohrungen siehe Bestellschlüssel. ** Die Sicherheits-Hublänge wird abhängig von den kundenspezifischen Anforderungen ermittelt.

Abb. 2

Typ	A [mm]	B [mm]	C* [mm]	E [mm]	F [mm]	G* [mm]	H [mm]	I [mm]	J [mm]	K [mm]	M [mm]	N [mm]	S [mm]	V [mm]	W [mm]	Z [mm]	Hub** [mm]
A40	40	51,5	57	43,5	20	26	14	Ø 14,9	5	30	2,3	Ø 32	165	0,5	39	91,5	1900

* Position der Nutensteine bei Verwendung unserer Motoradapterplatten s. S. US-11ff
** Maximaler Hub mit einer Führungsschiene aus einem Stück. Für längere Hübe s. Tab. 9

Tab. 4

A40L mit langem Läufer

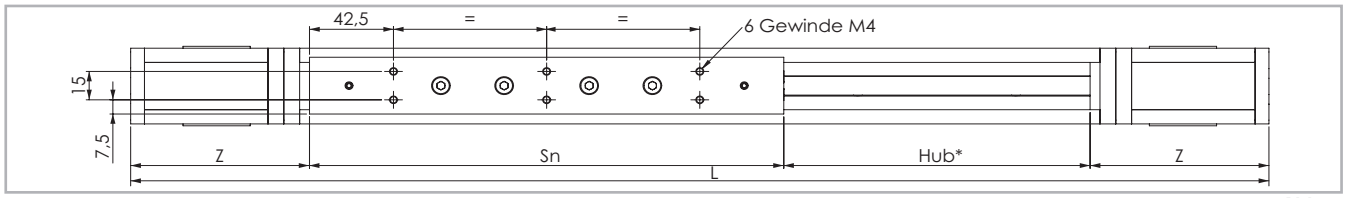

* Die Sicherheits-Hublänge wird abhängig von den kundenspezifischen Anforderungen ermittelt.

Abb. 3

Typ	S_{min} [mm]	S_{max} [mm]	Sn [mm]	Z [mm]	Hub* [mm]
A40L	240	400	$Sn = S_{min} + n \cdot 10$	91,5	1660

* Maximaler Hub mit einer Führungsschiene aus einem Stück und maximaler Läuferplattenlänge S_{max}
Für längere Hübe s. Tab. 9

Tab. 5

A40D mit doppeltem Läufer

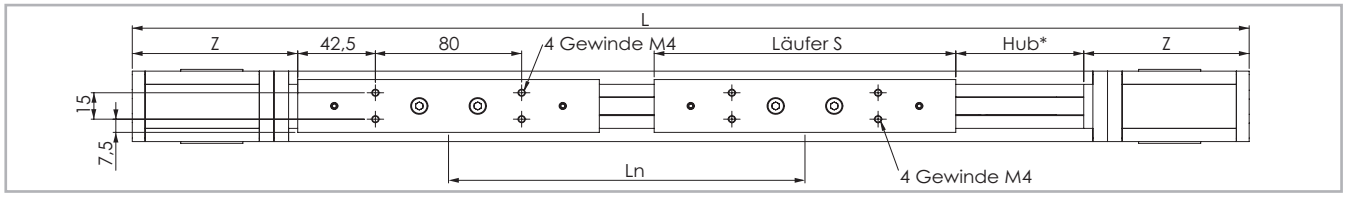

* Die Sicherheits-Hublänge wird abhängig von den kundenspezifischen Anforderungen ermittelt.

Abb. 4

Typ	S [mm]	L_{min} [mm]	L_{max} ** [mm]	Ln [mm]	Z [mm]	Hub* [mm]
A40D	165	235	1900	$Ln = L_{min} + n \cdot 5$	91,5	1660

* Maximaler Hub mit einer Führungsschiene aus einem Stück und Mindestabstand L_{min} der Läuferplatten
** Maximaler Mittenabstand L_{max} der Läuferplatten mit Hub = 0 mm
Für längere Hübe s. Tab. 9

Tab. 6

Tragzahlen, Momente und Kenndaten

A40

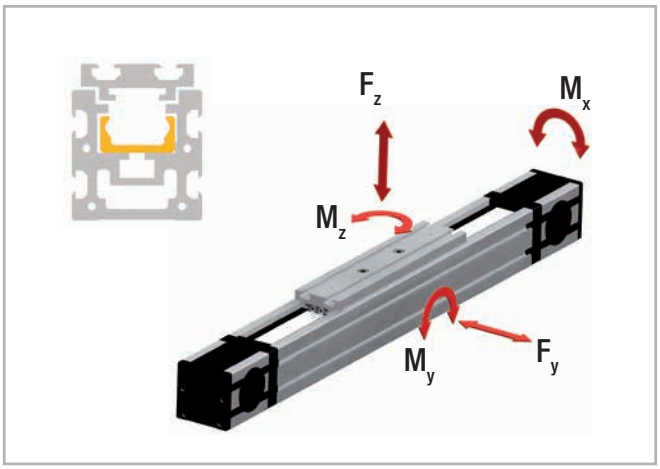

Abb. 5

Antriebsriemen

Der Antriebsriemen besteht aus abriebfestem stahlverstärktem Polyurethan für hohe Zugkräfte.

Typ	Riementyp	Riemenbreite [mm]	Gewicht [kg/m]
A40	10RPP5	10	0,041

Tab. 7

Riemenlänge (mm) = 2 x L - 168 Standard Läufer

Riemenlänge (mm) = 2 x L - S_n-3 Langer Läufer

Riemenlänge (mm)) = 2 x L - L_n - 168 Doppelter Läufer

Typ	C [N]	F_y [N]	F_z [N]	M_x [Nm]	M_y [Nm]	M_z [Nm]
A40	1530	820	300	2,8	5,6	13,1
A40-L	3060	1640	600	5,6	22 bis 70	61 bis 192
A40-D	3060	1640	600	5,6	70 bis 570	193 bis 1558

Beachten Sie für die Berechnung der zulässigen Momente die Seiten SL-5ff

Tab. 8

Kenndaten	Typ
	A40
Standard-Riemenspannung [N]	160
Leermoment [Nm]	0,14
Max. Verfahrgeschwindigkeit [m/s]	3
Max. Beschleunigung [m/s²]	10
Wiederholgenauigkeit [mm]	0,1
Compact Rail Tragschiene	TLV18
Läufertyp	CS18 spez.
Trägheitsmoment Iy [cm⁴]	12
Trägheitsmoment Iz [cm⁴]	13,6
Teilkreis der Zahnriemenscheibe [m]	0,02706
Trägheitsmoment jeder Zahnriemenscheibe [gmm²]	5055
Hub je Umdrehung der Welle [mm]	85
Läufermasse [g]	220
Gewicht mit Nullhub [g]	1459
Gewicht mit 1 m Hub [g]	3465
Max. Hub [mm]	3500
Betriebstemperatur	-20 °C bis + 80 °C

Tab. 9

A55

A55 System

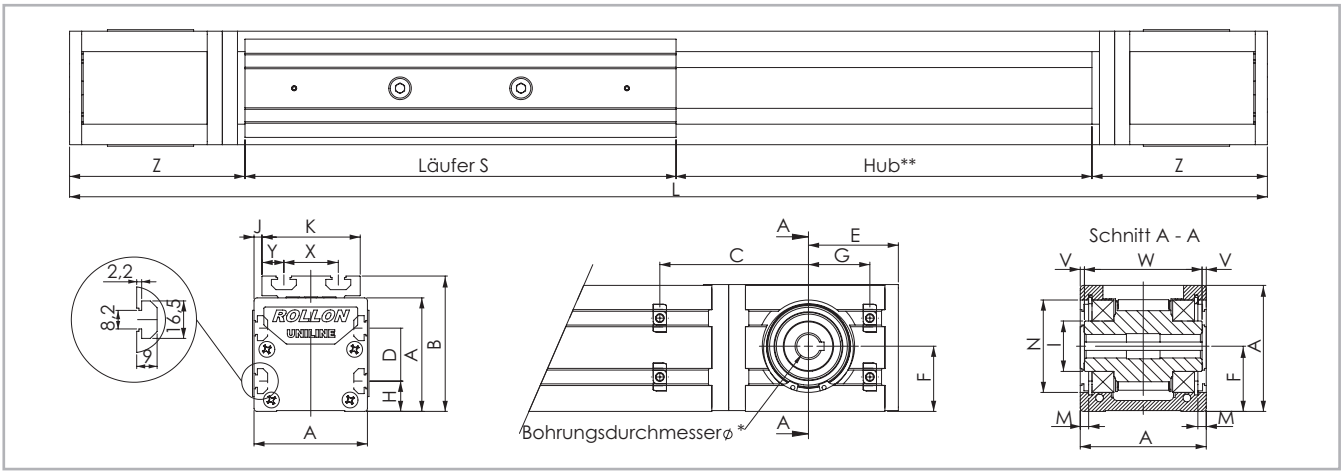

* Informationen zu den Motoranschlussbohrungen siehe Bestellschlüssel. ** Die Sicherheits-Hublänge wird abhängig von den kundenspezifischen Anforderungen ermittelt.

Abb. 6

Typ	A [mm]	B [mm]	C* [mm]	D [mm]	E [mm]	F [mm]	G* [mm]	H [mm]	I [mm]	J [mm]	K [mm]	M [mm]	N [mm]	S [mm]	X [mm]	Y [mm]	V [mm]	W [mm]	Z [mm]	Hub** [mm]
A55	55	71	67,5	25	50,5	27,5	32,5	15	Ø 24,9	1,5	52	2,35	Ø 47	200	28	12	0,5	54	108	3070

* Position der Nutensteine bei Verwendung unserer Motoradapterplatten s. S. US-11ff
** Maximaler Hub mit einer Führungsschiene aus einem Stück. Für längere Hübe s. Tab. 15

Tab. 10

A55L mit langem Läufer

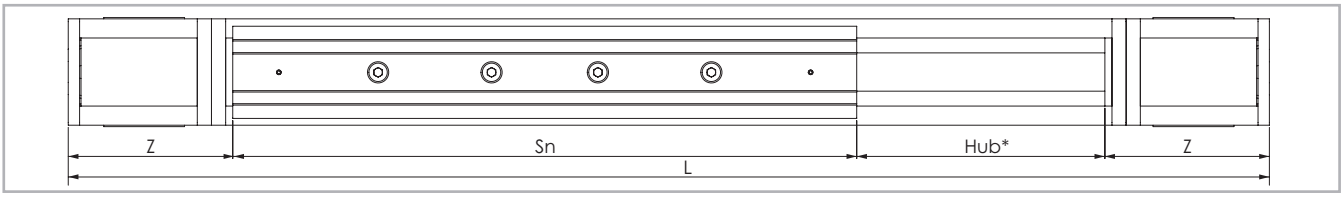

* Die Sicherheits-Hublänge wird abhängig von den kundenspezifischen Anforderungen ermittelt.

Abb. 7

Typ	S_{min} [mm]	S_{max} [mm]	Sn [mm]	Z [mm]	Hub* [mm]
A055-L	310	500	$Sn = S_{min} + n \cdot 10$	108	2770

* Maximaler Hub mit einer Führungsschiene aus einem Stück und maximaler Läuferplattenlänge S_{max}
Für längere Hübe s. Tab. 15

Tab. 11

A55D mit doppeltem Läufer

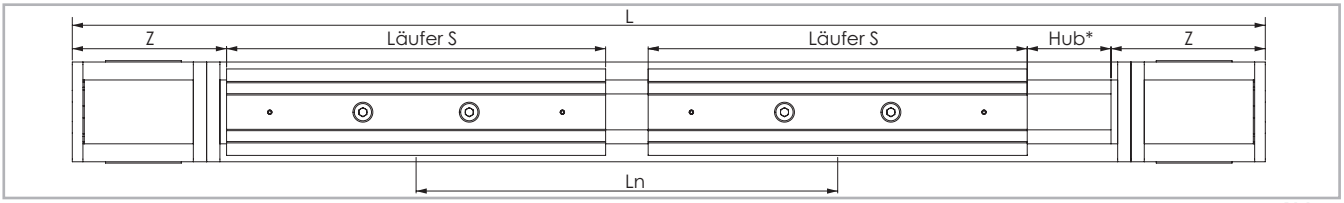

* Die Sicherheits-Hublänge wird abhängig von den kundenspezifischen Anforderungen ermittelt.

Abb. 8

Typ	S [mm]	L_{min} [mm]	L_{max} ** [mm]	Ln [mm]	Z [mm]	Hub* [mm]
A55D	200	300	3070	$Ln = L_{min} + n \cdot 5$	108	2770

* Maximaler Hub mit einer Führungsschiene aus einem Stück und Mindestabstand L_{min} der Läuferplatten
** Maximaler Mittenabstand L_{max} der Läuferplatten mit Hub = 0 mm
Für längere Hübe s. Tab. 15

Tab. 12

Tragzahlen, Momente und Kenndaten

A55

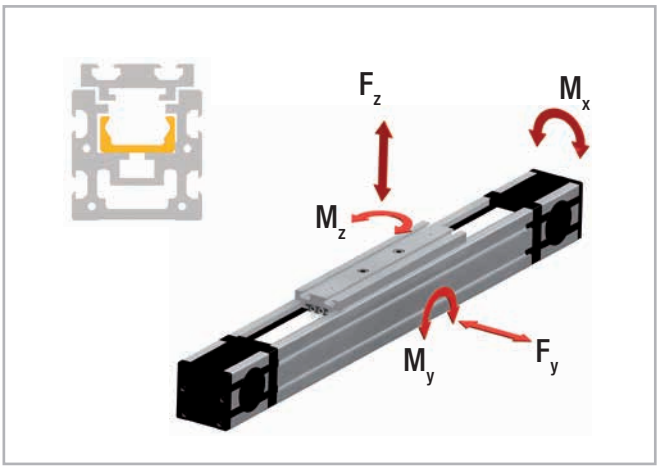

Abb. 9

Antriebsriemen

Der Antriebsriemen besteht aus abriebfestem stahlverstärktem Polyurethan für hohe Zugkräfte.

Typ	Riementyp	Riemenbreite [mm]	Gewicht [kg/m]
A55	18RPP5	18	0,074

Tab. 13

Riemenlänge (mm) = 2 x L - 182 Standard Läufer

Riemenlänge (mm) = 2 x L - S_n+18 Langer Läufer

Riemenlänge (mm) = 2 x L - L_n - 182 Doppelter Läufer

Typ	C [N]	F_y [N]	F_z [N]	M_x [Nm]	M_y [Nm]	M_z [Nm]
A55	4260	2175	750	11,5	21,7	54,4
A55-L	8520	4350	1500	23	82 bis 225	239 bis 652
A55-D	8520	4350	1500	23	225 bis 2302	652 bis 6677

Beachten Sie für die Berechnung der zulässigen Momente die Seiten SL-5ff

Tab. 14

Kenndaten	Typ
	A55
Standard-Riemenspannung [N]	220
Leermoment [Nm]	0,22
Max. Verfahrgeschwindigkeit [m/s]	5
Max. Beschleunigung [m/s²]	15
Wiederholgenauigkeit [mm]	0,1
Compact Rail Tragschiene	TLV28
Läufertyp	CS28 spez.
Trägheitsmoment Iy [cm⁴]	34,6
Trägheitsmoment Iz [cm⁴]	41,7
Teilkreis der Zahnriemenscheibe [m]	0,04138
Trägheitsmoment jeder Zahnriemenscheibe [gmm²]	45633
Hub je Umdrehung der Welle [mm]	130
Läufermasse [g]	475
Gewicht mit Nullhub [g]	2897
Gewicht mit 1 m Hub [g]	4505
Max. Hub [mm]	5500
Betriebstemperatur	-20 °C bis + 80 °C

Tab. 15

A75

A75 System

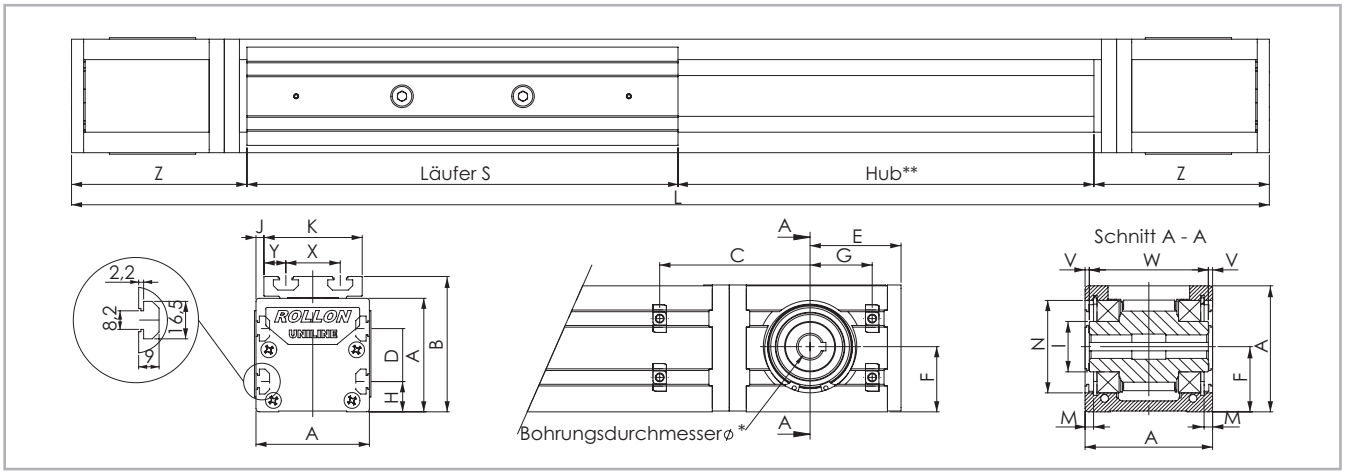

* Informationen zu den Motoranschlussbohrungen siehe Bestellschlüssel. ** Die Sicherheits-Hublänge wird abhängig von den kundenspezifischen Anforderungen ermittelt.

Abb. 10

Typ	A [mm]	B [mm]	C* [mm]	D [mm]	E [mm]	F [mm]	G* [mm]	H [mm]	I [mm]	J [mm]	K [mm]	M [mm]	N [mm]	S [mm]	X [mm]	Y [mm]	V [mm]	W [mm]	Z [mm]	Hub** [mm]
A75	75	90	71,5	35	53,5	38,8	34,5	20	Ø 29,5	5	65	4,85	Ø 55	285	36	14,5	2,3	70,4	116	3420

* Position der Nutensteine bei Verwendung unserer Motoradapterplatten s. S. US-11ff
** Maximaler Hub mit einer Führungsschiene aus einem Stück. Für längere Hübe s. Tab. 21

Tab. 16

A75L mit langem Läufer

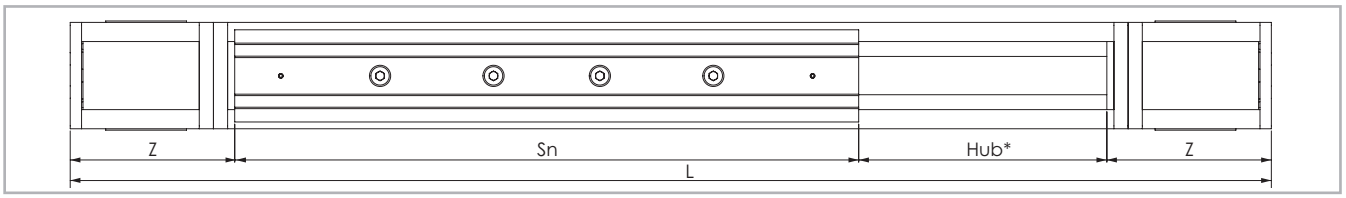

* Die Sicherheits-Hublänge wird abhängig von den kundenspezifischen Anforderungen ermittelt.

Abb. 11

Typ	S_{min} [mm]	S_{max} [mm]	Sn [mm]	Z [mm]	Hub* [mm]
A75-L	440	700	$Sn = S_{min} + n \cdot 10$	116	3000

* Maximaler Hub mit einer Führungsschiene aus einem Stück und maximaler Läuferplattenlänge S_{max}
Für längere Hübe s. Tab. 21

Tab. 17

A75D mit doppeltem Läufer

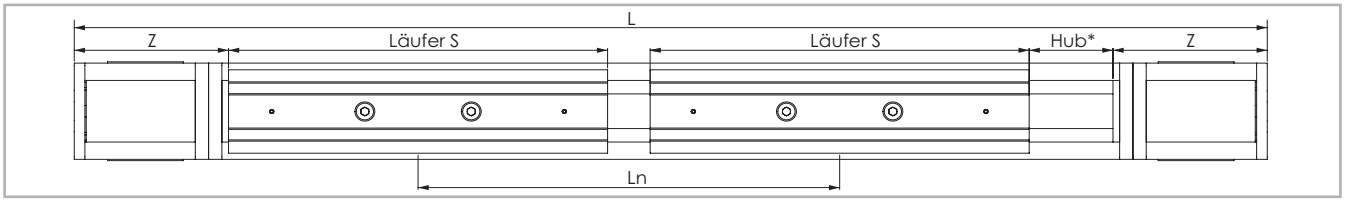

* Die Sicherheits-Hublänge wird abhängig von den kundenspezifischen Anforderungen ermittelt.

Abb. 12

Typ	S [mm]	L_{min} [mm]	L_{max} ** [mm]	Ln [mm]	Z [mm]	Hub* [mm]
A75D	285	416	3416	$Ln = L_{min} + n \cdot 8$	116	3000

* Maximaler Hub mit einer Führungsschiene aus einem Stück und Mindestabstand L_{min} der Läuferplatten
** Maximaler Mittenabstand L_{max} der Läuferplatten mit Hub = 0 mm
Für längere Hübe s. Tab. 21

Tab. 18

Tragzahlen, Momente und Kenndaten

A75

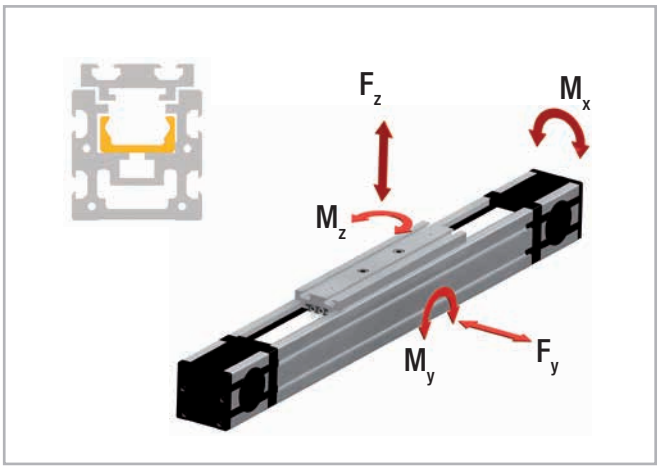

Abb. 13

Antriebsriemen

Der Antriebsriemen besteht aus abriebfestem stahlverstärktem Polyurethan für hohe Zugkräfte.

Typ	Riementyp	Riemenbreite [mm]	Gewicht [kg/m]
A75	30RPP8	30	0,185

Tab. 19

Riemenlänge (mm) = 2 x L - 213 Standard Läufer

Riemenlänge (mm) = 2 x L - S_n+72 Langer Läufer

Riemenlänge (mm) = 2 x L - L_n - 213 Doppelter Läufer

Typ	C [N]	F_y [N]	F_z [N]	M_x [Nm]	M_y [Nm]	M_z [Nm]
A75	12280	5500	1855	43,6	81,5	209
A75-L	24560	11000	3710	87,2	287 bis 770	852 bis 2282
A75-D	24560	11000	3710	87,2	771 bis 6336	2288 bis 18788

Beachten Sie für die Berechnung der zulässigen Momente die Seiten SL-5ff

Tab. 20

Kenndaten	Typ
	A75
Standard-Riemenspannung [N]	800
Leermoment [Nm]	1,15
Max. Verfahrgeschwindigkeit [m/s]	7
Max. Beschleunigung [m/s²]	15
Wiederholgenauigkeit [mm]	0,1
Compact Rail Tragschiene	TLV43
Läufertyp	CS43 spez.
Trägheitsmoment Iy [cm⁴]	127
Trägheitsmoment Iz [cm⁴]	172
Teilkreis der Zahnriemenscheibe [m]	0,05093
Trägheitsmoment jeder Zahnriemenscheibe [gmm²]	139969
Hub je Umdrehung der Welle [mm]	160
Läufermasse [g]	1242
Gewicht mit Nullhub [g]	6729
Gewicht mit 1 m Hub [g]	9751
Max. Hub [mm]	7500
Betriebstemperatur	-20 °C bis + 80 °C

Tab. 21

Schmierung

Die Laufbahnen der Führungsschienen in den Uniline-Linearachsen sind vorgefettet. Um die berechnete Lebensdauer zu erreichen, muss immer ein Schmierfilm zwischen Laufbahn und Rolle vorhanden sein, der außerdem einen Korrosionsschutz der geschliffenen Laufbahnen darstellt. Als Richtwert kann von einer Schmierfrist alle 100 km oder alle sechs Monate ausgegangen werden. Als Schmiermittel empfehlen wir ein Wälzlagerfett auf Lithiumbasis mittlerer Konsistenz.

Schmierung der Laufbahnen

Die ordnungsgemäße Schmierung bei normalen Bedingungen:

- reduziert die Reibung
- reduziert den Verschleiß
- reduziert die Belastung der Kontaktflächen
- reduziert die Laufgeräusche

Schmiermittel	Verdickungsmittel	Temperaturbereich [°C]	Dynamische Viskosität [mPas]
Wälzlagerfett	Lithiumseife	-30 bis +170	<4500

Tab. 22

Nachschmierung der Führungsschienen

Diese Typen haben seitlich in der Läuferplatte einen Schmierkanal, durch den das Schmiermittel direkt auf die Laufbahnen aufgetragen werden kann. Die Schmierung kann auf zwei Arten erfolgen:

1. Nachschmierung mit der Fettpresse:

Hier wird die Spitze der Fettpresse in den Kanal an der Läuferplatte eingeführt und das Fett hineingepresst (s. Abb. 14). Bitte beachten Sie, dass vor der eigentlichen Schmierung der Schienenlaufbahnen der Kanal befüllt wird und daher eine ausreichende Menge Fett zu verwenden ist.

2. Automatisches Schmiersystem:

Vom Ausgang des Schmiersystems zur Lineareinheit wird als Verbindung ein Adapter* benötigt, welcher in die Bohrung des Läuferplattenkanals hineingeschraubt wird. Der Vorteil dieser Lösung liegt in der Möglichkeit der Nachschmierung der Schienenlaufbahnen ohne Maschinenstopp.

*(Evtl. notwendiger Adapter muss kundenseitig angefertigt werden.)

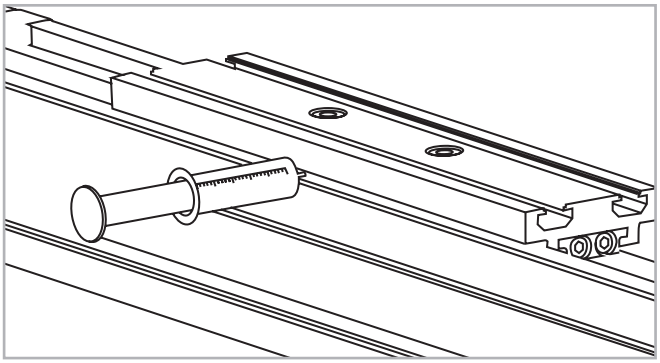

Abb. 14

Reinigung der Führungsschienen

Es ist immer zu empfehlen, die Laufschienen vor jeder Nachschmierung zu säubern, um Fettreste zu entfernen. Dies kann bei Wartungsarbeiten an der Anlage oder bei einem geplanten Maschinenstopp erfolgen.

1. Lösen Sie die Sicherungsschrauben C (oben auf der Läuferplatte) von der Riemenspannvorrichtung A (s. Abb. 15).
2. Lösen Sie auch komplett die Riemenspannschrauben B und nehmen Sie die Riemenspannvorrichtungen A aus ihren Gehäusen.
3. Heben Sie den Zahnriemen soweit an, dass die Laufschienen zu sehen sind.
   Wichtig: Achten Sie darauf, dass die Sie die Seitenabdichtung nicht beschädigen.
4. Säubern Sie die Schienenlaufbahnen mit einem sauberen und trockenen Lappen. Achten Sie darauf, dass alle Fett- und Schmutzreste von vorhergehenden Arbeitsprozessen entfernt werden. Damit die Schienen über die ganze Länge gesäubert werden, sollten Sie die Läuferplatte einmal über die ganze Länge bewegen.
5. Tragen Sie eine ausreichende Menge Fett auf die Laufflächen auf.
6. Fügen Sie die Riemenspannvorrichtungen A wieder in ihre Gehäuse ein und montieren Sie die Riemenspannschrauben B. Stellen Sie die Riemenspannung neu ein (s. S. US-59).
7. Befestigen Sie die Sicherungsschrauben C.

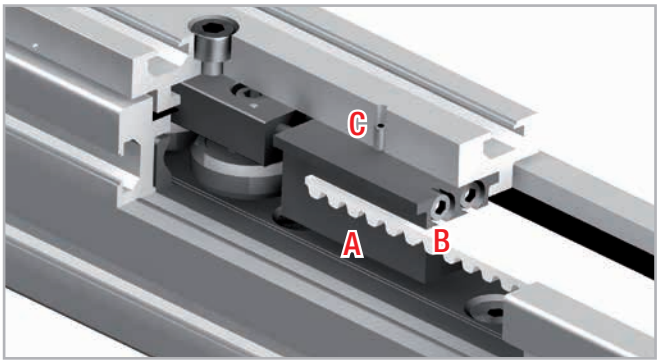

Abb. 15

Zubehör

Adapterplatten

Standard Motor-Adapterplatten AC2

Montageplatten für die gängigsten Motoren oder Getriebe. Die Anschlussbohrungen für die Motoren oder Getriebe sind kundenseitig vorzunehmen. Alle Platten werden mit Schrauben M6 x 10 nach DIN 912 und T-Nutensteinen zur Befestigung an die Lineareinheiten geliefert.

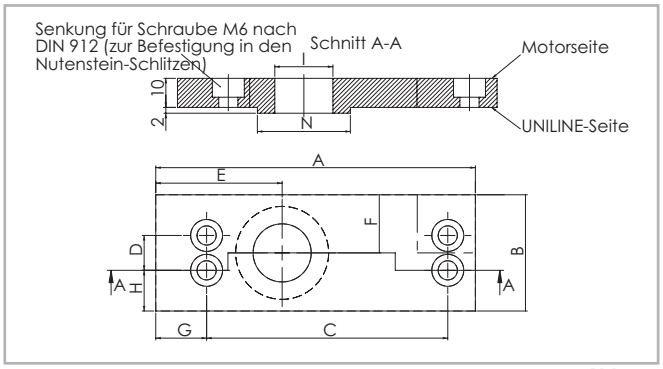

Abb. 16

Größe	A [mm]	B [mm]	C [mm]	D [mm]	E [mm]	F [mm]	G [mm]	H [mm]	I [mm]	N [mm]
40	110	40	83	12	43,5	20	17,5	14	Ø 20	Ø 32
55	126	55	100	25	50,5	27,5	18	15	Ø 30	Ø 47
75	135	70	106	35	53,5	35	19	17,5	Ø 35	Ø 55

Tab. 23

NEMA-Platten AC1-P

Montageplatten für die gängigsten Motoren oder Getriebe nach NEMA. Diese Platten werden montagefertig zur Befestigung an die Linearachsen geliefert. Alle Platten werden mit Schrauben M6 x 10 nach DIN 912 und T-Nutensteinen zur Befestigung an die Lineareinheiten geliefert.

Größe	NEMA Motoren / Getriebe
40	NEMA 23
55	NEMA 34
75	NEMA 42

Tab. 24

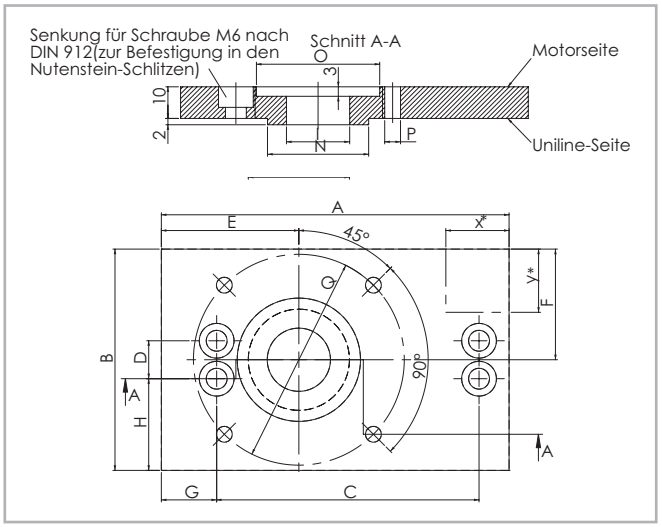

Abb. 17

Größe	A [mm]	B [mm]	C [mm]	D [mm]	E [mm]	F [mm]	G [mm]	H [mm]	I [mm]	N [mm]	O [mm]	P [mm]	Q [mm]
40	110	70	83	12	43,5	35	17,5	29	20	Ø 32	Ø 39	Ø 5	Ø 66,7
55	126	100	100	25	50,5	50	18	37,5	30	Ø 47	Ø 74	Ø 5,5	Ø 98,4
75	135	120	106	35	53,5	60	19	42,5	35	Ø 55	Ø 57	Ø 7,1	Ø 125,7

Tab. 25

Paarweiser synchroner Einsatz von Linearachsen

Sollen zwei Achsen parallel zueinander mit Synchronwelle eingesetzt werden, geben Sie dies bitte bei der Bestellung an, damit die Passfedernuten in den Motoranschlussbohrungen zueinander ausgerichtet werden.

Befestigungsklemme APF-2

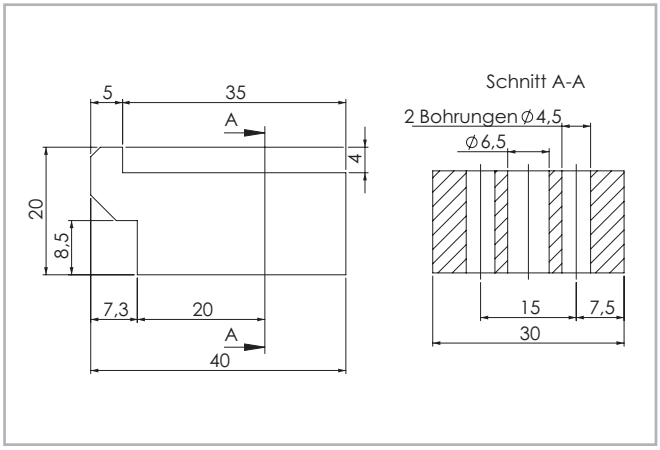

Abb. 18

Befestigungsklemme zur einfachen Montage einer Linearachse auf eine Montagefläche oder zur Verbindung zweier Einheiten mit oder ohne Verbindungsplatte (s. S. US-63).

Eventuell ist ein Distanzstück* erforderlich.

*(Evtl. notwendiges Distanzstück muss kundenseitig angefertigt werden)

T-Nutenstein

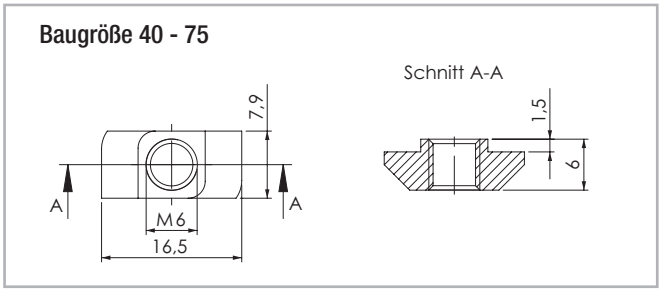

Abb. 19

Das maximale Anzugsdrehmoment beträgt 10 Nm.

Montagekits

T-Verbindungsplatte APC-1

Verbindungsplatte zur Montage der Antriebs- oder Umlenkköpfe mit der Läuferplatte einer dazu rechtwinklig angeordneten Linearachse (s. S. US-60). Alle Platten werden mit Schrauben M6 x 10 nach DIN 912 und T-Nutensteinen zur Befestigung an die Lineareinheiten geliefert.

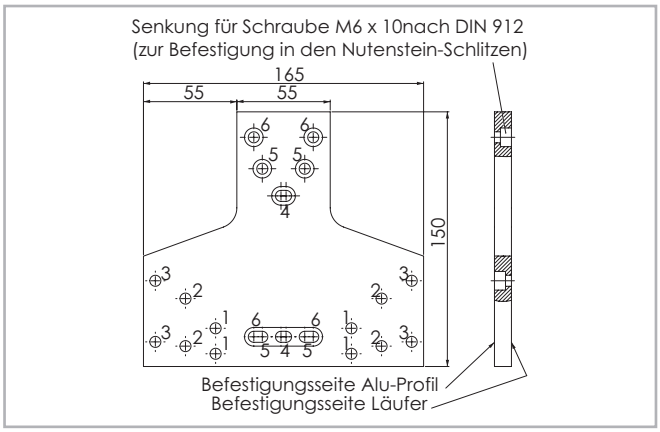

Abb. 20

Hinweis

Bei Verwendung von APC-1-Platten mit den Baureihen E- und ED kontaktieren Sie bitte die technische Abteilung von Rollon. Bei der Standardausführung gibt es eine Beeinträchtigung zwischen U-Schiene und APC-1-Platte. Eine spezielle Ausführung mit kürzerer U-Schiene an beiden Enden wird in das Angebot aufgenommen.

Größe	Befestigungsbohrungen für den Läufer	Befestigungsbohrungen für das Profil
40	Bohrungen 1	Bohrungen 4
55	Bohrungen 2	Bohrungen 5
75	Bohrungen 3	Bohrungen 6

Tab. 26

Winkel-Verbindungsplatte APC-2

Winkel-Verbindungsplatte zur Montage der Läuferplatte mit dem Aluminiumprofil einer im 90°-Winkel angeordneten Linearachse (s. S. US-61). Alle Platten werden mit Schrauben M6 x 10 nach DIN 912 und T-Nutensteinen zur Befestigung an die Lineareinheiten geliefert.

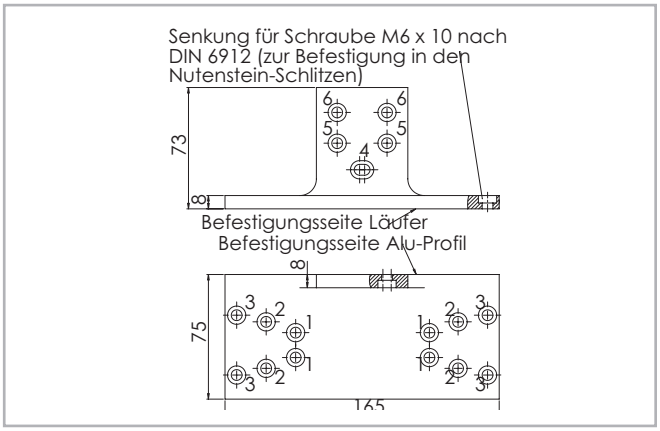

Abb. 21

Größe	Befestigungsbohrungen für den Läufer	Befestigungsbohrungen für das Profil
40	Bohrungen 1	Bohrungen 4
55	Bohrungen 2	Bohrungen 5
75	Bohrungen 3	Bohrungen 6

Tab. 27

Kreuz-Verbindungsplatte APC-3

Kreuz-Verbindungsplatte zur Montage zweier Läufer im rechten Winkel zueinander (s. S. US-62).

Alle Platten werden mit Schrauben M6 x 10 nach DIN 912 und T-Nutensteinen zur Befestigung an die Lineareinheiten geliefert.

Größe	Befestigungsbohrungen für den Läufer 1	Befestigungsbohrungen für den Läufer 2
40	Bohrungen 1	Bohrungen 4
55	Bohrungen 2	Bohrungen 5
75	Bohrungen 3	Bohrungen 6

Tab. 28

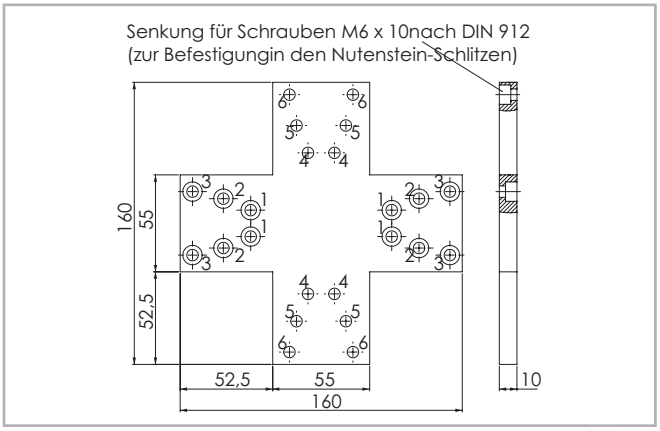

Abb. 22

Bestellschlüssel

Bestellbezeichnung für Lineareinheiten UNILINE A Serie

U	**A**	**07** **04=40** **05=55** **07=75**	**1A**	**1190**	**1A**	**D 500**	**L 350**
							Indizes Lange Läuferplatte siehe S. US-4 - US-6 - US-8
						Indizes Doppelte Läuferplatte siehe S. US-4 - US-6 - US-8	
					Standard Achse		
				L= Gesamtlänge			
			Antriebskopf				
		Baugröße	*siehe S. US-4 - US-6 - US-8*				
	Typ						
Uniline							

Bestellbeispiel: UA 07 1A 1190 1A D 500 L 350

Um Identifizierungscodes für Actuator Line zu erstellen, besuchen Sie bitte die Seite: **http://configureactuator.rollon.com**

Configure Actuator

Ausrichtung Links/Rechts

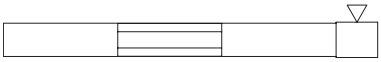

Rechts

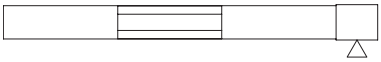

Links

Zubehör

Standardmotor-Adapterplatte

A	**07** **04=40** **05=55** **07=75**	**AC2** Standard Motor-Adapterplatten *siehe S. US-11*
	Baugröße *siehe S. US-11*	
Typ		

Bestellbeispiel: A07-AC2

NEMA-Motor-Adapterplatten

A	**07** **04=40** **05=55** **07=75**	**AC1** NEMA-Adapterplatten *siehe S. US-11*
	Baugröße *siehe S. US-11*	
Typ		

Bestellbeispiel: A07-AC1-P

T-Verbindungsplatte Bestellbezeichnung: APC-1, s. S. US-12
Winkel-Verbindungsplatte Bestellbezeichnung: APC-2, s. S. US-13
Kreuz-Verbindungsplatte Bestellbezeichnung: APC-3, s. S. US-13
Befestigungsklemme Bestellbezeichnung: APF-2, s. S. US-12

Motoranschlussbohrungen

	Baugröße			Bestellcode Antriebskopf
Bohrung [Ø]	40	55	75	
Metrisch [mm] mit Nut für Passfeder	**10G8 / 3js9**	**12G8 / 4js9**	**14G8 / 5js9**	1A
		10G8 / 3js9	16G8 / 5js9	2A
		14G8 / 5js9	19G8 / 6js9	3A
		16G8 / 5js9		4A
Metrisch [mm] für Kompressions-kupplung			18	1B
			24	2B
Zöllig [in] mit Nut für Passfeder	3/8 / 1/8	**1/2 / 1/8**	**5/8 / 3/16**	1P
		3/8 / 1/8		2P
		5/8 / 3/16		3P

Tab. 29

Die hervorgehobenen Anschlussbohrungen sind Standardanschlüsse
Metrisch: Passfedersitz für Passfedern nach DIN 6885 Form A
Zöllig: Passfedersitz für Passfedern nach BS 46 Part 1 : 1958

UNILINE C Serie

Beschreibung UNILINE C Serie

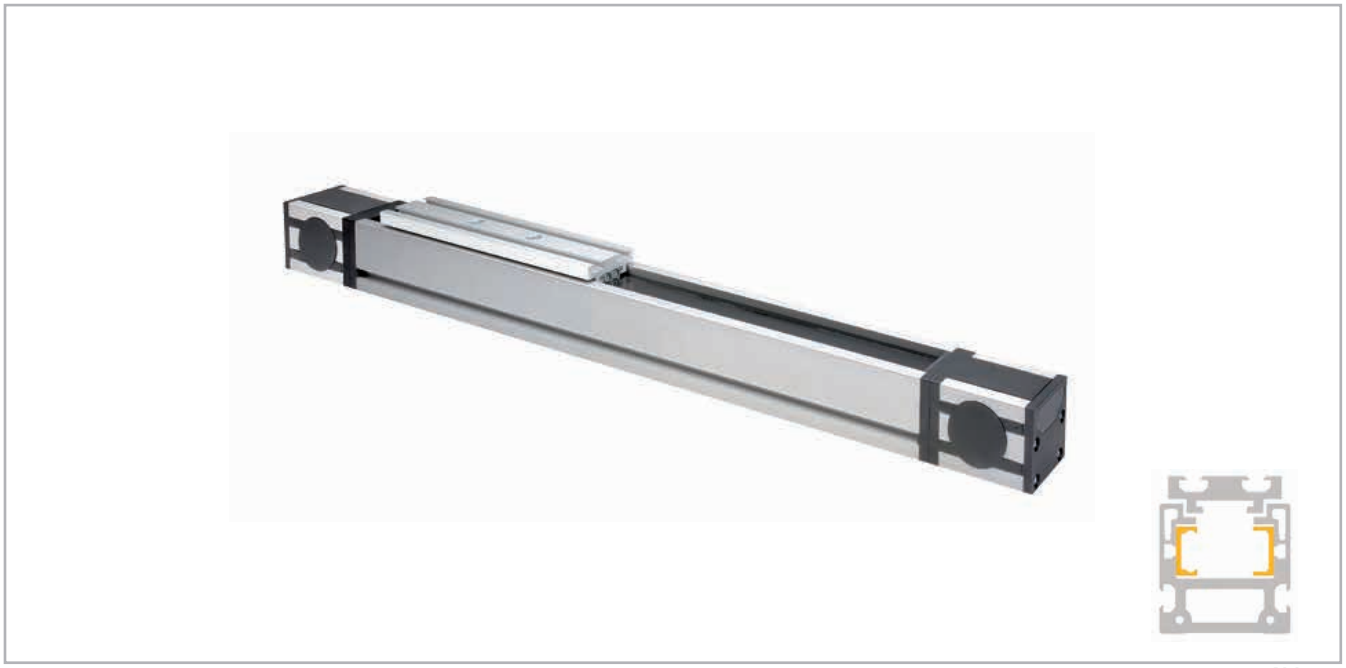

Abb. 23

Uniline ist die Produktfamilie einbaufertiger Linearachsen. Diese bestehen aus innenliegenden Compact Rail-Laufrollenführungen und stahlverstärkten Polyurethan-Zahnriemen im biegesteifen Aluminiumprofil. Längsdichtungen schließen das System ab. Mit dieser Anordnung ist die Achse bestmöglich vor Schmutz und Beschädigung geschützt. Bei der Baureihe C sind die Festlagerschiene (T-Schiene) und die Loslagerschiene (U-Schiene) stehend in das Aluprofil montiert. Versionen mit langem (L) oder doppeltem (D) Läufer in einer Achse sind möglich.

Die wichtigsten Merkmale:

- Kompakte Bauweise
- Geschützte innenliegende Führungen
- Hohe Verfahrgeschwindigkeiten
- Fettfreier Betrieb möglich (abhängig vom Anwendungsfall. Für weitere Informationen wenden Sie sich bitte an unsere Anwendungstechnik.)
- Hohe Vielseitigkeit
- Lange Verfahrwege
- Versionen mit langem oder mehreren Läufern in einer Linearachse verfügbar

Bevorzugte Einsatzgebiete:

- Handling und Automation
- Mehrachsportale
- Verpackungsmaschinen
- Schneidmaschinen
- Verschiebbare Paneele
- Lackieranlagen
- Schweißroboter
- Sondermaschinen

Leistungsmerkmale:

- Verfügbare Baugrößen:
  Typ C: 55, 75
- Längen- und Hubtoleranz:
  Bei Hüben <1 m: +0 mm bis +10 mm (+0 in bis 0,4 in)
  Bei Hüben >1 m: +0 mm bis +15 mm (+0 in bis 0,59 in)

Aufbau des Systems

Aluminiumprofil

Die selbstragenden Profile, die in den Lineareinheiten der UNILINE C Serie eingesetzt werden, wurden in Zusammenarbeit mit einem Hersteller dieses Sektors konzipiert und konstruiert, sodass eloxierte Präzisions-Strangpressprofile mit hohen mechanischen Eigenschaften und hohen-Flächenträgheitsmomenten realisiert werden konnten. Das verwendete Material besteht aus eloxiertem Aluminium aus einer Legierung 6060.
Die Abmessungen sind entsprechend EN 755-9 toleriert. An den Außenseiten der Strangpressprofile befinden sich des weiteren Nuten für eine einfache und schnelle Montage und zur Befestigung von Zubehörteilen.

Antriebsriemen

In den Lineareinheiten der UNILINE C Serie werden stahlverstärkte Zahnriemen aus Polyurethan mit RPP-Zahnprofil eingesetzt. Dieser Zahnriementyp hat sich in bezug auf zulässige Antriebsmomente, Kompaktheit und Geräuschentwicklung als der zweckmäßigste für die Antriebsübertragung in Lineareinheiten erwiesen.

Die Kombination mit Nullspiel-Zahnriemenscheiben ermöglicht so Wechselbelastungen ohne Umkehrspiel. Durch Ausnutzung der durch das Profil vorgegebenen maximalen Zahnriemenbreite und Einstellung einer optimalen Vorspannung des Riemens können die folgenden Eigenschaften erreicht werden:

- **Hohe Verfahrgeschwindigkeiten**
- **Geringe Geräuschentwicklung**
- **Niedriger Verschleiß**

Laufwagen

Der Laufwagen der Lineareinheiten der UNILINE C Serie besteht aus eloxiertem Aluminium. Jede Läuferplatte verfügt zur Montage der Komponenten über T-Nutenschlitze
Um der Vielzahl von Anwendungen Rechnung zu tragen bietet Rollon eine große Anzahl an verschiedenen Laufwagentypen an.

Allgemeine Daten des verwendeten Aluminiums: AL 6060

Chemische Zusammensetzung [%]

Al	Mg	Si	Fe	Mn	Zn	Cu	Verunreinigungen
Rest	0,35-0,60	0,30-0,60	0,30	0,10	0,10	0,10	0,05-0,15

Tab. 30

Physikalische Eigenschaften

Dichte	Elastizitäts-modul	Wärmeausdehnungs-koeffizient (20°-100°C)	Wärmeleitfähigkeit (20°C)	Spezifische Wärme (0°-100°C)	Spez. Widerstand	Schmelz-temperatur
$\frac{kg}{dm^3}$	$\frac{kN}{mm^2}$	$\frac{10^{-6}}{K}$	$\frac{W}{m \cdot K}$	$\frac{J}{kg \cdot K}$	$\Omega \cdot m \cdot 10^{-9}$	°C
2,7	69	23	200	880-900	33	600-655

Tab. 31

Mechanische Eigenschaften

Rm	Rp (02)	A	HB
$\frac{N}{mm^2}$	$\frac{N}{mm^2}$	%	—
205	165	10	60-80

Tab. 32

C55

C55 System

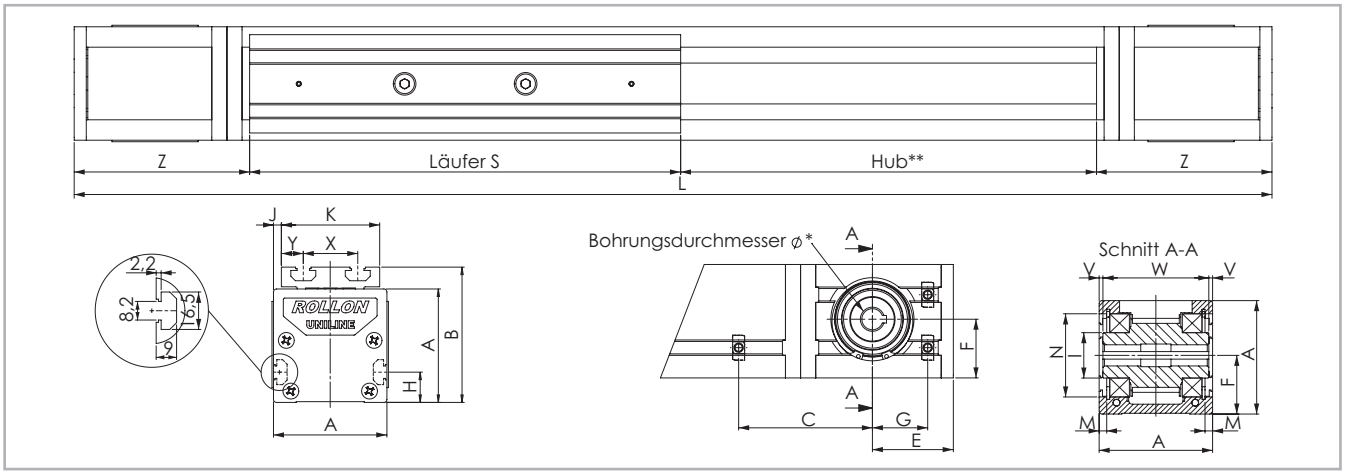

* Informationen zu den Motoranschlussbohrungen siehe Bestellschlüssel. ** Die Sicherheits-Hublänge wird abhängig von den kundenspezifischen Anforderungen ermittelt.

Abb. 24

Typ	A [mm]	B [mm]	C* [mm]	E [mm]	F [mm]	G* [mm]	H [mm]	I [mm]	J [mm]	K [mm]	M [mm]	N [mm]	S [mm]	X [mm]	Y [mm]	V [mm]	W [mm]	Z [mm]	Hub** [mm]
C55	55	71	67,5	50,5	27,5	32,5	15	Ø 24,9	1,5	52	2,35	Ø 47	200	28	12	0,5	54	108	1850

* Position der Nutensteine bei Verwendung unserer Motoradapterplatten s. S. US-23ff
** Maximaler Hub mit einer Führungsschiene aus einem Stück. Für längere Hübe s. tab. 38

Tab. 33

C55L mit langem Läufer

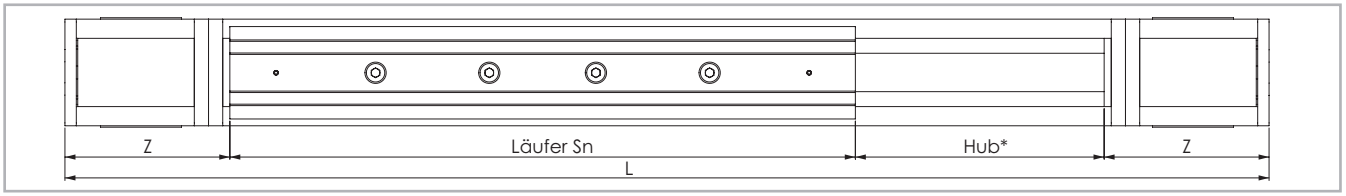

* Die Sicherheits-Hublänge wird abhängig von den kundenspezifischen Anforderungen ermittelt.

Abb. 25

Typ	S_{min} [mm]	S_{max} [mm]	Sn [mm]	Z [mm]	Hub* [mm]
C55L	310	500	$Sn = S_{min} + n \cdot 10$	108	1550

* Maximaler Hub mit einer Führungsschiene aus einem Stück und maximaler Läuferplattenlänge S_{max}
Für längere Hübe s. tab. 38

Tab. 34

C55D mit doppeltem Läufer

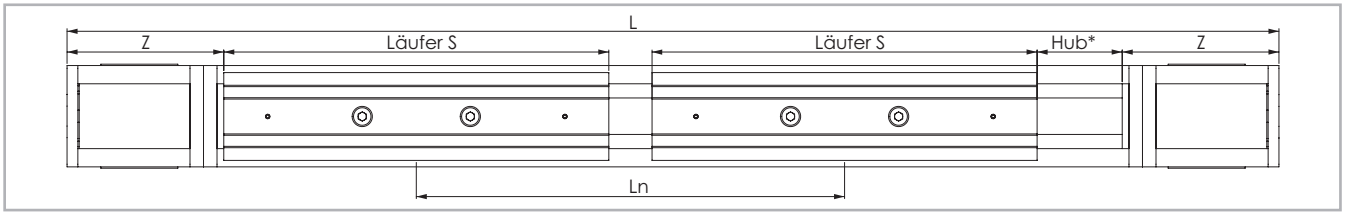

* Die Sicherheits-Hublänge wird abhängig von den kundenspezifischen Anforderungen ermittelt.

Abb. 26

Typ	S [mm]	L_{min} [mm]	L_{max}** [mm]	Ln [mm]	Z [mm]	Hub* [mm]
C55D	200	300	1850	$Ln = L_{min} + n \cdot 5$	108	1570

* Maximaler Hub mit einer Führungsschiene aus einem Stück und Mindestabstand L_{min} der Läuferplatten
** Maximaler Mittenabstand Lmax der Läuferplatten mit Hub = 0 mm
Für längere Hübe s. tab. 38

Tab. 35

Tragzahlen, Momente und Kenndaten

C55

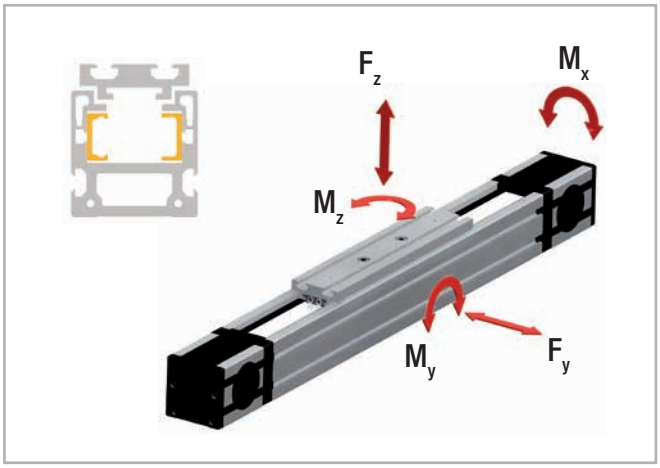

Abb. 27

Antriebsriemen

Der Antriebsriemen besteht aus abriebfestem stahlverstärktem Polyurethan für hohe Zugkräfte.

Typ	Riementyp	Riemenbreite [mm]	Gewicht [kg/m]
C55	18RPP5	18	0,074

Tab. 36

Riemenlänge (mm) = 2 x L - 182 Standard Läufer

Riemenlänge (mm) = 2 x L - S_n+18 Langer Läufer

Riemenlänge (mm) = 2 x L - L_n - 182 Doppelter Läufer

Typ	C [N]	F_y [N]	F_z [N]	M_x [Nm]	M_y [Nm]	M_z [Nm]
C55	560	300	1640	18,5	65,6	11,7
C55-L	1120	600	3280	37	213 bis 525	39 bis 96
C55-D	1120	600	3280	37	492 bis 3034	90 bis 555

Beachten Sie für die Berechnung der zulässigen Momente die Seiten SL-5ff

Tab. 37

Kenndaten	Typ
	C55
Standard-Riemenspannung [N]	220
Leermoment [Nm]	0,3
Max. Verfahrgeschwindigkeit [m/s]	3
Max. Beschleunigung [m/s²]	10
Wiederholgenauigkeit [mm]	0,1
Compact Rail Tragschiene	TLV18 / ULV18
Läufertyp	2 CS18 spez.
Trägheitsmoment Iy [cm⁴]	34,4
Trägheitsmoment Iz [cm⁴]	45,5
Teilkreis der Zahnriemenscheibe [m]	0,04138
Trägheitsmoment jeder Zahnriemenscheibe [gmm²]	45633
Hub je Umdrehung der Welle [mm]	130
Läufermasse [g]	549
Gewicht mit Nullhub [g]	2971
Gewicht mit 1 m Hub [g]	4605
Max. Hub [mm]	5500
Betriebstemperatur	-20 °C bis + 80 °C

Tab. 38

C75

C75 System

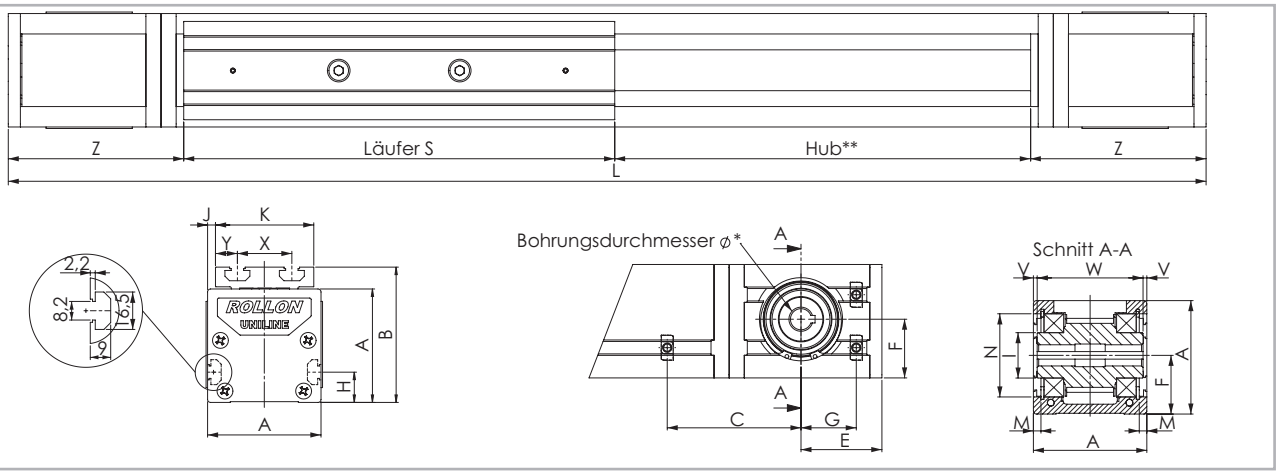

* Informationen zu den Motoranschlussbohrungen siehe Bestellschlüssel. ** Die Sicherheits-Hublänge wird abhängig von den kundenspezifischen Anforderungen ermittelt.

Abb. 28

Typ	A [mm]	B [mm]	C* [mm]	E [mm]	F [mm]	G* [mm]	H [mm]	I [mm]	J [mm]	K [mm]	M [mm]	N [mm]	S [mm]	X [mm]	Y [mm]	V [mm]	W [mm]	Z [mm]	Hub** [mm]
C75	75	90	71,5	53,5	38,8	34,5	20	Ø 29,5	5	65	4,85	Ø 55	285	36	14,5	2,3	70,4	116	3000

* Position der Nutensteine bei Verwendung unserer Motoradapterplatten s. S. US-23ff
** Maximaler Hub mit einer Führungsschiene aus einem Stück. Für längere Hübe s. tab. 44

Tab. 39

C75L mit langem Läufer

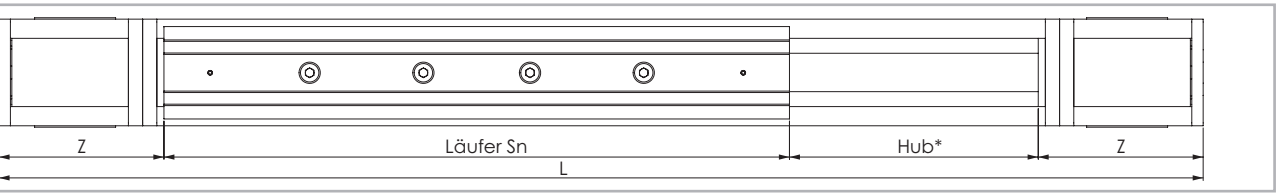

* Die Sicherheits-Hublänge wird abhängig von den kundenspezifischen Anforderungen ermittelt.

Abb. 29

Typ	S_{min} [mm]	S_{max} [mm]	Sn [mm]	Z [mm]	Hub* [mm]
C75L	440	700	$Sn = S_{min} + n \cdot 10$	116	2610

* Maximaler Hub mit einer Führungsschiene aus einem Stück und maximaler Läuferplattenlänge S_{max}
Für längere Hübe s. tab. 44

Tab. 40

C75D mit doppeltem Läufer

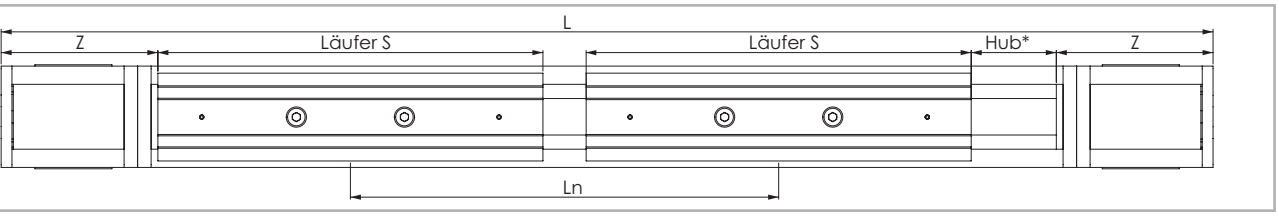

* Die Sicherheits-Hublänge wird abhängig von den kundenspezifischen Anforderungen ermittelt.

Abb. 30

Typ	S [mm]	L_{min} [mm]	L_{max} ** [mm]	Ln [mm]	Z [mm]	Hub* [mm]
C75D	285	416	3024	$Ln = L_{min} + n \cdot 8$	116	2610

* Maximaler Hub mit einer Führungsschiene aus einem Stück und Mindestabstand L_{min} der Läuferplatten
** Maximaler Mittenabstand L_{max} der Läuferplatten mit Hub = 0 mm
Für längere Hübe s. tab. 44

Tab. 41

Tragzahlen, Momente und Kenndaten

C75

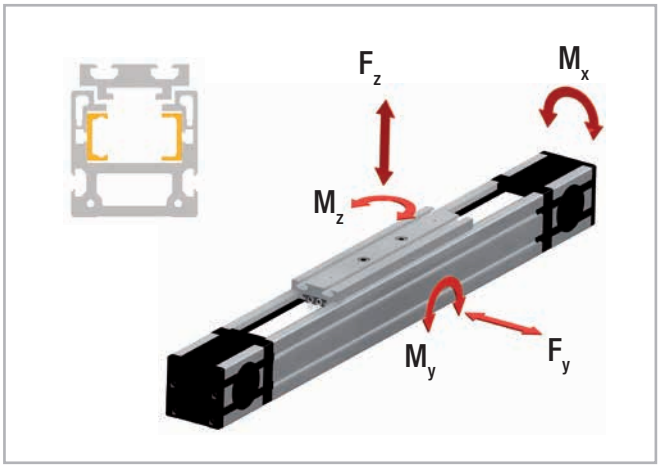

Abb. 31

Antriebsriemen

Der Antriebsriemen besteht aus abriebfestem stahlverstärktem Polyurethan für hohe Zugkräfte.

Typ	Riementyp	Riemenbreite [mm]	Gewicht [kg/m]
C75	30RPP8	30	0,185

Tab. 42

Riemenlänge (mm) = 2 x L - 213 Standard Läufer

Riemenlänge (mm) = 2 x L - S_n+72 Langer Läufer

Riemenlänge (mm) = 2 x L - L_n - 213 Doppelter Läufer

Typ	C [N]	F_y [N]	F_z [N]	M_x [Nm]	M_y [Nm]	M_z [Nm]
C75	1470	750	4350	85,2	217	36,1
C75-L	2940	1500	8700	170,4	674 bis 1805	116 bis 311
C75-D	2940	1500	8700	170,4	1809 bis 13154	312 bis 2268

Beachten Sie für die Berechnung der zulässigen Momente die Seiten SL-5ff

Tab. 43

Kenndaten	Typ
	C75
Standard-Riemenspannung [N]	800
Leermoment [Nm]	1,3
Max. Verfahrgeschwindigkeit [m/s]	5
Max. Beschleunigung [m/s²]	15
Wiederholgenauigkeit [mm]	0,1
Compact Rail Tragschiene	TLV28 / ULV28
Läufertyp	2 CS28 spez.
Trägheitsmoment Iy [cm⁴]	108
Trägheitsmoment Iz [cm⁴]	155
Teilkreis der Zahnriemenscheibe [m]	0,05093
Trägheitsmoment jeder Zahnriemenscheibe [gmm²]	139969
Hub je Umdrehung der Welle [mm]	160
Läufermasse [g]	1666
Gewicht mit Nullhub [g]	6853
Gewicht mit 1 m Hub [g]	9151
Max. Hub [mm]	7500
Betriebstemperatur	-20 °C bis + 80 °C

Tab. 44

Schmierung

Die Laufbahnen der Führungsschienen in den Uniline-Linearachsen sind vorgefettet. Um die berechnete Lebensdauer zu erreichen, muss immer ein Schmierfilm zwischen Laufbahn und Rolle vorhanden sein, der außerdem einen Korrosionsschutz der geschliffenen Laufbahnen darstellt. Als Richtwert kann von einer Schmierfrist alle 100 km oder alle sechs Monate ausgegangen werden. Als Schmiermittel empfehlen wir ein Wälzlagerfett auf Lithiumbasis mittlerer Konsistenz.

Schmierung der Laufbahnen

Die ordnungsgemäße Schmierung bei normalen Bedingungen:

- reduziert die Reibung
- reduziert den Verschleiß
- reduziert die Belastung der Kontaktflächen
- reduziert die Laufgeräusche

Schmiermittel	Verdickungsmittel	Temperaturbereich [°C]	Dynamische Viskosität [mPas]
Wälzlagerfett	Lithiumseife	-30 bis +170	<4500

Tab. 45

Nachschmierung der Führungsschienen

1. Schieben Sie die Läuferplatte an eine Seite
2. Drücken Sie den Zahnriemen in Höhe des halben Verfahrweges etwas ein, damit Sie die innenliegenden Schienen sehen können (s. Abb. 32). Evtl. ist die Riemenspannung zu lösen oder zu lockern. Siehe hierzu Kapitel Riemenspannung (s. S. US-59).
3. Tragen Sie eine ausreichende Menge Fett auf die Laufflächen auf.
4. Stellen Sie falls notwendig die empfohlene Riemenspannung wieder her (s. S US-59).
5. Schieben Sie anschließend die Läuferplatte über den ganzen Verfahrwegvor und zurück, um das Schmierfett über die komplette Schienenlänge zu verteilen.

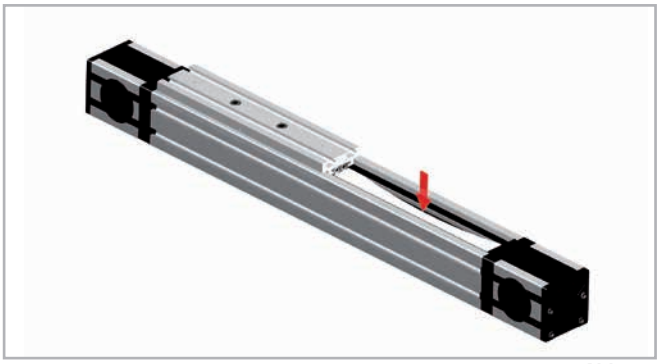

Abb. 32

Reinigung der Führungsschienen

Es ist immer zu empfehlen, die Laufschienen vor jeder Nachschmierung zu säubern, um Fettreste zu entfernen. Dies kann bei Wartungsarbeiten an der Anlage oder bei einem geplanten Maschinenstopp, erfolgen.

1. Lösen Sie die Sicherungsschrauben C (oben auf der Läuferplatte) von der Riemenspannvorrichtung A (s. Abb. 33).
2. Lösen Sie auch komplett die Riemenspannschrauben B und nehmen Sie die Riemenspannvorrichtungen A aus ihren Gehäusen.
3. Heben Sie den Zahnriemen soweit an, dass die Laufschienen zu sehen sind.
   Wichtig: Achten Sie darauf, dass die Sie die Seitenabdichtung nicht beschädigen.
4. Säubern Sie die Schienenlaufbahnen mit einem sauberen und trockenen Lappen. Achten Sie darauf, dass alle Fett- und Schmutzreste von vorhergehenden Arbeitsprozessen entfernt werden. Damit die Schienen über die ganze Länge gesäubert werden, sollten Sie die Läuferplatte einmal über die ganze Länge bewegen.
5. Tragen Sie eine ausreichende Menge Fett auf die Laufflächen auf.
6. Fügen Sie die Riemenspannvorrichtungen A wieder in ihre Gehäuse ein und montieren Sie die Riemenspannschrauben B. Stellen Sie die Riemenspannung neu ein (s. S. US-59).
7. Befestigen Sie die Sicherungsschrauben C.

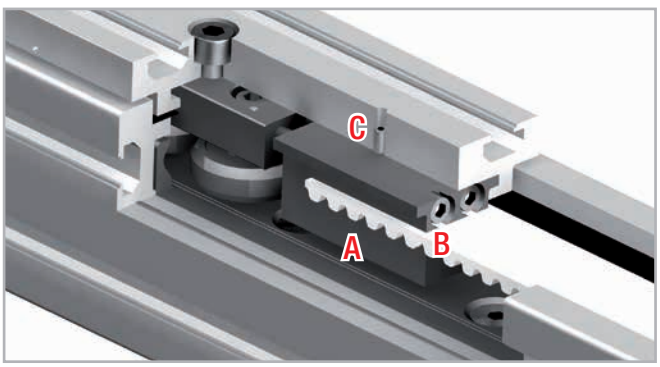

Abb. 33

Zubehör

Adapterplatten

Standard Motor-Adapterplatten AC2

Montageplatten für die gängigsten Motoren oder Getriebe. Die Anschlussbohrungen für die Motoren oder Getriebe sind kundenseitig vorzunehmen. Alle Platten werden mit Schrauben M6 x 10 nach DIN 912 und T-Nutensteinen zur Befestigung an die Lineareinheiten geliefert.

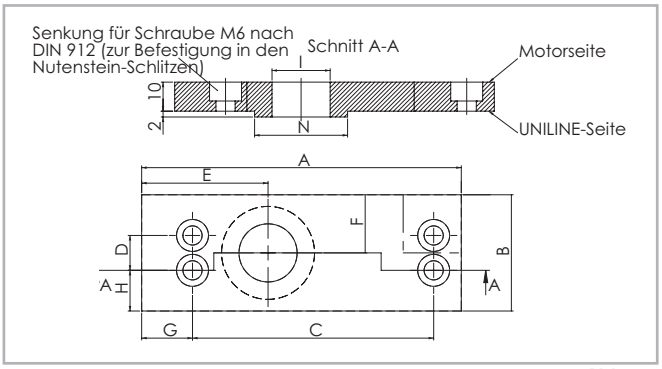

Abb. 34

Größe	A [mm]	B [mm]	C [mm]	D [mm]	E [mm]	F [mm]	G [mm]	H [mm]	I [mm]	N [mm]
55	126	55	100	25	50,5	27,5	18	15	Ø 30	Ø 47
75	135	70	106	35	53,5	35	19	17,5	Ø 35	Ø 55

Tab. 46

NEMA-Platten AC1-P

Montageplatten für die gängigsten Motoren oder Getriebe nach NEMA. Diese Platten werden montagefertig zur Befestigung an die Linearachsen geliefert. Alle Platten werden mit Schrauben M6 x 10 nach DIN 912 und T-Nutensteinen zur Befestigung an die Lineareinheiten geliefert.

Größe	NEMA Motoren / Getriebe
55	NEMA 34
75	NEMA 42

Tab. 47

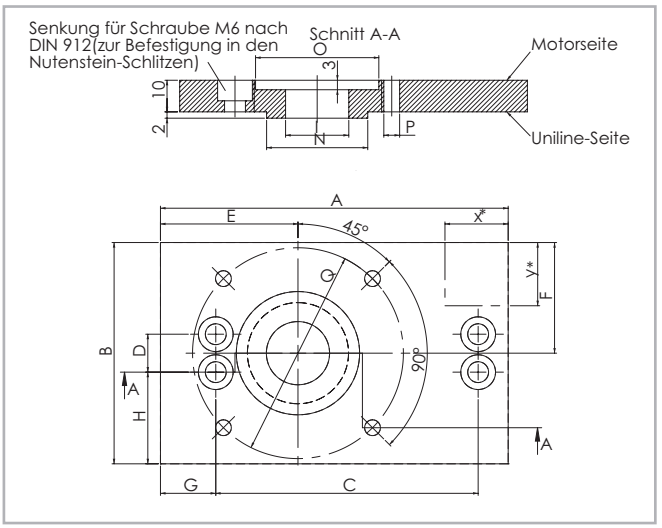

Abb. 35

Größe	A [mm]	B [mm]	C [mm]	D [mm]	E [mm]	F [mm]	G [mm]	H [mm]	I [mm]	N [mm]	O [mm]	P [mm]	Q [mm]
55	126	100	100	25	50,5	50	18	37,5	30	Ø 47	Ø 74	Ø 5,5	Ø 98,4
75	135	120	106	35	53,5	60	19	42,5	35	Ø 55	Ø 57	Ø 7,1	Ø 125,7

Tab. 48

Paarweiser synchroner Einsatz von Linearachsen

Sollen zwei Achsen parallel zueinander mit Synchronwelle eingesetzt werden, geben Sie dies bitte bei der Bestellung an, damit die Passfedernuten in den Motoranschlussbohrungen zueinander ausgerichtet werden.

Befestigungsklemme APF-2

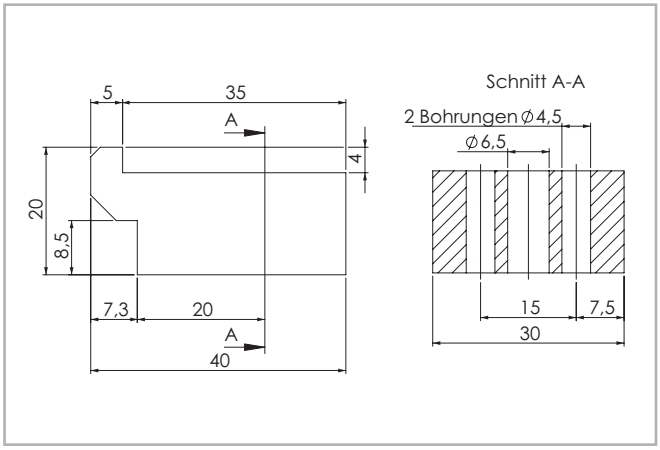

Abb. 36

Befestigungsklemme zur einfachen Montage einer Linearachse auf eine Montagefläche oder zur Verbindung zweier Einheiten mit oder ohne Verbindungsplatte (s. S. US-63).

Eventuell ist ein Distanzstück* erforderlich.

*(Evtl. notwendiges Distanzstück muss kundenseitig angefertigt werden)

T-Nutenstein

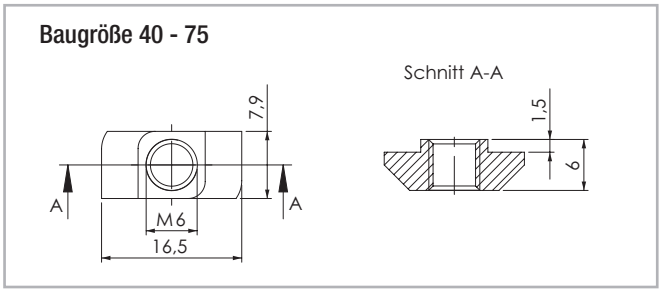

Abb. 37

Das maximale Anzugsdrehmoment beträgt 10 Nm.

Montagekits

T-Verbindungsplatte APC-1

Verbindungsplatte zur Montage der Antriebs- oder Umlenkköpfe mit der Läuferplatte einer dazu rechtwinklig angeordneten Linearachse (s. S. US-60). Alle Platten werden mit Schrauben M6 x 10 nach DIN 912 und T-Nutensteinen zur Befestigung an die Lineareinheiten geliefert.

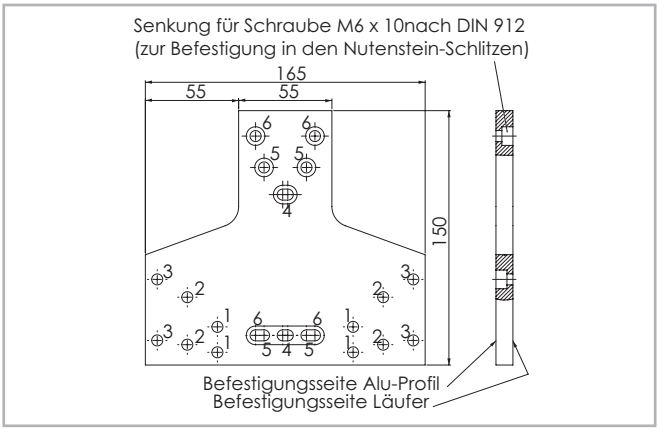

Abb. 38

Hinweis

Bei Verwendung von APC-1-Platten mit den Baureihen E- und ED kontaktieren Sie bitte die technische Abteilung von Rollon. Bei der Standardausführung gibt es eine Beeinträchtigung zwischen U-Schiene und APC-1-Platte. Eine spezielle Ausführung mit kürzerer U-Schiene an beiden Enden wird in das Angebot aufgenommen.

Größe	Befestigungsbohrungen für den Läufer	Befestigungsbohrungen für das Profil
55	Bohrungen 2	Bohrungen 5
75	Bohrungen 3	Bohrungen 6

Tab. 49

Winkel-Verbindungsplatte APC-2

Winkel-Verbindungsplatte zur Montage der Läuferplatte mit dem Aluminiumprofil einer im 90°-Winkel angeordneten Linearachse (s. S. US-61). Alle Platten werden mit Schrauben M6 x 10 nach DIN 912 und T-Nutensteinen zur Befestigung an die Lineareinheiten geliefert.

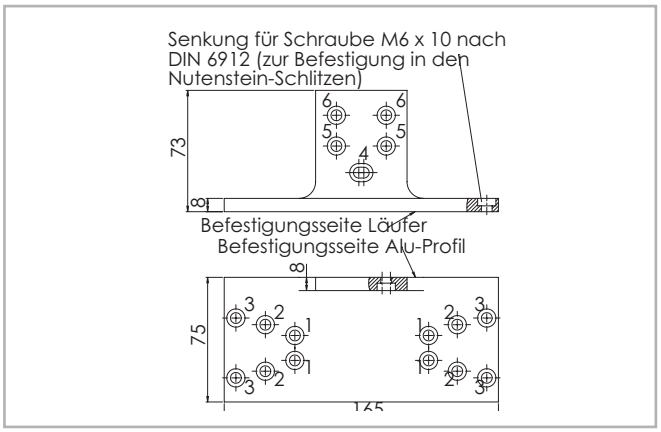

Abb. 39

Größe	Befestigungsbohrungen für den Läufer	Befestigungsbohrungen für das Profil
55	Bohrungen 2	Bohrungen 5
75	Bohrungen 3	Bohrungen 6

Tab. 50

Kreuz-Verbindungsplatte APC-3

Kreuz-Verbindungsplatte zur Montage zweier Läufer im rechten Winkel zueinander (s. S. US-62).

Alle Platten werden mit Schrauben M6 x 10 nach DIN 912 und T-Nutensteinen zur Befestigung an die Lineareinheiten geliefert.

Größe	Befestigungsbohrungen für den Läufer 1	Befestigungsbohrungen für den Läufer 2
55	Bohrungen 2	Bohrungen 5
75	Bohrungen 3	Bohrungen 6

Tab. 51

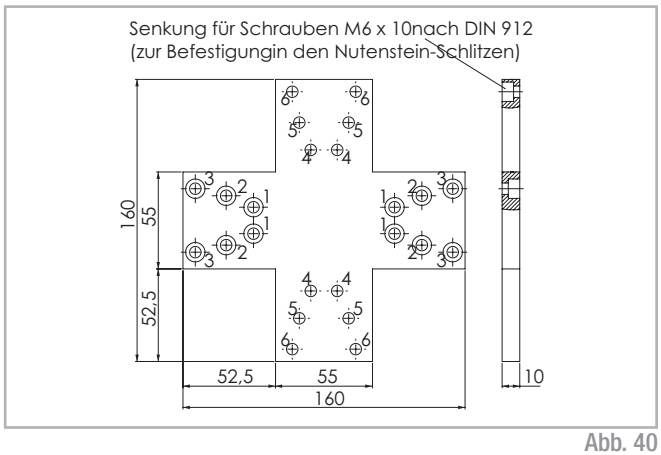

Abb. 40

US

Bestellschlüssel

Bestellbezeichnung für Lineareinheiten UNILINE C Serie

U	**C**	**07** **05=55** **07=75**	**1A**	**1190**	**1A**	**D 500**	**L 350**
							Indizes Lange Läuferplatte siehe von S. US-18 bis S. US-20
						Indizes Doppelte Läuferplatte siehe von S. US-18 bis S. US-20	
					Standard Achse		
				L= Gesamtlänge			
			Antriebskopf				
		Baugröße	*siehe von S. US-18 bis S. US-20*				
	Typ						
Uniline							

Bestellbeispiel: UC 07 1A 1190 1A D 500 L 350

Um Identifizierungscodes für Actuator Line zu erstellen, besuchen Sie bitte die Seite: **http://configureactuator.rollon.com**

Configure Actuator

Ausrichtung Links/Rechts

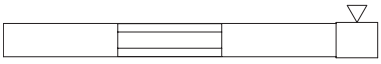

Rechts

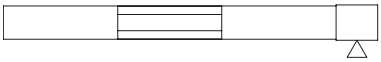

Links

Zubehör

Standardmotor-Adapterplatte

C	**07**	**AC2**
	05=55	Standard Motor-Adapterplatten *siehe S. US-23*
	07=75	
	Baugröße *siehe S. US-23*	
Typ		

Bestellbeispiel: C07-AC2

NEMA-Motor-Adapterplatten

C	**07**	**AC1**
	05=55	NEMA-Adapterplatten *siehe S. US-23*
	07=75	
	Baugröße *siehe S. US-23*	
Typ		

Bestellbeispiel: C07-AC1-P

T-Verbindungsplatte Bestellbezeichnung: APC-1, s. S. US-24
Winkel-Verbindungsplatte Bestellbezeichnung: APC-2, s. S. US-25
Kreuz-Verbindungsplatte Bestellbezeichnung: APC-3, s. S. US-26
Befestigungsklemme Bestellbezeichnung: APF-2, s. S. US-24

Motoranschlussbohrungen

	Baugröße		Bestellcode Antriebskopf
Bohrung [Ø]	55	75	
Metrisch [mm] mit Nut für Passfeder	**12G8 / 4js9**	**14G8 / 5js9**	1A
	10G8 / 3js9	16G8 / 5js9	2A
	14G8 / 5js9	19G8 / 6js9	3A
	16G8 / 5js9		4A
Metrisch [mm] für Kompressions-kupplung		18	1B
		24	2B
Zöllig [in] mit Nut für Passfeder	**½ / ⅛**	**⅝ / 3⁄16**	1P
	⅜ / ⅛		2P
	⅝ / 3⁄16		3P

Tab. 52

Die hervorgehobenen Anschlussbohrungen sind Standardanschlüsse
Metrisch: Passfedersitz für Passfedern nach DIN 6885 Form A
Zöllig: Passfedersitz für Passfedern nach BS 46 Part 1 : 1958

UNILINE E Serie

Beschreibung UNILINE E Serie



Abb. 41

Uniline ist die Produktfamilie einbaufertiger Linearachsen. Diese bestehen aus innenliegenden Compact Rail-Laufrollenführungen und stahlverstärkten Polyurethan-Zahnriemen im biegesteifen Aluminiumprofil. Längsdichtungen schließen das System ab. Mit dieser Anordnung ist die Achse bestmöglich vor Schmutz und Beschädigung geschützt. Bei der Baureihe E ist die Festlagerschiene (T-Schiene) liegend in das Aluprofil montiert und die Loslagerschiene (U-Schiene) als Momentenabstützung außen an das Profil angeflanscht. Versionen mit langem (L) oder doppeltem (D) Läufer in einer Achse sind möglich.

Die wichtigsten Merkmale:

- Kompakte Bauweise
- Geschützte innenliegende Führungen
- Hohe Verfahrgeschwindigkeiten
- Fettfreier Betrieb möglich (abhängig vom Anwendungsfall. Für weitere Informationen wenden Sie sich bitte an unsere Anwendungstechnik.)
- Hohe Vielseitigkeit
- Lange Verfahrwege
- Versionen mit langem oder mehreren Läufern in einer Linearachse verfügbar

Bevorzugte Einsatzgebiete:

- Handling und Automation
- Mehrachsportale
- Verpackungsmaschinen
- Schneidmaschinen
- Verschiebbare Paneele
- Lackieranlagen
- Schweißroboter
- Sondermaschinen

Leistungsmerkmale:

- Verfügbare Baugrößen:
  Typ E: 55, 75
- Längen- und Hubtoleranz:
  Bei Hüben <1 m: +0 mm bis +10 mm (+0 in bis 0,4 in)
  Bei Hüben >1 m: +0 mm bis +15 mm (+0 in bis 0,59 in)

Aufbau des Systems

Aluminiumprofil

Die selbstragenden Profile, die in den Lineareinheiten der UNILINE E Serie eingesetzt werden, wurden in Zusammenarbeit mit einem Hersteller dieses Sektors konzipiert und konstruiert, sodass eloxierte Präzisions-Strangpressprofile mit hohen mechanischen Eigenschaften und hohen-Flächenträgheitsmomenten realisiert werden konnten. Das verwendete Material besteht aus eloxiertem Aluminium aus einer Legierung 6060.
Die Abmessungen sind entsprechend EN 755-9 toleriert. An den Außenseiten der Strangpressprofile befinden sich des weiteren Nuten für eine einfache und schnelle Montage und zur Befestigung von Zubehörteilen.

Antriebsriemen

In den Lineareinheiten der UNILINE E Serie werden stahlverstärkte Zahnriemen aus Polyurethan mit RPP-Zahnprofil eingesetzt. Dieser Zahnriementyp hat sich in bezug auf zulässige Antriebsmomente, Kompaktheit und Geräuschentwicklung als der zweckmäßigste für die Antriebsübertragung in Lineareinheiten erwiesen.

Die Kombination mit Nullspiel-Zahnriemenscheiben ermöglicht so Wechselbelastungen ohne Umkehrspiel. Durch Ausnutzung der durch das Profil vorgegebenen maximalen Zahnriemenbreite und Einstellung einer optimalen Vorspannung des Riemens können die folgenden Eigenschaften erreicht werden:

- **Hohe Verfahrgeschwindigkeiten**
- **Geringe Geräuschentwicklung**
- **Niedriger Verschleiß**

Laufwagen

Der Laufwagen der Lineareinheiten der UNILINE E Serie besteht aus eloxiertem Aluminium. Jede Läuferplatte verfügt zur Montage der Komponenten über T-Nutenschlitze.
Um der Vielzahl von Anwendungen Rechnung zu tragen bietet Rollon eine große Anzahl an verschiedenen Laufwagentypen an.

Allgemeine Daten des verwendeten Aluminiums: AL 6060

Chemische Zusammensetzung [%]

Al	Mg	Si	Fe	Mn	Zn	Cu	Verunreinigungen
Rest	0,35-0,60	0,30-0,60	0,30	0,10	0,10	0,10	0,05-0,15

Tab. 53

Physikalische Eigenschaften

Dichte	Elastizitäts-modul	Wärmeausdehnungs-koeffizient (20°-100°C)	Wärmeleitfähigkeit (20°C)	Spezifische Wärme (0°-100°C)	Spez. Widerstand	Schmelz-temperatur
$\frac{kg}{dm^3}$	$\frac{kN}{mm^2}$	$\frac{10^{-6}}{K}$	$\frac{W}{m \cdot K}$	$\frac{J}{kg \cdot K}$	$\Omega \cdot m \cdot 10^{-9}$	°C
2,7	69	23	200	880-900	33	600-655

Tab. 54

Mechanische Eigenschaften

Rm	Rp (02)	A	HB
$\frac{N}{mm^2}$	$\frac{N}{mm^2}$	%	—
205	165	10	60-80

Tab. 55

E55

E55 System

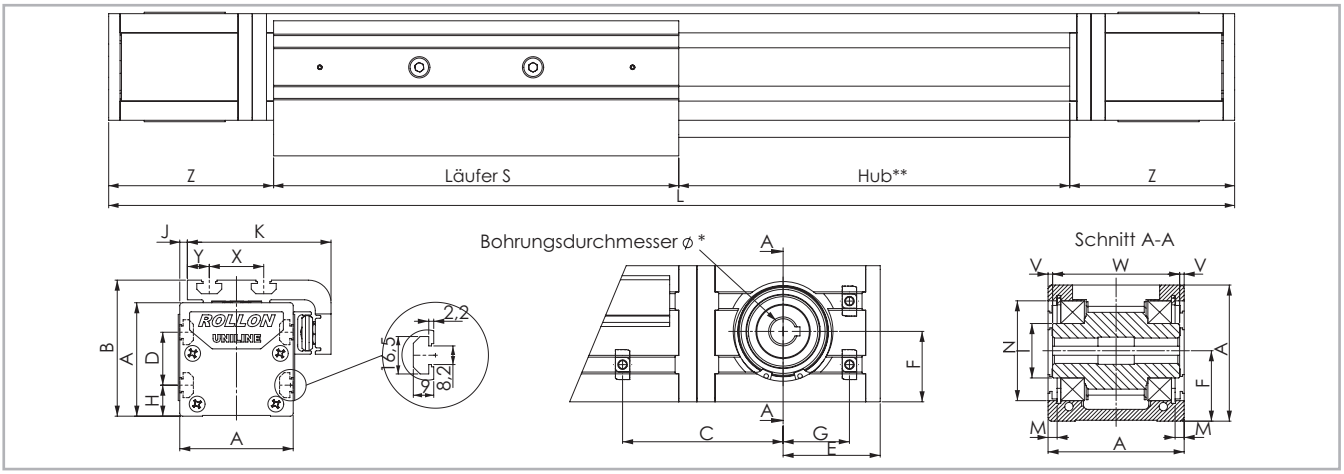

* Informationen zu den Motoranschlussbohrungen siehe Bestellschlüssel. ** Die Sicherheits-Hublänge wird abhängig von den kundenspezifischen Anforderungen ermittelt.

Abb. 42

Typ	A [mm]	B [mm]	C* [mm]	D [mm]	E [mm]	F [mm]	G* [mm]	H [mm]	I [mm]	J [mm]	K [mm]	M [mm]	N [mm]	S [mm]	X [mm]	Y [mm]	V [mm]	W [mm]	Z [mm]	Hub** [mm]
E55	55	71	67,5	25	50,5	27,5	32,5	15	Ø 24,9	1,5	71	2,35	Ø 47	200	28	12	0,5	54	108	3070

* Position der Nutensteine bei Verwendung unserer Motoradapterplatten s. S. US-35ff
** Maximaler Hub mit einer Führungsschiene aus einem Stück. Für längere Hübe s. tab. 61

Tab. 56

E55L mit langem Läufer

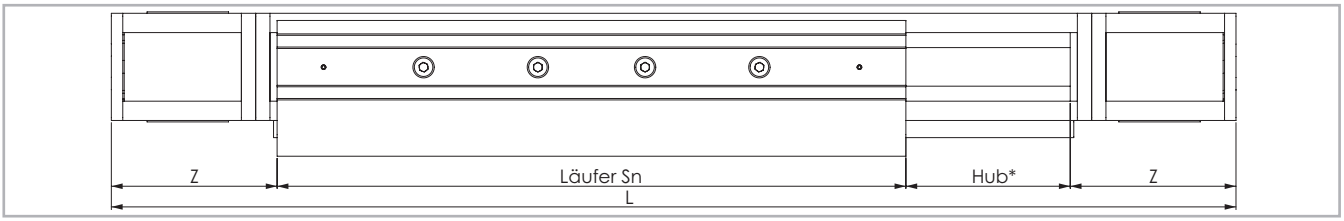

* Die Sicherheits-Hublänge wird abhängig von den kundenspezifischen Anforderungen ermittelt.

Abb. 43

Typ	S_{min} [mm]	S_{max} [mm]	Sn [mm]	Z [mm]	Hub* [mm]
E55L	310	500	$Sn = S_{min} + n \cdot 10$	108	2770

* Maximaler Hub mit einer Führungsschiene aus einem Stück und maximaler Läuferplattenlänge S_{max}
Für längere Hübe s. tab. 61

Tab. 57

E55D mit doppeltem Läufer

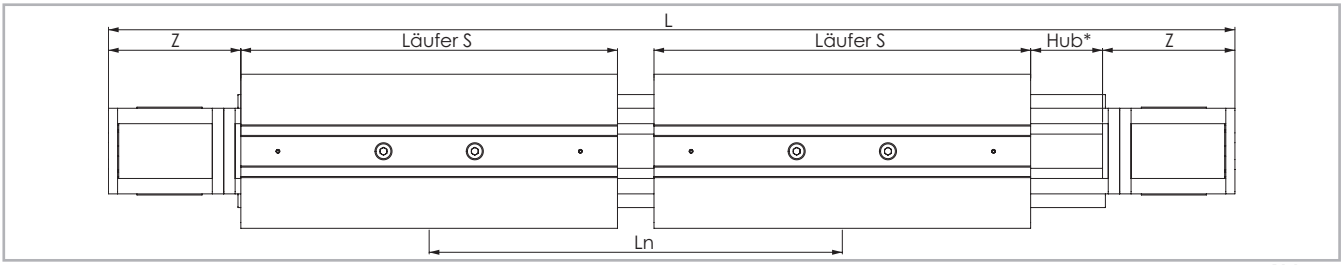

* Die Sicherheits-Hublänge wird abhängig von den kundenspezifischen Anforderungen ermittelt.

Abb. 44

Typ	S [mm]	L_{min} [mm]	L_{max} ** [mm]	Ln [mm]	Z [mm]	Hub* [mm]
E55D	200	300	3070	$Ln = L_{min} + n \cdot 5$	108	2770

* Maximaler Hub mit einer Führungsschiene aus einem Stück und Mindestabstand L_{min} der Läuferplatten
** Maximaler Mittenabstand L_{max} der Läuferplatten mit Hub = 0 mm
Für längere Hübe s. tab. 61

Tab. 58

Tragzahlen, Momente und Kenndaten

E55

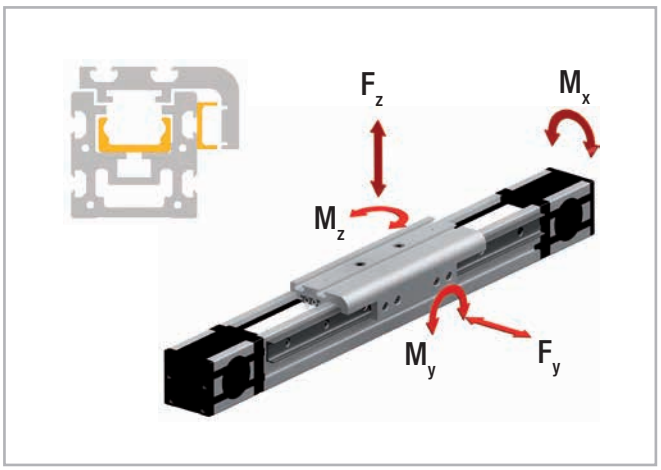

Abb. 45

Antriebsriemen

Der Antriebsriemen besteht aus abriebfestem stahlverstärktem Polyurethan für hohe Zugkräfte.

Typ	Riementyp	Riemenbreite [mm]	Gewicht [kg/m]
E55	18RPP5	18	0,074

Tab. 59

Riemenlänge (mm) = 2 x L - 182 Standard Läufer

Riemenlänge (mm) = 2 x L - S_n+18 Langer Läufer

Riemenlänge (mm) = 2 x L - L_n - 182 Doppelter Läufer

Typ	C [N]	F_y [N]	F_z [N]	M_x [Nm]	M_y [Nm]	M_z [Nm]
E55	4260	2175	1500	25,5	43,4	54,4
E55-L	8520	4350	3000	51	165 bis 450	239 bis 652
E55-D	8520	4350	3000	51	450 bis 4605	652 bis 6677

Beachten Sie für die Berechnung der zulässigen Momente die Seiten SL-5ff

Tab. 60

Kenndaten	Typ
	E55
Standard-Riemenspannung [N]	220
Leermoment [Nm]	0,3
Max. Verfahrgeschwindigkeit [m/s]	3
Max. Beschleunigung [m/s²]	10
Wiederholgenauigkeit [mm]	0,1
Compact Rail Tragschiene	TLV28 / ULV18
Läufertyp	CS28 spez. / CPA 18
Trägheitsmoment Iy [cm⁴]	34,6
Trägheitsmoment Iz [cm⁴]	41,7
Teilkreis der Zahnriemenscheibe [m]	0,04138
Trägheitsmoment jeder Zahnriemenscheibe [gmm²]	45633
Hub je Umdrehung der Welle [mm]	130
Läufermasse [g]	635
Gewicht mit Nullhub [g]	3167
Gewicht mit 1 m Hub [g]	5055
Max. Hub [mm]	5500
Betriebstemperatur	-20 °C bis + 80 °C

Tab. 61

E75

E75 System

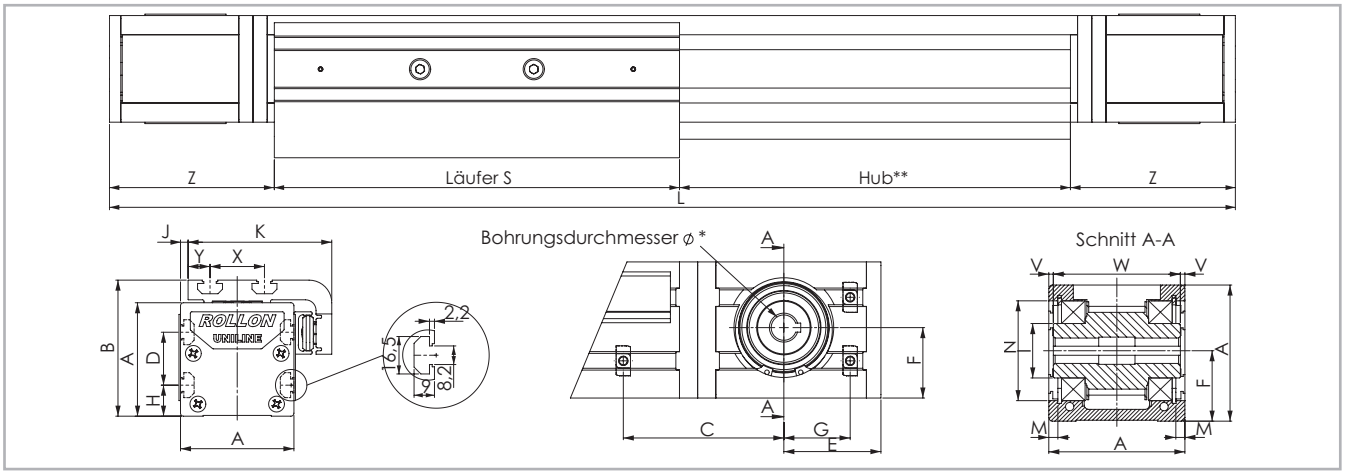

* Informationen zu den Motoranschlussbohrungen siehe Bestellschlüssel. ** Die Sicherheits-Hublänge wird abhängig von den kundenspezifischen Anforderungen ermittelt.

Abb. 46

Typ	A [mm]	B [mm]	C* [mm]	D [mm]	E [mm]	F [mm]	G* [mm]	H [mm]	I [mm]	J [mm]	K [mm]	M [mm]	N [mm]	S [mm]	X [mm]	Y [mm]	V [mm]	W [mm]	Z [mm]	Hub** [mm]
E75	75	90	71,5	35	53,5	38,8	34,5	20	Ø 29,5	5	95	4,85	Ø 55	285	36	14,5	2,3	70,4	116	3420

* Position der Nutensteine bei Verwendung unserer Motoradapterplatten s. S. US-35ff
** Maximaler Hub mit einer Führungsschiene aus einem Stück. Für längere Hübe s. tab. 67

Tab. 62

E75L mit langem Läufer

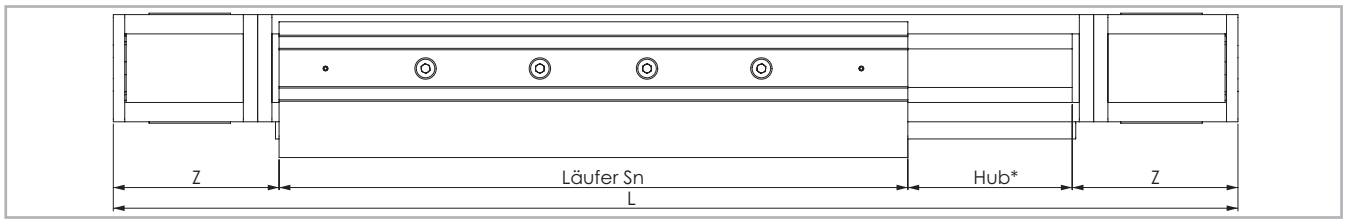

* Die Sicherheits-Hublänge wird abhängig von den kundenspezifischen Anforderungen ermittelt.

Abb. 47

Typ	S_{min} [mm]	S_{max} [mm]	Sn [mm]	Z [mm]	Hub* [mm]
E75L	440	700	$Sn = S_{min} + n \cdot 10$	116	3000

* Maximaler Hub mit einer Führungsschiene aus einem Stück und maximaler Läuferplattenlänge S_{max}
Für längere Hübe s. tab. 67

Tab. 63

E75D mit doppeltem Läufer

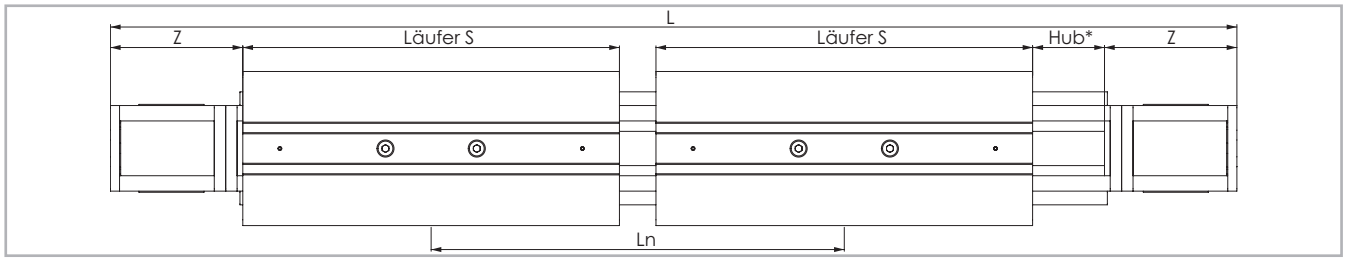

* Die Sicherheits-Hublänge wird abhängig von den kundenspezifischen Anforderungen ermittelt.

Abb. 48

Typ	S [mm]	L_{min} [mm]	L_{max} ** [mm]	Ln [mm]	Z [mm]	Hub* [mm]
E75D	285	416	3416	$Ln = L_{min} + n \cdot 8$	116	3000

* Maximaler Hub mit einer Führungsschiene aus einem Stück und Mindestabstand L_{min} der Läuferplatten
** Maximaler Mittenabstand L_{max} der Läuferplatten mit Hub = 0 mm
Für längere Hübe s. tab. 67

Tab. 64

Tragzahlen, Momente und Kenndaten

E75

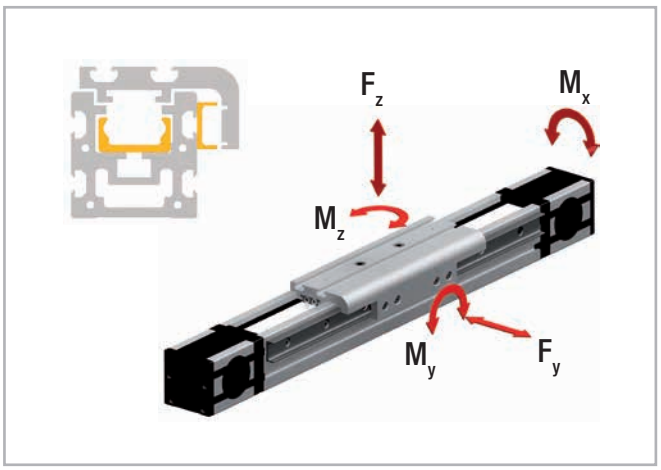

Abb. 49

Antriebsriemen

Der Antriebsriemen besteht aus abriebfestem stahlverstärktem Polyurethan für hohe Zugkräfte.

Typ	Riementyp	Riemenbreite [mm]	Gewicht [kg/m]
E75	30RPP8	30	0,185

Tab. 65

Riemenlänge (mm) = 2 x L - 213 Standard Läufer

Riemenlänge (mm) = 2 x L - S_n+72 Langer Läufer

Riemenlänge (mm) = 2 x L - L_n - 213 Doppelter Läufer

Typ	C [N]	F_y [N]	F_z [N]	M_x [Nm]	M_y [Nm]	M_z [Nm]
E75	12280	5500	3710	85,5	163	209
E75-L	24560	11000	7420	171	575 bis 1540	852 bis 2282
E75-D	24560	11000	7420	171	1543 bis 12673	2288 bis 18788

Beachten Sie für die Berechnung der zulässigen Momente die Seiten SL-5ff

Tab. 66

Kenndaten	Typ
	E75
Standard-Riemenspannung [N]	800
Leermoment [Nm]	1,3
Max. Verfahrgeschwindigkeit [m/s]	5
Max. Beschleunigung [m/s²]	15
Wiederholgenauigkeit [mm]	0,1
Compact Rail Tragschiene	TLV43 / ULV28
Läufertyp	CS43 spez. / CPA 28
Trägheitsmoment Iy [cm⁴]	127
Trägheitsmoment Iz [cm⁴]	172
Teilkreis der Zahnriemenscheibe [m]	0,05093
Trägheitsmoment jeder Zahnriemenscheibe [gmm²]	139969
Hub je Umdrehung der Welle [mm]	160
Läufermasse [g]	1772
Gewicht mit Nullhub [g]	7544
Gewicht mit 1 m Hub [g]	10751
Max. Hub [mm]	7500
Betriebstemperatur	-20 °C bis + 80 °C

Tab. 67

Schmierung

Die Laufbahnen der Führungsschienen in den Uniline-Linearachsen sind vorgefettet. Um die berechnete Lebensdauer zu erreichen, muss immer ein Schmierfilm zwischen Laufbahn und Rolle vorhanden sein, der außerdem einen Korrosionsschutz der geschliffenen Laufbahnen darstellt. Als Richtwert kann von einer Schmierfrist alle 100 km oder alle sechs Monate ausgegangen werden. Als Schmiermittel empfehlen wir ein Wälzlagerfett auf Lithiumbasis mittlerer Konsistenz.

Schmierung der Laufbahnen

Die ordnungsgemäße Schmierung bei normalen Bedingungen:

- reduziert die Reibung
- reduziert den Verschleiß
- reduziert die Belastung der Kontaktflächen
- reduziert die Laufgeräusche

Schmiermittel	Verdickungsmittel	Temperaturbereich [°C]	Dynamische Viskosität [mPas]
Wälzlagerfett	Lithiumseife	-30 bis +170	<4500

Tab. 68

Nachschmierung der Führungsschienen

Diese Typen haben seitlich in der Läuferplatte einen Schmierkanal, durch den das Schmiermittel direkt auf die Laufbahnen aufgetragen werden kann. Die Schmierung kann auf zwei Arten erfolgen:

1. Nachschmierung mit der Fettpresse:
Hier wird die Spitze der Fettpresse in den Kanal an der Läuferplatte eingeführt und das Fett hineingepresst (s. Abb. 50). Bitte beachten Sie, dass vor der eigentlichen Schmierung der Schienenlaufbahnen der Kanal befüllt wird und daher eine ausreichende Menge Fett zu verwenden ist.
2. Automatisches Schmiersystem:
Vom Ausgang des Schmiersystems zur Lineareinheit wird als Verbindung ein Adapter* benötigt, welcher in die Bohrung des Läuferplattenkanals hineingeschraubt wird. Der Vorteil dieser Lösung liegt in der Möglichkeit der Nachschmierung der Schienenlaufbahnen ohne Maschinenstopp.
*(Evtl. notwendiger Adapter muss kundenseitig angefertigt werden.)

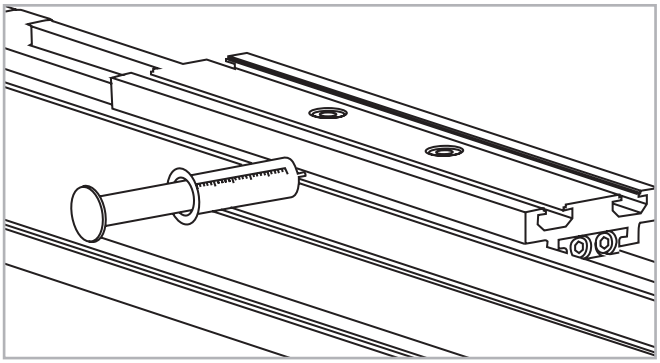

Abb. 50

Reinigung der Führungsschienen

Es ist immer zu empfehlen, die Laufschienen vor jeder Nachschmierung zu säubern, um Fettreste zu entfernen. Dies kann bei Wartungsarbeiten an der Anlage oder bei einem geplanten Maschinenstopp, erfolgen.

1. Lösen Sie die Sicherungsschrauben C (oben auf der Läuferplatte) von der Riemenspannvorrichtung A (s. Abb. 51).
2. Lösen Sie auch komplett die Riemenspannschrauben B und nehmen Sie die Riemenspannvorrichtungen A aus ihren Gehäusen.
3. Heben Sie den Zahnriemen soweit an, dass die Laufschienen zu sehen sind.
   Wichtig: Achten Sie darauf, dass die Sie die Seitenabdichtung nicht beschädigen.
4. Säubern Sie die Schienenlaufbahnen mit einem sauberen und trockenen Lappen. Achten Sie darauf, dass alle Fett- und Schmutzreste von vorhergehenden Arbeitsprozessen entfernt werden. Damit die Schienen über die ganze Länge gesäubert werden, sollten Sie die Läuferplatte einmal über die ganze Länge bewegen.
5. Tragen Sie eine ausreichende Menge Fett auf die Laufflächen auf.
6. Fügen Sie die Riemenspannvorrichtungen A wieder in ihre Gehäuse ein und montieren Sie die Riemenspannschrauben B. Stellen Sie die Riemenspannung neu ein (s. S. US-59).
7. Befestigen Sie die Sicherungsschrauben C.

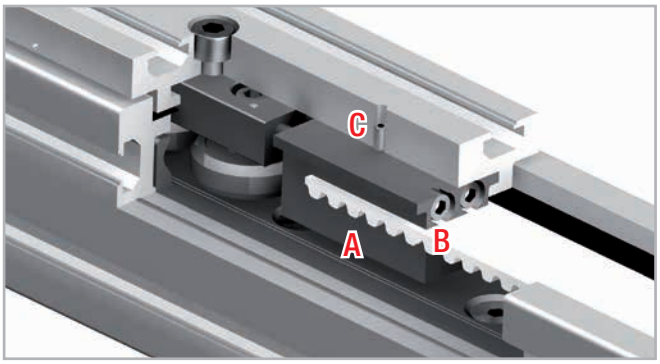

Abb. 51

Zubehör

Adapterplatten

Standard Motor-Adapterplatten AC2

Montageplatten für die gängigsten Motoren oder Getriebe. Die Anschlussbohrungen für die Motoren oder Getriebe sind kundenseitig vorzunehmen. Alle Platten werden mit Schrauben M6 x 10 nach DIN 912 und T-Nutensteinen zur Befestigung an die Lineareinheiten geliefert.

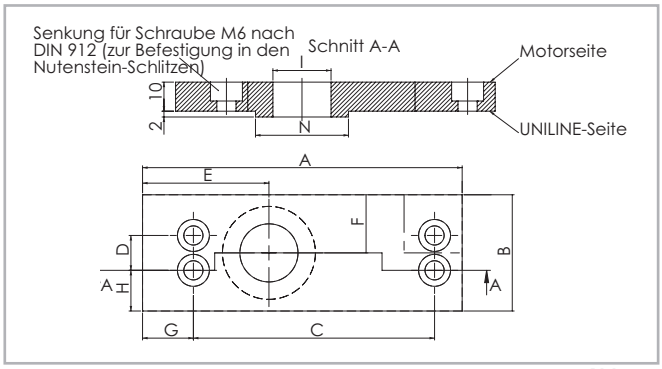

Abb. 52

Größe	A [mm]	B [mm]	C [mm]	D [mm]	E [mm]	F [mm]	G [mm]	H [mm]	I [mm]	N [mm]
55	126	55	100	25	50,5	27,5	18	15	Ø 30	Ø 47
75	135	70	106	35	53,5	35	19	17,5	Ø 35	Ø 55

Tab. 69

NEMA-Platten AC1-P

Montageplatten für die gängigsten Motoren oder Getriebe nach NEMA. Diese Platten werden montagefertig zur Befestigung an die Linearachsen geliefert. Alle Platten werden mit Schrauben M6 x 10 nach DIN 912 und T-Nutensteinen zur Befestigung an die Lineareinheiten geliefert.

Größe	NEMA Motoren / Getriebe
55	NEMA 34
75	NEMA 42

Tab. 70

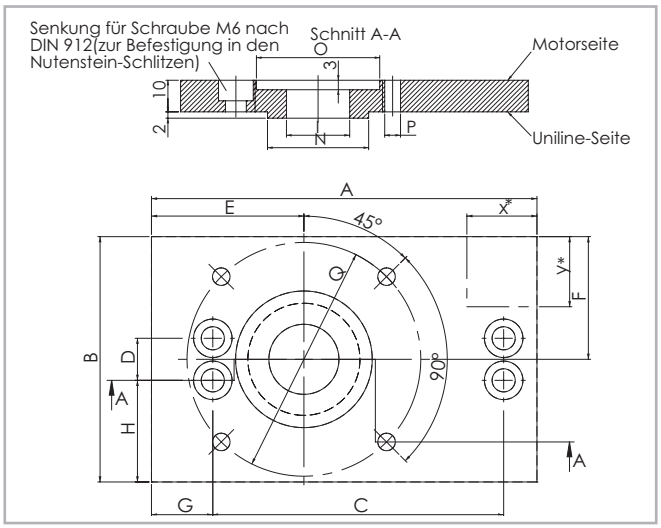

Abb. 53

Größe	A [mm]	B [mm]	C [mm]	D [mm]	E [mm]	F [mm]	G [mm]	H [mm]	I [mm]	N [mm]	O [mm]	P [mm]	Q [mm]
55	126	100	100	25	50,5	50	18	37,5	30	Ø 47	Ø 74	Ø 5,5	Ø 98,4
75	135	120	106	35	53,5	60	19	42,5	35	Ø 55	Ø 57	Ø 7,1	Ø 125,7

Tab. 71

Paarweiser synchroner Einsatz von Linearachsen

Sollen zwei Achsen parallel zueinander mit Synchronwelle eingesetzt werden, geben Sie dies bitte bei der Bestellung an, damit die Passfedernuten in den Motoranschlussbohrungen zueinander ausgerichtet werden.

Befestigungsklemme APF-2

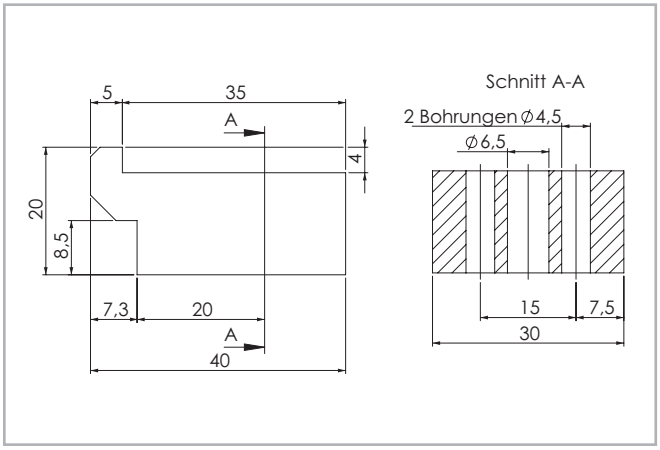

Abb. 54

Befestigungsklemme zur einfachen Montage einer Linearachse auf eine Montagefläche oder zur Verbindung zweier Einheiten mit oder ohne Verbindungsplatte (s. S. US-63).

Eventuell ist ein Distanzstück* erforderlich.

*(Evtl. notwendiges Distanzstück muss kundenseitig angefertigt werden)

T-Nutenstein

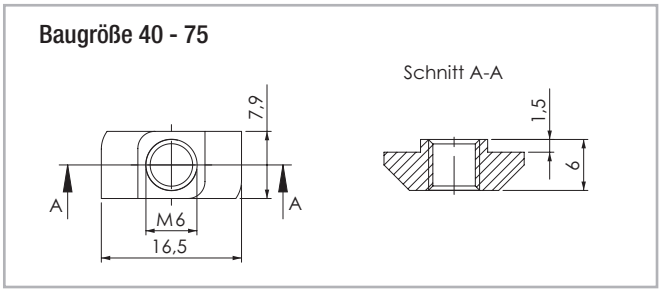

Abb. 55

Das maximale Anzugsdrehmoment beträgt 10 Nm.

Montagekits

T-Verbindungsplatte APC-1

Verbindungsplatte zur Montage der Antriebs- oder Umlenkköpfe mit der Läuferplatte einer dazu rechtwinklig angeordneten Linearachse (s. S. US-60). Alle Platten werden mit Schrauben M6 x 10 nach DIN 912 und T-Nutensteinen zur Befestigung an die Lineareinheiten geliefert.

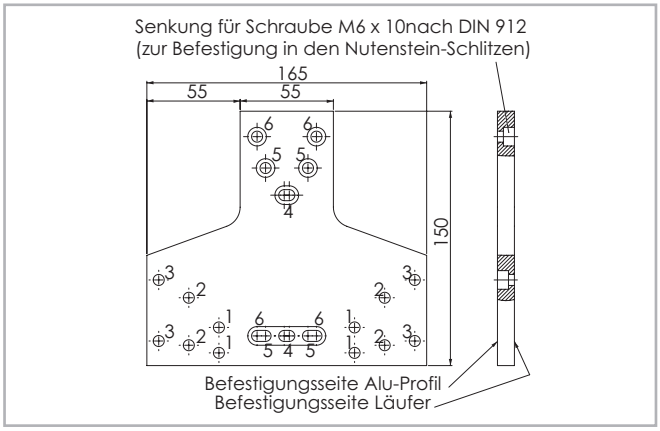

Abb. 56

Hinweis

Bei Verwendung von APC-1-Platten mit den Baureihen E- und ED kontaktieren Sie bitte die technische Abteilung von Rollon. Bei der Standardausführung gibt es eine Beeinträchtigung zwischen U-Schiene und APC-1-Platte. Eine spezielle Ausführung mit kürzerer U-Schiene an beiden Enden wird in das Angebot aufgenommen.

Größe	Befestigungsbohrungen für den Läufer	Befestigungsbohrungen für das Profil
55	Bohrungen 2	Bohrungen 5
75	Bohrungen 3	Bohrungen 6

Tab. 72

Winkel-Verbindungsplatte APC-2

Winkel-Verbindungsplatte zur Montage der Läuferplatte mit dem Aluminiumprofil einer im 90°-Winkel angeordneten Linearachse (s. S. US-61). Alle Platten werden mit Schrauben M6 x 10 nach DIN 912 und T-Nutensteinen zur Befestigung an die Lineareinheiten geliefert.

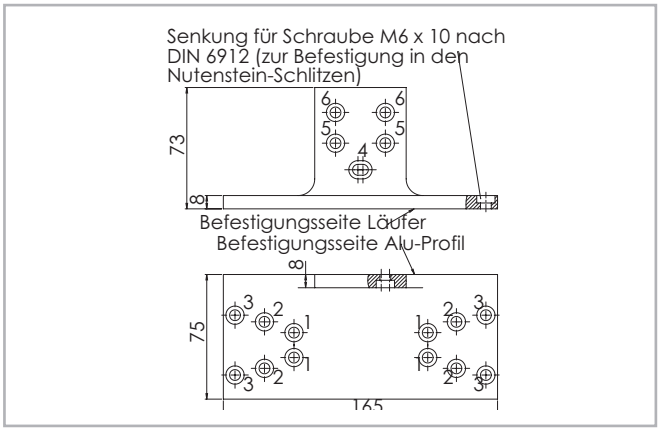

Abb. 57

Hinweis

Diese Adapterplatte kann bei den Typen E und ED nur eingeschränkt eingesetzt werden. Für weitere Informationen wenden Sie sich bitte an unsere Anwendungstechnik.

Größe	Befestigungsbohrungen für den Läufer	Befestigungsbohrungen für das Profil
55	Bohrungen 2	Bohrungen 5
75	Bohrungen 3	Bohrungen 6

Tab. 73

Kreuz-Verbindungsplatte APC-3

Kreuz-Verbindungsplatte zur Montage zweier Läufer im rechten Winkel zueinander (s. S. US-62).

Alle Platten werden mit Schrauben M6 x 10 nach DIN 912 und T-Nutensteinen zur Befestigung an die Lineareinheiten geliefert.

Größe	Befestigungsbohrungen für den Läufer 1	Befestigungsbohrungen für den Läufer 2
55	Bohrungen 2	Bohrungen 5
75	Bohrungen 3	Bohrungen 6

Tab. 74

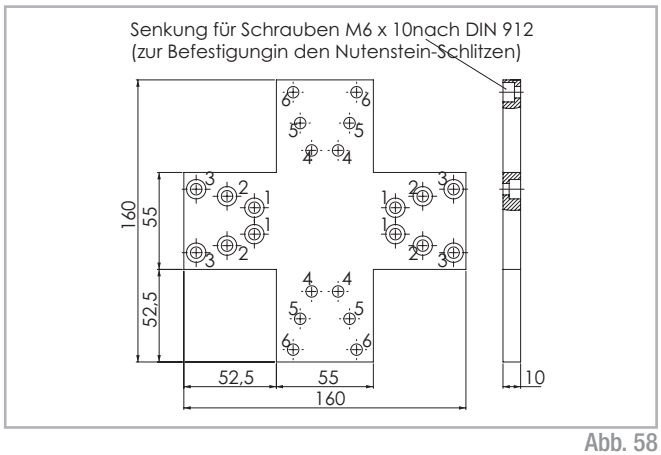

Abb. 58

US

Bestellschlüssel

Bestellbezeichnung für Lineareinheiten UNILINE E Serie

U	**E**	**07** **05=55** **07=75**	**1A**	**1190**	**1A**	**D 500**	**L 350**
							Indizes Lange Läuferplatte siehe von S. US-30 bis S. US-32
						Indizes Doppelte Läuferplatte siehe von S. US-30 bis S. US-32	
					Standard Achse		
				L= Gesamtlänge			
			Antriebskopf				
		Baugröße	*siehe von S. US-30 bis S. US-32*				
	Typ						
Uniline							

Bestellbeispiel: UE 07 1A 1190 1A D 500 L 350

Um Identifizierungscodes für Actuator Line zu erstellen, besuchen Sie bitte die Seite: **http://configureactuator.rollon.com**

Configure Actuator

Ausrichtung Links/Rechts

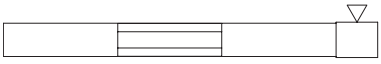

Rechts

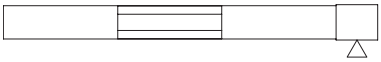

Links

Zubehör

Standardmotor-Adapterplatte

E	**07**	**AC2**
	05=55	Standard Motor-Adapterplatten *siehe S. US-35*
	07=75	
	Baugröße *siehe S. US-35*	
Typ		

Bestellbeispiel: E07-AC2

NEMA-Motor-Adapterplatten

E	**07**	**AC1**
	05=55	NEMA-Adapterplatten *siehe S. US-35*
	07=75	
	Baugröße *siehe S. US-35*	
Type		

Bestellbeispiel: E07-AC1

T-Verbindungsplatte Bestellbezeichnung: APC-1, s. S. US-36
Winkel-Verbindungsplatte Bestellbezeichnung: APC-2, s. S. US-37
Kreuz-Verbindungsplatte Bestellbezeichnung: APC-3, s. S. US-37
Befestigungsklemme Bestellbezeichnung: APF-2, s. S. US-36

Motoranschlussbohrungen

Bohrung [Ø]	Baugröße 55	Baugröße 75	Bestellcode Antriebskopf
Metrisch [mm] mit Nut für Passfeder	**12G8 / 4js9**	**14G8 / 5js9**	1A
	10G8 / 3js9	16G8 / 5js9	2A
	14G8 / 5js9	19G8 / 6js9	3A
	16G8 / 5js9		4A
Metrisch [mm] für Kompressions-kupplung		18	1B
		24	2B
Zöllig [in] mit Nut für Passfeder	**½ / ⅛**	**⅝ / 3⁄16**	1P
	⅜ / ⅛		2P
	⅝ / 3⁄16		3P

Tab. 75

Die hervorgehobenen Anschlussbohrungen sind Standardanschlüsse
Metrisch: Passfedersitz für Passfedern nach DIN 6885 Form A
Zöllig: Passfedersitz für Passfedern nach BS 46 Part 1 : 1958

UNILINE ED Serie

Beschreibung UNILINE ED Serie

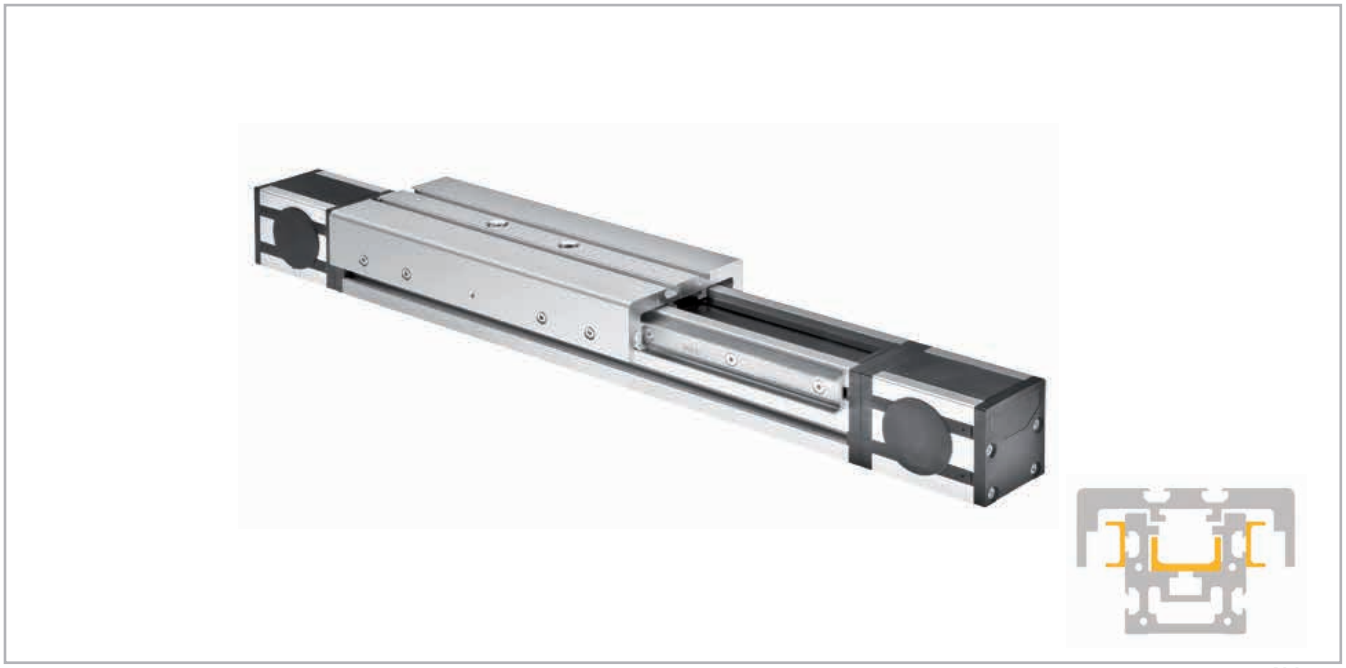

Abb. 59

Uniline ist die Produktfamilie einbaufertiger Linearachsen. Diese bestehen aus innenliegenden Compact Rail-Laufrollenführungen und stahlverstärkten Polyurethan-Zahnriemen im biegesteifen Aluminiumprofil. Längsdichtungen schließen das System ab. Mit dieser Anordnung ist die Achse bestmöglich vor Schmutz und Beschädigung geschützt. Bei der Baureihe ED ist eine Loslagerschiene (U-Schiene) liegend in das Aluprofil montiert und zur erhöhten Momentenabstützung zwei weitere Loslagerschienen (U-Schienen) außen angeflanscht. Versionen mit langem (L) oder doppeltem (D) Läufer in einer Achse sind möglich.

Die wichtigsten Merkmale:

- Kompakte Bauweise
- Geschützte innenliegende Führungen
- Hohe Verfahrgeschwindigkeiten
- Fettfreier Betrieb möglich (abhängig vom Anwendungsfall. Für weitere Informationen wenden Sie sich bitte an unsere Anwendungstechnik.)
- Hohe Vielseitigkeit
- Lange Verfahrwege
- Versionen mit langem oder mehreren Läufern in einer Linearachse verfügbar

Bevorzugte Einsatzgebiete:

- Handling und Automation
- Mehrachsportale
- Verpackungsmaschinen
- Schneidmaschinen
- Verschiebbare Paneele
- Lackieranlagen
- Schweißroboter
- Sondermaschinen

Leistungsmerkmale:

- Verfügbare Baugrößen:
  Typ ED: 75
- Längen- und Hubtoleranz:
  Bei Hüben <1 m: +0 mm bis +10 mm (+0 in bis 0,4 in)
  Bei Hüben >1 m: +0 mm bis +15 mm (+0 in bis 0,59 in)

Aufbau des Systems

Aluminiumprofil

Die selbstragenden Profile, die in den Lineareinheiten der UNILINE ED Serie eingesetzt werden, wurden in Zusammenarbeit mit einem Hersteller dieses Sektors konzipiert und konstruiert, sodass eloxierte Präzisions-Strangpressprofile mit hohen mechanischen Eigenschaften und hohen-Flächenträgheitsmomenten realisiert werden konnten. Das verwendete Material besteht aus eloxiertem Aluminium aus einer Legierung 6060.
Die Abmessungen sind entsprechend EN 755-9 toleriert. An den Außenseiten der Strangpressprofile befinden sich des weiteren Nuten für eine einfache und schnelle Montage und zur Befestigung von Zubehörteilen.

Antriebsriemen

In den Lineareinheiten der UNILINE ED Serie werden stahlverstärkte Zahnriemen aus Polyurethan mit RPP-Zahnprofil eingesetzt. Dieser Zahnriementyp hat sich in bezug auf zulässige Antriebsmomente, Kompaktheit und Geräuschentwicklung als der zweckmäßigste für die Antriebsübertragung in Lineareinheiten erwiesen.

Die Kombination mit Nullspiel-Zahnriemenscheiben ermöglicht so Wechselbelastungen ohne Umkehrspiel. Durch Ausnutzung der durch das Profil vorgegebenen maximalen Zahnriemenbreite und Einstellung einer optimalen Vorspannung des Riemens können die folgenden Eigenschaften erreicht werden:

- **Hohe Verfahrgeschwindigkeiten**
- **Geringe Geräuschentwicklung**
- **Niedriger Verschleiß**

Laufwagen

Der Laufwagen der Lineareinheiten der UNILINE ED Serie besteht aus eloxiertem Aluminium. Jede Läuferplatte verfügt zur Montage der Komponenten über T-Nutenschlitze.
Um der Vielzahl von Anwendungen Rechnung zu tragen bietet Rollon eine große Anzahl an verschiedenen Laufwagentypen an.

Allgemeine Daten des verwendeten Aluminiums: AL 6060

Chemische Zusammensetzung [%]

Al	Mg	Si	Fe	Mn	Zn	Cu	Verunreinigungen
Rest	0,35-0,60	0,30-0,60	0,30	0,10	0,10	0,10	0,05-0,15

Tab. 76

Physikalische Eigenschaften

Dichte	Elastizitäts-modul	Wärmeausdehnungs-koeffizient (20°-100°C)	Wärmeleitfähigkeit (20°C)	Spezifische Wärme (0°-100°C)	Spez. Widerstand	Schmelz-temperatur
$\frac{kg}{dm^3}$	$\frac{kN}{mm^2}$	$\frac{10^{-6}}{K}$	$\frac{W}{m \cdot K}$	$\frac{J}{kg \cdot K}$	$\Omega \cdot m \cdot 10^{-9}$	°C
2,7	69	23	200	880-900	33	600-655

Tab. 77

Mechanische Eigenschaften

Rm	Rp (02)	A	HB
$\frac{N}{mm^2}$	$\frac{N}{mm^2}$	%	—
205	165	10	60-80

Tab. 78

ED75

ED75 System

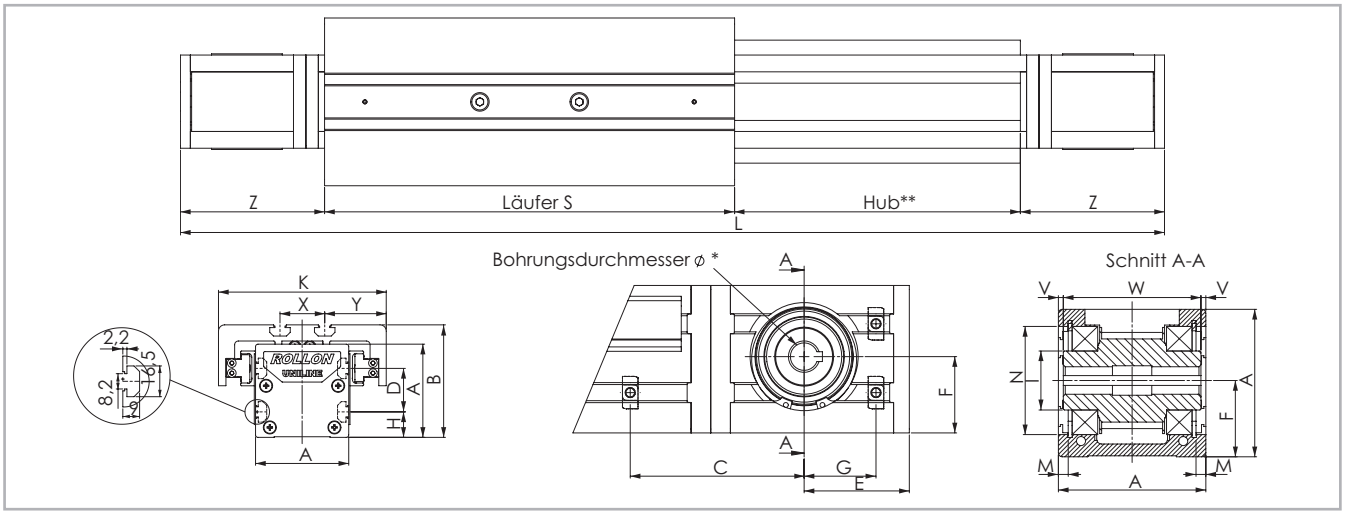

* Informationen zu den Motoranschlussbohrungen siehe Bestellschlüssel. ** Die Sicherheits-Hublänge wird abhängig von den kundenspezifischen Anforderungen ermittelt.

Abb. 60

Typ	A [mm]	B [mm]	C* [mm]	D [mm]	E [mm]	F [mm]	G* [mm]	H [mm]	I [mm]	K [mm]	M [mm]	N [mm]	S [mm]	X [mm]	Y [mm]	V [mm]	W [mm]	Z [mm]	Hub** [mm]
ED75	75	90	71,5	35	53,5	38,8	34,5	20	Ø 29,5	135	4,85	Ø 55	330	36	49,5	2,3	70,4	116	2900

* Position der Nutensteine bei Verwendung unserer Motoradapterplatten s. S. US-45ff
** Maximaler Hub mit einer Führungsschiene aus einem Stück. Für längere Hübe s. tab. 84

Tab. 79

ED75L mit langem Läufer

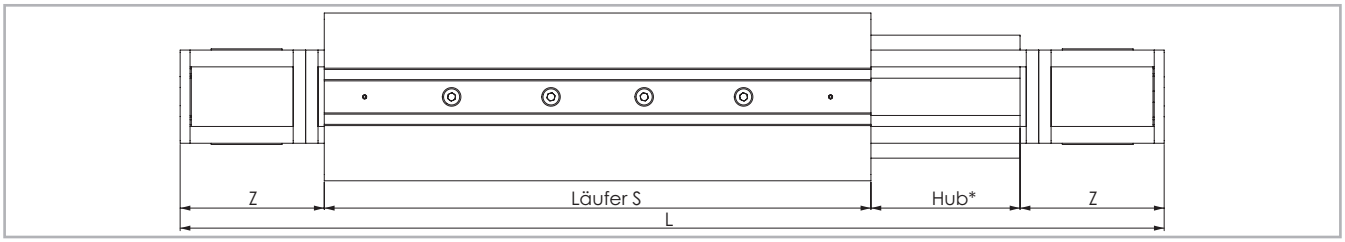

* Die Sicherheits-Hublänge wird abhängig von den kundenspezifischen Anforderungen ermittelt.

Abb. 61

Typ	S_{min} * [mm]	S_{max} [mm]	Sn [mm]	Z [mm]	Hub** [mm]
ED75L	440	700	$Sn = S_{min} + n \cdot 10$	116	2500

* Die Länge von 440 mm ist als Standard, alle anderen Längen sind als Sonderabmessungen zu betrachten
** Maximaler Hub mit einer Führungsschiene aus einem Stück und maximaler Läuferplattenlänge Smax
Für längere Hübe s. tab. 84

Tab. 80

ED75D mit doppeltem Läufer

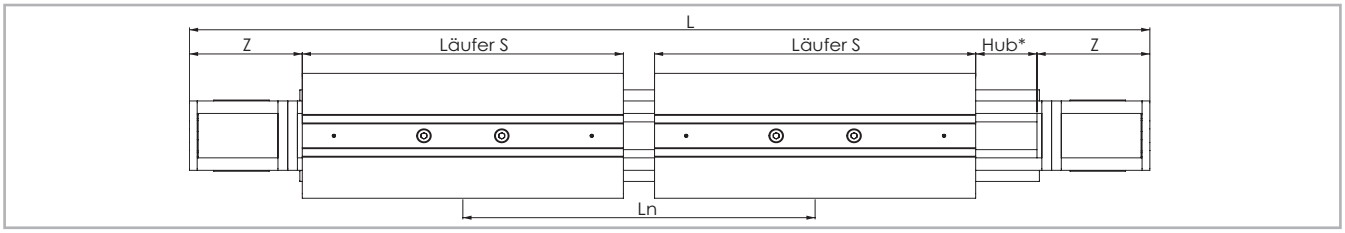

* Die Sicherheits-Hublänge wird abhängig von den kundenspezifischen Anforderungen ermittelt.

Abb. 62

Typ	S [mm]	L_{min} [mm]	L_{max} ** [mm]	Ln [mm]	Z [mm]	Hub* [mm]
ED75D	330	416	2864	$Ln = L_{min} + n \cdot 8$	116	2450

* Maximaler Hub mit einer Führungsschiene aus einem Stück und Mindestabstand L_{min} der Läuferplatten
** Maximaler Mittenabstand L_{max} der Läuferplatten mit Hub = 0 mm
Für längere Hübe s. tab. 84

Tab. 81

Typ ED

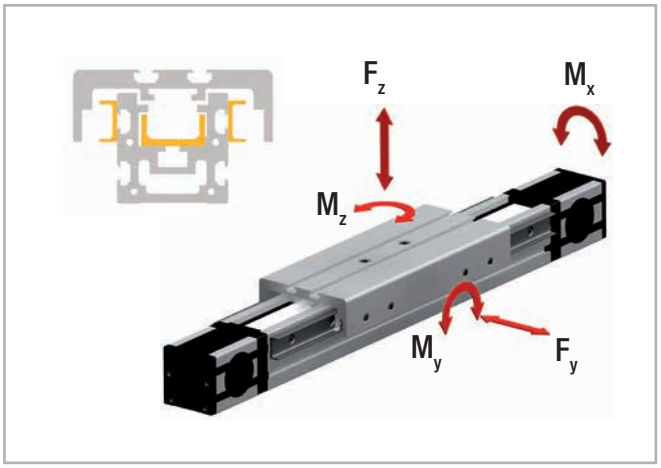

Abb. 63

Antriebsriemen

Der Antriebsriemen besteht aus abriebfestem stahlverstärktem Polyurethan für hohe Zugkräfte.

Typ	Riementyp	Riemenbreite [mm]	Gewicht [kg/m]
ED75	30RPP8	30	0,185

Tab. 82

Riemenlänge (mm) = 2 x L - 258 Standard Läufer

Riemenlänge (mm) = 2 x L - S_n+72 Langer Läufer

Riemenlänge (mm) = 2 x L - L_n - 258 Doppelter Läufer

Typ	C [N]	F_y [N]	F_z [N]	M_x [Nm]	M_y [Nm]	M_z [Nm]
ED75	9815	5500	8700	400,2	868	209
ED75-L	19630	11000	8700	400,2	1174 bis 2305	852 bis 2282
ED75-D	19630	11000	17400	800,4	3619 bis 24917	2288 bis 15752

Beachten Sie für die Berechnung der zulässigen Momente die Seiten SL-5ff

Tab. 83

Kenndaten	Typ
	ED75
Standard-Riemenspannung [N]	1000
Leermoment [Nm]	1,5
Max. Verfahrgeschwindigkeit [m/s]	5
Max. Beschleunigung [m/s²]	15
Wiederholgenauigkeit [mm]	0,1
Compact Rail Tragschiene	ULV43 / ULV28
Läufertyp	CS43 spez. / CS28 spez.
Trägheitsmoment Iy [cm⁴]	127
Trägheitsmoment Iz [cm⁴]	172
Teilkreis der Zahnriemenscheibe [m]	0,05093
Trägheitsmoment jeder Zahnriemenscheibe [gmm²]	139969
Hub je Umdrehung der Welle [mm]	160
Läufermasse [g]	3770
Gewicht mit Nullhub [g]	9850
Gewicht mit 1 m Hub [g]	14400
Max. Hub [mm]	7500
Betriebstemperatur	-20 °C bis + 80 °C

Tab. 84

Schmierung

Die Laufbahnen der Führungsschienen in den Uniline-Linearachsen sind vorgefettet. Um die berechnete Lebensdauer zu erreichen, muss immer ein Schmierfilm zwischen Laufbahn und Rolle vorhanden sein, der außerdem einen Korrosionsschutz der geschliffenen Laufbahnen darstellt. Als Richtwert kann von einer Schmierfrist alle 100 km oder alle sechs Monate ausgegangen werden. Als Schmiermittel empfehlen wir ein Wälzlagerfett auf Lithiumbasis mittlerer Konsistenz.

Schmierung der Laufbahnen

Die ordnungsgemäße Schmierung bei normalen Bedingungen:

- reduziert die Reibung
- reduziert den Verschleiß
- reduziert die Belastung der Kontaktflächen
- reduziert die Laufgeräusche

Schmiermittel	Verdickungsmittel	Temperaturbereich [°C]	Dynamische Viskosität [mPas]
Wälzlagerfett	Lithiumseife	-30 bis +170	<4500

Tab. 85

Nachschmierung der Führungsschienen

1. Schieben Sie die Läuferplatte an eine Seite
2. Drücken Sie den Zahnriemen in Höhe des halben Verfahrweges etwas ein, damit Sie die innenliegenden Schienen sehen können (s. Abb. 64). Evtl. ist die Riemenspannung zu lösen oder zu lockern. Siehe hierzu Kapitel Riemenspannung (s. S. US-59).
3. Tragen Sie eine ausreichende Menge Fett auf die Laufflächen auf.
4. Stellen Sie falls notwendig die empfohlene Riemenspannung wieder her (s. S. US-59).
5. Schieben Sie anschließend die Läuferplatte über den ganzen Verfahrwegvor und zurück, um das Schmierfett über die komplette Schienenlänge zu verteilen.

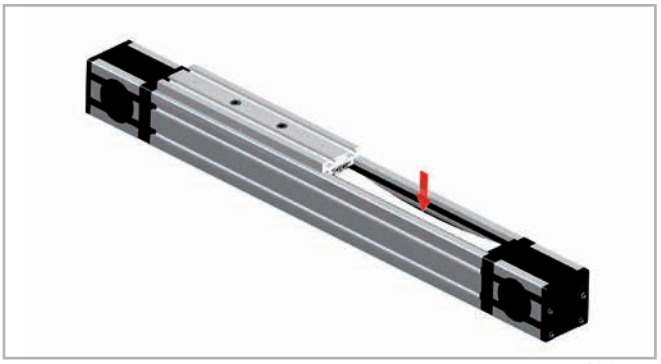

Abb. 64

Reinigung der Führungsschienen

Es ist immer zu empfehlen, die Laufschienen vor jeder Nachschmierung zu säubern, um Fettreste zu entfernen. Dies kann bei Wartungsarbeiten an der Anlage oder bei einem geplanten Maschinenstopp, erfolgen.

1. Lösen Sie die Sicherungsschrauben C (oben auf der Läuferplatte) von der Riemenspannvorrichtung A (s. Abb. 65).
2. Lösen Sie auch komplett die Riemenspannschrauben B und nehmen Sie die Riemenspannvorrichtungen A aus ihren Gehäusen.
3. Heben Sie den Zahnriemen soweit an, dass die Laufschienen zu sehen sind.
   Wichtig: Achten Sie darauf, dass die Sie die Seitenabdichtung nicht beschädigen.
4. Säubern Sie die Schienenlaufbahnen mit einem sauberen und trockenen Lappen. Achten Sie darauf, dass alle Fett- und Schmutzreste von vorhergehenden Arbeitsprozessen entfernt werden. Damit die Schienen über die ganze Länge gesäubert werden, sollten Sie die Läuferplatte einmal über die ganze Länge bewegen.
5. Tragen Sie eine ausreichende Menge Fett auf die Laufflächen auf.
6. Fügen Sie die Riemenspannvorrichtungen A wieder in ihre Gehäuse ein und montieren Sie die Riemenspannschrauben B. Stellen Sie die Riemenspannung neu ein (s. S. US-59).
7. Befestigen Sie die Sicherungsschrauben C.

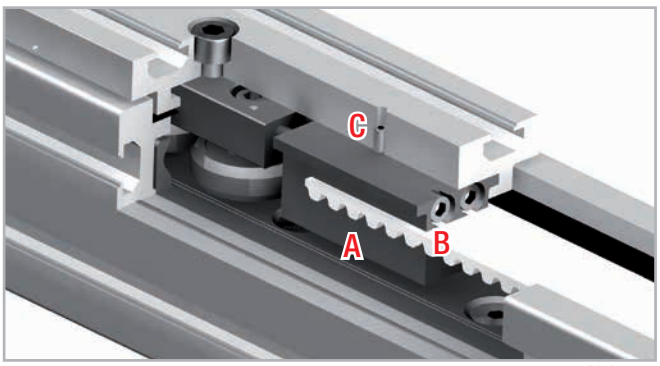

Abb. 65

Zubehör

Adapterplatten

Standard Motor-Adapterplatten AC2

Montageplatten für die gängigsten Motoren oder Getriebe. Die Anschlussbohrungen für die Motoren oder Getriebe sind kundenseitig vorzunehmen. Alle Platten werden mit Schrauben M6 x 10 nach DIN 912 und T-Nutensteinen zur Befestigung an die Lineareinheiten geliefert.

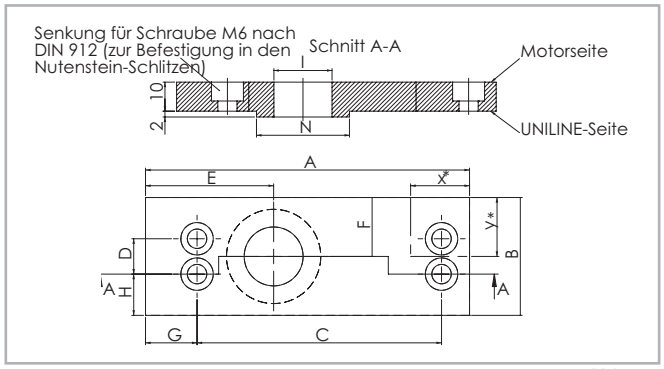

Abb. 66

* Die Adapterplatte muss bei Verwendung einer ED75-Lineareinheit im Bereich X-Y ausgespart werden. Andernfalls kommt es zu einem Kontakt mit der äußeren Schiene.
X = 20 mm; Y = 35 mm

Größe	A [mm]	B [mm]	C [mm]	D [mm]	E [mm]	F [mm]	G [mm]	H [mm]	I [mm]	N [mm]
75	135	70	106	35	53,5	35	19	17,5	Ø 35	Ø 55

Tab. 86

NEMA-Platten AC1-P

Montageplatten für die gängigsten Motoren oder Getriebe nach NEMA. Diese Platten werden montagefertig zur Befestigung an die Linearachsen geliefert. Alle Platten werden mit Schrauben M6 x 10 nach DIN 912 und T-Nutensteinen zur Befestigung an die Lineareinheiten geliefert.

Größe	NEMA Motoren / Getriebe
75	NEMA 42

Tab. 87

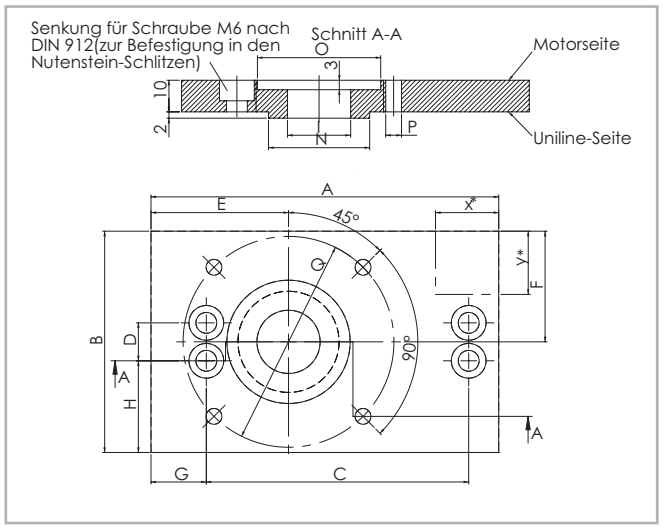

Abb. 67

* Die Adapterplatte muss bei Verwendung einer ED 75 Lineareinheit im Bereich X-Y ausgespart werden. Andernfalls kommt es zu einem Kontakt mit der äußeren Schiene.
X = 20 mm; Y = 60 mm

Größe	A [mm]	B [mm]	C [mm]	D [mm]	E [mm]	F [mm]	G [mm]	H [mm]	I [mm]	N [mm]	O [mm]	P [mm]	Q [mm]
75	135	120	106	35	53,5	60	19	42,5	35	Ø 55	Ø 57	Ø 7,1	Ø 125,7

Tab. 88

Paarweiser synchroner Einsatz von Linearachsen

Sollen zwei Achsen parallel zueinander mit Synchronwelle eingesetzt werden, geben Sie dies bitte bei der Bestellung an, damit die Passfedernuten in den Motoranschlussbohrungen zueinander ausgerichtet werden.

Befestigungsklemme APF-2

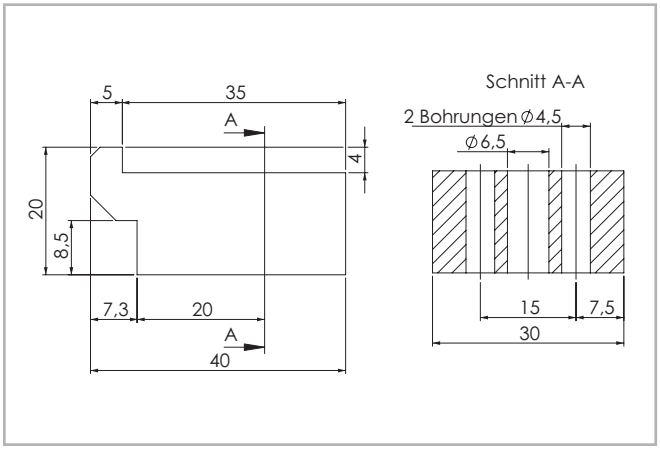

Abb. 68

Befestigungsklemme zur einfachen Montage einer Linearachse auf eine Montagefläche oder zur Verbindung zweier Einheiten mit oder ohne Verbindungsplatte (s. S. US-63).

Eventuell ist ein Distanzstück* erforderlich.

*(Evtl. notwendiges Distanzstück muss kundenseitig angefertigt werden)

T-Nutenstein

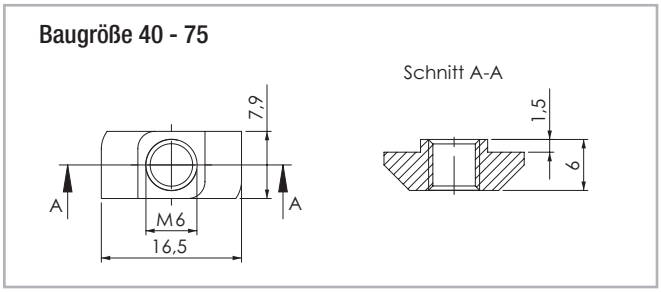

Abb. 69

Das maximale Anzugsdrehmoment beträgt 10 Nm.

Montagekits

T-Verbindungsplatte APC-1

Verbindungsplatte zur Montage der Antriebs- oder Umlenkköpfe mit der Läuferplatte einer dazu rechtwinklig angeordneten Linearachse (s. S. US-60). Alle Platten werden mit Schrauben M6 x 10 nach DIN 912 und T-Nutensteinen zur Befestigung an die Lineareinheiten geliefert.

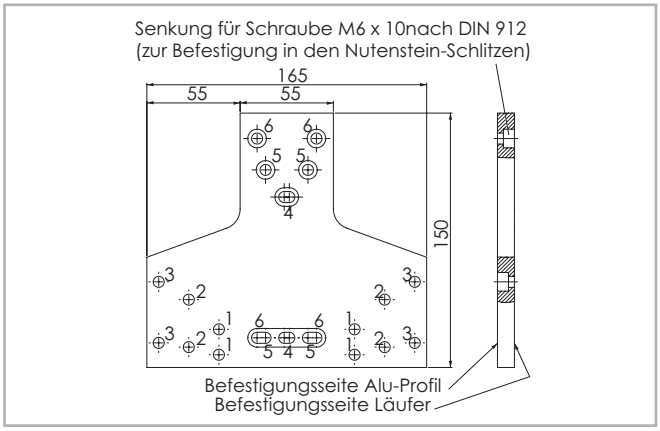

Abb. 70

Hinweis

Bei Verwendung von APC-1-Platten mit den Baureihen E- und ED kontaktieren Sie bitte die technische Abteilung von Rollon. Bei der Standardausführung gibt es eine Beeinträchtigung zwischen U-Schiene und APC-1-Platte. Eine spezielle Ausführung mit kürzerer U-Schiene an beiden Enden wird in das Angebot aufgenommen.

Größe	Befestigungsbohrungen für den Läufer	Befestigungsbohrungen für das Profil
75	Bohrungen 3	Bohrungen 6

Tab. 89

Winkel-Verbindungsplatte APC-2

Winkel-Verbindungsplatte zur Montage der Läuferplatte mit dem Aluminiumprofil einer im 90°-Winkel angeordneten Linearachse (s. S. US-61). Alle Platten werden mit Schrauben M6 x 10 nach DIN 912 und T-Nutensteinen zur Befestigung an die Lineareinheiten geliefert.

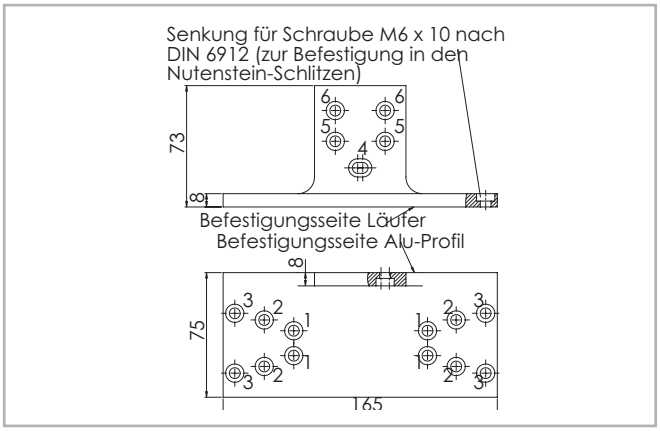

Abb. 71

Hinweis

Diese Adapterplatte kann bei den Typen E und ED nur eingeschränkt eingesetzt werden. Für weitere Informationen wenden Sie sich bitte an unsere Anwendungstechnik.

Größe	Befestigungsbohrungen für den Läufer	Befestigungsbohrungen für das Profil
75	Bohrungen 3	Bohrungen 6

Tab. 90

Kreuz-Verbindungsplatte APC-3

Kreuz-Verbindungsplatte zur Montage zweier Läufer im rechten Winkel zueinander (s. S. US-62).

Alle Platten werden mit Schrauben M6 x 10 nach DIN 912 und T-Nutensteinen zur Befestigung an die Lineareinheiten geliefert.

Größe	Befestigungsbohrungen für den Läufer 1	Befestigungsbohrungen für den Läufer 2
75	Bohrungen 3	Bohrungen 6

Tab. 91

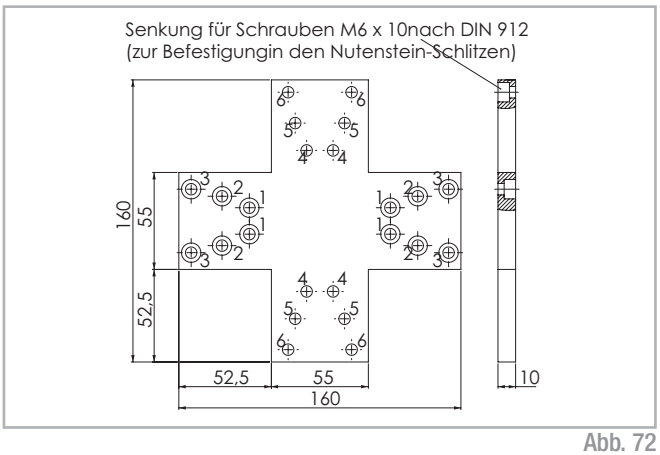

Abb. 72

Bestellschlüssel

Bestellbezeichnung für Lineareinheiten UNILINE ED Serie

U	**D**	**07** **07=75**	**1A**	**1190**	**1A**	**D 500**	**L 350**
							Indizes Lange Läuferplatte siehe S. US-42
						Indizes Doppelte Läuferplatte siehe S. US-42	
					Standard Achse		
				L= Gesamtlänge			
			Antriebskopf				
		Baugröße	*siehe S. US-42*				
	Typ						
Uniline							

Bestellbeispiel: UD 07 1A 1190 1A D 500 L 350

Um Identifizierungscodes für Actuator Line zu erstellen, besuchen Sie bitte die Seite: **http://configureactuator.rollon.com**

Configure Actuator

Ausrichtung Links/Rechts

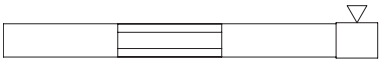

Rechts



Links

Zubehör

Standardmotor-Adapterplatte

D	**07**	**AC2**
	07=75	Standard Motor-Adapterplatten *siehe S. US-45*
	Baugröße	*siehe S. US-45*
Typ		

Bestellbeispiel: D07-AC2

NEMA-Motor-Adapterplatten

D	**07**	**AC1**
	07=75	NEMA-Adapterplatten *siehe S. US-45*
	Baugröße	*siehe S. US-45*
Typ		

Bestellbeispiel: D07-AC1-P

T-Verbindungsplatte Bestellbezeichnung: APC-1, s. S. US-46
Winkel-Verbindungsplatte Bestellbezeichnung: APC-2, s. S. US-47
Kreuz-Verbindungsplatte Bestellbezeichnung: APC-3, s. S. US-47
Befestigungsklemme Bestellbezeichnung: APF-2, s. S. US-46

Motoranschlussbohrungen

	Baugröße	Bestellcode Antriebskopf
Bohrung [Ø]	75	
Metrisch [mm] mit Nut für Passfeder	**14G8 / 5js9**	1A
	16G8 / 5js9	2A
	19G8 / 6js9	3A
		4A
Metrisch [mm] für Kompressions-kupplung	18	1B
	24	2B
Zöllig [in] mit Nut für Passfeder	5/8 / 3/16	1P
		2P
		3P

Tab. 92

Die hervorgehobenen Anschlussbohrungen sind Standardanschlüsse
Metrisch: Passfedersitz für Passfedern nach DIN 6885 Form A
Zöllig: Passfedersitz für Passfedern nach BS 46 Part 1 : 1958

UNILINE H Serie

Beschreibung UNILINE H Serie



Abb. 73

Uniline ist die Produktfamilie einbaufertiger Linearachsen. Diese bestehen aus innenliegenden Compact Rail-Laufrollenführungen und stahlverstärkten Polyurethan-Zahnriemen im biegesteifen Aluminiumprofil. Längsdichtungen schließen das System ab. Mit dieser Anordnung ist die Achse bestmöglich vor Schmutz und Beschädigung geschützt. Bei der Baureihe H ist die Loslagerschiene (U-Schiene) liegend in das Aluprofil montiert. Die Baureihe H dient als Loslager-Achse zur Lastaufnahme von radialen Kräften und in Kombination mit den anderen Baureihen als Stützlager für auftretende Momente. Versionen mit langem (L) oder doppeltem (D) Läufer in einer Achse sind möglich. H Serie ist eine Stützachse und hat keinen Zahnriemen.

Die wichtigsten Merkmale:

- Kompakte Bauweise
- Hohe Verfahrgeschwindigkeiten
- Fettfreier Betrieb möglich (abhängig vom Anwendungsfall. Für weitere Informationen wenden Sie sich bitte an unsere Anwendungstechnik.)
- Hohe Vielseitigkeit
- Lange Verfahrwege
- Versionen mit langem oder mehreren Läufern in einer Linearachse verfügbar

Bevorzugte Einsatzgebiete:

- Handling und Automation
- Mehrachsportale
- Verpackungsmaschinen
- Schneidmaschinen
- Verschiebbare Paneele
- Lackieranlagen
- Schweißroboter
- Sondermaschinen

Leistungsmerkmale:

- Verfügbare Baugrößen:
  Typ H: 40, 55, 75
- Längen- und Hubtoleranz:
  Bei Hüben <1 m: +0 mm bis +10 mm (+0 in bis 0,4 in)
  Bei Hüben >1 m: +0 mm bis +15 mm (+0 in bis 0,59 in)

Aufbau des Systems

Aluminiumprofil

Die selbstragenden Profile, die in den Lineareinheiten der UNILINE H Serie eingesetzt werden, wurden in Zusammenarbeit mit einem Hersteller dieses Sektors konzipiert und konstruiert, sodass eloxierte Präzisions-Strangpressprofile mit hohen mechanischen Eigenschaften und hohen-Flächenträgheitsmomenten realisiert werden konnten. Das verwendete Material besteht aus eloxiertem Aluminium aus einer Legierung 6060.
Die Abmessungen sind entsprechend EN 755-9 toleriert. An den Außenseiten der Strangpressprofile befinden sich des weiteren Nuten für eine einfache und schnelle Montage und zur Befestigung von Zubehörteilen.

Laufwagen

Der Laufwagen der Lineareinheiten der UNILINE H Serie besteht aus eloxiertem Aluminium. Jede Läuferplatte verfügt zur Montage der Komponenten über T-Nutenschlitze
Um der Vielzahl von Anwendungen Rechnung zu tragen bietet Rollon eine große Anzahl an verschiedenen Laufwagentypen an.

Allgemeine Daten des verwendeten Aluminiums: AL 6060

Chemische Zusammensetzung [%]

Al	Mg	Si	Fe	Mn	Zn	Cu	Verunreinigungen
Rest	0,35-0,60	0,30-0,60	0,30	0,10	0,10	0,10	0,05-0,15

Tab. 93

Physikalische Eigenschaften

Dichte	Elastizitäts-modul	Wärmeausdehnungs-koeffizient (20°-100°C)	Wärmeleitfähigkeit (20°C)	Spezifische Wärme (0°-100°C)	Spez. Widerstand	Schmelz-temperatur
$\frac{kg}{dm^3}$	$\frac{kN}{mm^2}$	$\frac{10^{-6}}{K}$	$\frac{W}{m \cdot K}$	$\frac{J}{kg \cdot K}$	$\Omega \cdot m \cdot 10^{-9}$	°C
2,7	69	23	200	880-900	33	600-655

Tab. 94

Mechanische Eigenschaften

Rm	Rp (02)	A	HB
$\frac{N}{mm^2}$	$\frac{N}{mm^2}$	%	—
205	165	10	60-80

Tab. 95

H40

H40 System

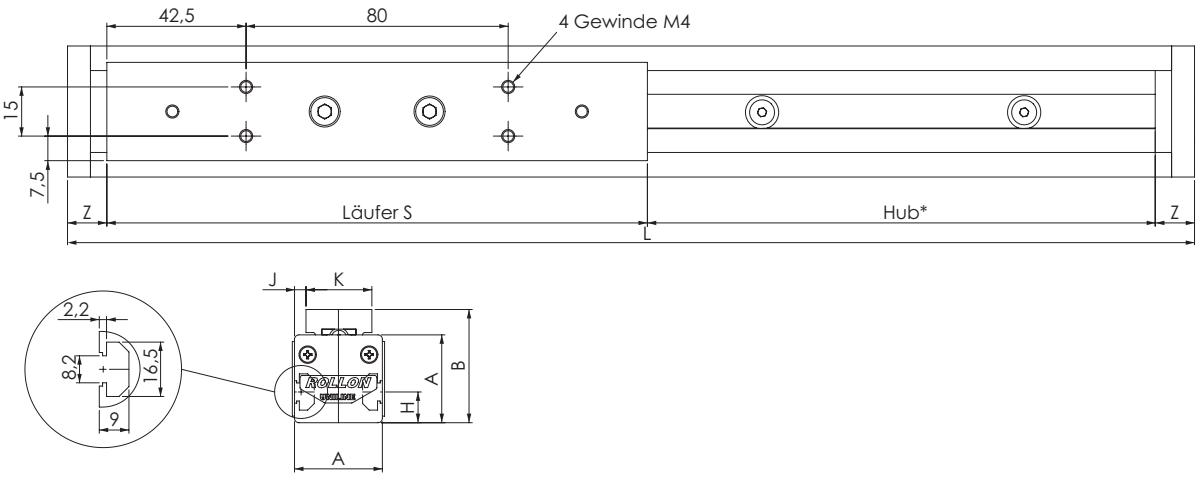

* Die Sicherheits-Hublänge wird abhängig von den kundenspezifischen Anforderungen ermittelt.

Abb. 74

Typ*	A [mm]	B_{nom} [mm]	B_{min} [mm]	B_{max} [mm]	D [mm]	H [mm]	J [mm]	K [mm]	S [mm]	X [mm]	Y [mm]	Z [mm]	Hub** [mm]
H40	40	51,5	51,2	52,6	-	14	5	30	165	-	-	12	1900

* Auch mit langem oder doppeltem Läufer. Siehe hierzu S. US-4ff, Typ A...L und A...D
** Maximaler Hub mit einer Führungsschiene aus einem Stück. Für längere Hübe s. tab. 98

Tab. 96

H40

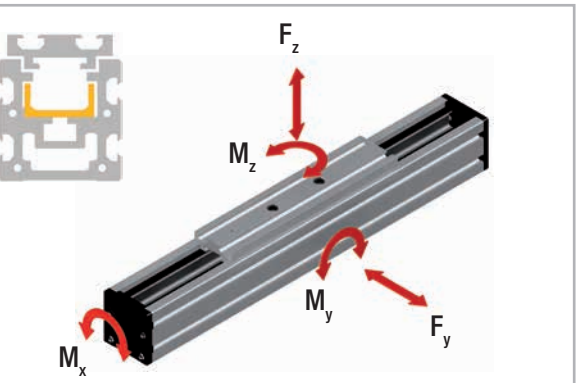

Abb. 75

Typ	C [N]	F_y [N]	F_z [N]	M_x [Nm]	M_y [Nm]	M_z [Nm]
H40	1530	820	0	0	0	13,1
H40-L	3060	1640				61 to 192
H40-D	3060	1640				192 to 1558

Beachten Sie für die Berechnung der zulässigen Momente die Seiten SL-5ff

Tab. 97

Kenndaten	Typ
	H40
Max. Verfahrgeschwindigkeit [m/s]	3
Max. Beschleunigung [m/s²]	10
Wiederholgenauigkeit [mm]	0,1
Compact Rail Tragschiene	ULV18
Läufertyp	CS18 spez.
Trägheitsmoment Iy [cm4]	12
Trägheitsmoment Iz [cm4]	13,6
Läufermasse [g]	220
Gewicht mit Nullhub [g]	860
Gewicht mit 1 m Hub [g]	3383
Max. Hub [mm]	3500
Betriebstemperatur	-20 °C bis + 80 °C

Tab. 98

H55

H55 system

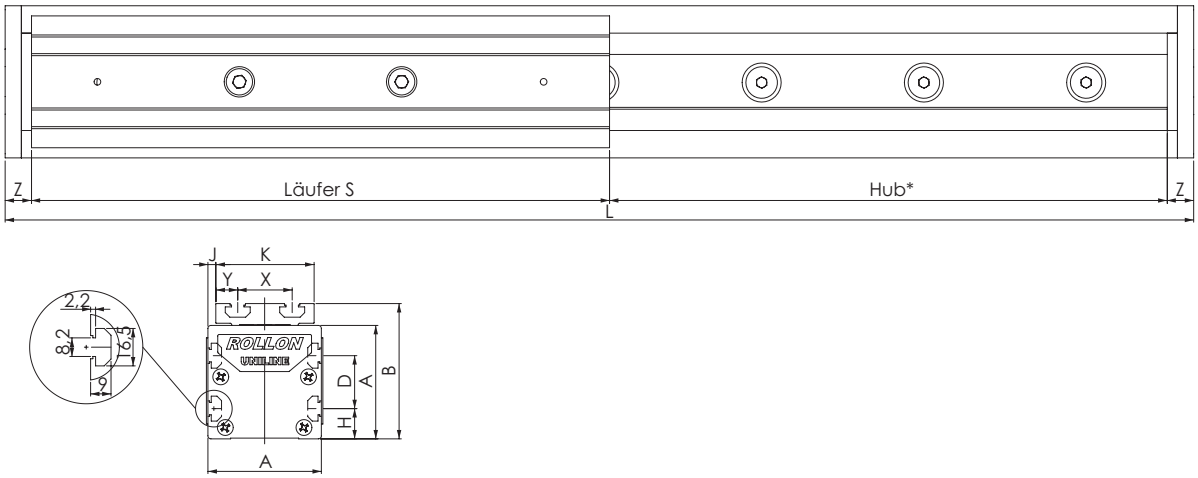

* Die Sicherheits-Hublänge wird abhängig von den kundenspezifischen Anforderungen ermittelt.

Abb. 76

Typ*	A [mm]	B_{nom} [mm]	B_{min} [mm]	B_{max} [mm]	D [mm]	H [mm]	J [mm]	K [mm]	S [mm]	X [mm]	Y [mm]	Z [mm]	Hub** [mm]
H55	55	71	70,4	72,3	25	15	1,5	52	200	28	12	13	3070

* Auch mit langem oder doppeltem Läufer. Siehe hierzu S. US-4ff, Typ A...L und A...D
** Maximaler Hub mit einer Führungsschiene aus einem Stück. Für längere Hübe s. tab. 101

Tab. 99

H55

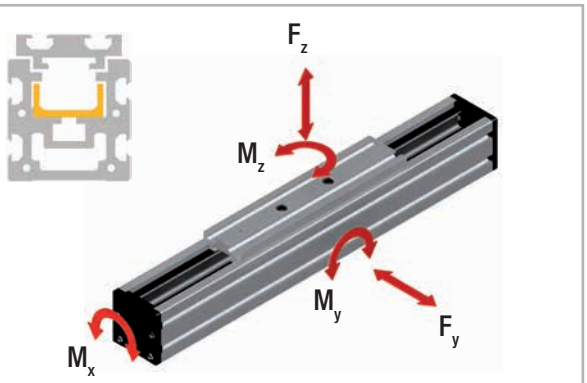

Abb. 77

Type	C [N]	F_y [N]	F_z [N]	M_x [Nm]	M_y [Nm]	M_z [Nm]
H55	4260	2175				54,5
H55-L	8520	4350	0	0	0	239 bis 652
H55-D	8520	4350				652 bis 6677

Beachten Sie für die Berechnung der zulässigen Momente die Seiten SL-5ff

Tab. 100

Kenndaten	Type
	H55
Max. Verfahrgeschwindigkeit [m/s]	5
Max. Beschleunigung [m/s²]	15
Wiederholgenauigkeit [mm]	0,1
Compact Rail Tragschiene	ULV28
Läufertyp	CS28 spez.
Trägheitsmoment Iy [cm4]	34,6
Trägheitsmoment Iz [cm4]	41,7
Läufermasse [g]	475
Gewicht mit Nullhub [g]	1460
Gewicht mit 1 m Hub [g]	4357
Max. Hub [mm]	5500
Betriebstemperatur	-20 °C bis + 80 °C

Tab. 101

H75

H75 System

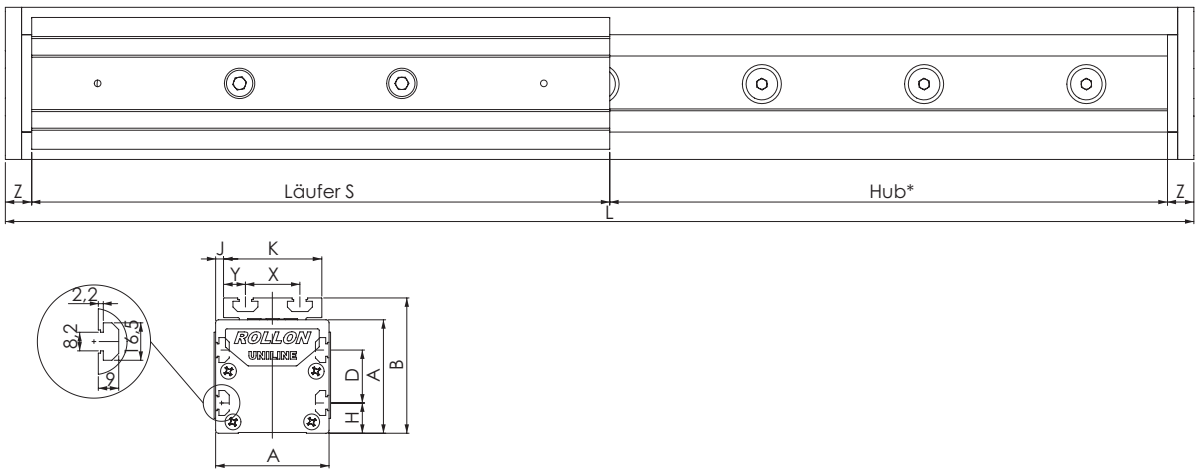

* Die Sicherheits-Hublänge wird abhängig von den kundenspezifischen Anforderungen ermittelt.

Abb. 78

Typ*	A [mm]	B_{nom} [mm]	B_{min} [mm]	B_{max} [mm]	D [mm]	H [mm]	J [mm]	K [mm]	S [mm]	X [mm]	Y [mm]	Z [mm]	Hub** [mm]
H75	75	90	88,6	92,5	35	20	5	65	285	36	14,5	13	3420

* Auch mit langem oder doppeltem Läufer. Siehe hierzu S. US-4ff, Typ A...L und A...D
** Maximaler Hub mit einer Führungsschiene aus einem Stück. Stück. Für längere Hübe s. tab. 104

Tab. 102

H75

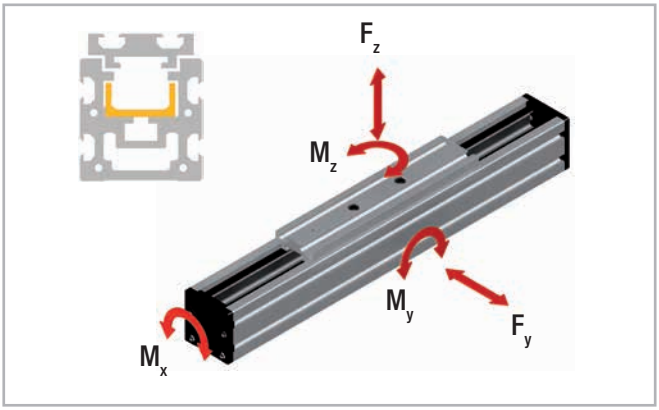

Abb. 79

Typ	C [N]	F_y [N]	F_z [N]	M_x [Nm]	M_y [Nm]	M_z [Nm]
H75	12280	5500	0	0	0	209
H75-L	24560	11000				852 bis 2282
H75-D	24560	11000				2288 bis 18788

Beachten Sie für die Berechnung der zulässigen Momente die Seiten SL-5ff

Tab. 103

Kenndaten	Typ
	H75
Max. Verfahrgeschwindigkeit [m/s]	7
Max. Beschleunigung [m/s²]	15
Wiederholgenauigkeit [mm]	0,1
Compact Rail Tragschiene	ULV43
Läufertyp	CS43 spez.
Trägheitsmoment Iy [cm4]	127
Trägheitsmoment Iz [cm4]	172
Läufermasse [g]	1242
Gewicht mit Nullhub [g]	4160
Gewicht mit 1 m Hub [g]	9381
Max. Hub [mm]	7500
Betriebstemperatur	-20 °C bis + 80 °C

Tab. 104

Schmierung

Die Laufbahnen der Führungsschienen in den Uniline-Linearachsen sind vorgefettet. Um die berechnete Lebensdauer zu erreichen, muss immer ein Schmierfilm zwischen Laufbahn und Rolle vorhanden sein, der außerdem einen Korrosionsschutz der geschliffenen Laufbahnen darstellt. Als Richtwert kann von einer Schmierfrist alle 100 km oder alle sechs Monate ausgegangen werden. Als Schmiermittel empfehlen wir ein Wälzlagerfett auf Lithiumbasis mittlerer Konsistenz.

Schmierung der Laufbahnen

Die ordnungsgemäße Schmierung bei normalen Bedingungen:

- reduziert die Reibung
- reduziert den Verschleiß
- reduziert die Belastung der Kontaktflächen
- reduziert die Laufgeräusche

Schmiermittel	Verdickungsmittel	Temperaturbereich [°C]	Dynamische Viskosität [mPas]
Wälzlagerfett	Lithiumseife	-30 bis +170	<4500

Tab. 105

Nachschmierung der Führungsschienen

Diese Typen haben seitlich in der Läuferplatte einen Schmierkanal, durch den das Schmiermittel direkt auf die Laufbahnen aufgetragen werden kann. Die Schmierung kann auf zwei Arten erfolgen:

1. Nachschmierung mit der Fettpresse:
Hier wird die Spitze der Fettpresse in den Kanal an der Läuferplatte eingeführt und das Fett hineingepresst (s. Abb. 80). Bitte beachten Sie, dass vor der eigentlichen Schmierung der Schienenlaufbahnen der Kanal befüllt wird und daher eine ausreichende Menge Fett zu verwenden ist.
2. Automatisches Schmiersystem:
Vom Ausgang des Schmiersystems zur Lineareinheit wird als Verbindung ein Adapter* benötigt, welcher in die Bohrung des Läuferplattenkanals hineingeschraubt wird. Der Vorteil dieser Lösung liegt in der Möglichkeit der Nachschmierung der Schienenlaufbahnen ohne Maschinenstopp.
*(Evtl. notwendiger Adapter muss kundenseitig angefertigt werden.)

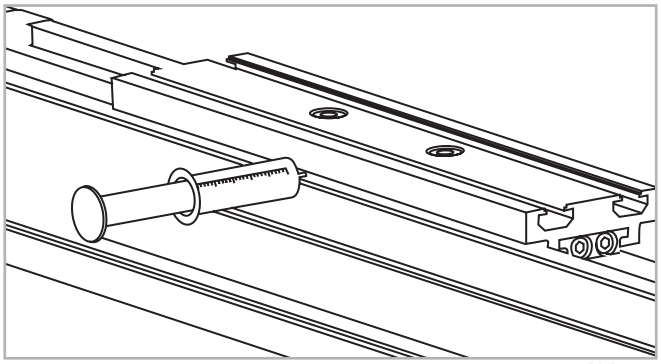

Abb. 80

Reinigung der Führungsschienen

Es ist immer zu empfehlen, die Laufschienen vor jeder Nachschmierung zu säubern, um Fettreste zu entfernen. Dies kann bei Wartungsarbeiten an der Anlage oder bei einem geplanten Maschinenstopp, erfolgen.

1. Säubern Sie die Schienenlaufbahnen mit einem sauberen und trockenen Lappen. Achten Sie darauf, dass alle Fett- und Schmutzreste von vorhergehenden Arbeitsprozessen entfernt werden. Damit die Schienen über die ganze Länge gesäubert werden, sollten Sie die Läuferplatte einmal über die ganze Länge bewegen.
2. Tragen Sie eine ausreichende Menge Fett auf die Laufflächen auf.

Zubehör

Befestigungsklemme APF-2

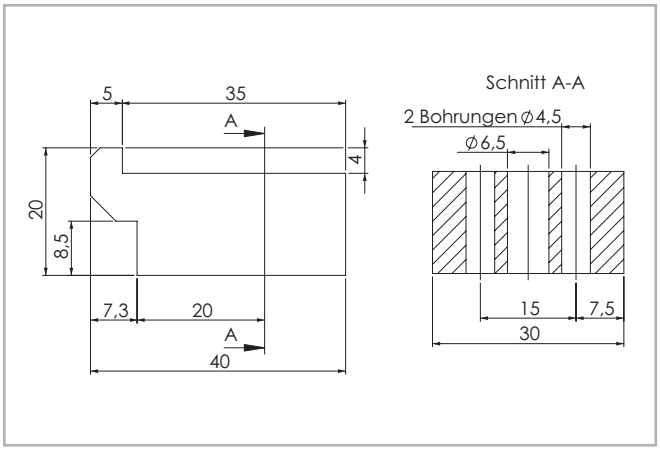

Abb. 81

Befestigungsklemme zur einfachen Montage einer Linearachse auf eine Montagefläche oder zur Verbindung zweier Einheiten mit oder ohne Verbindungsplatte (s. S. US-63).

Eventuell ist ein Distanzstück* erforderlich.

*(Evtl. notwendiges Distanzstück muss kundenseitig angefertigt werden)

T-Nutenstein

Baugröße 40 - 75

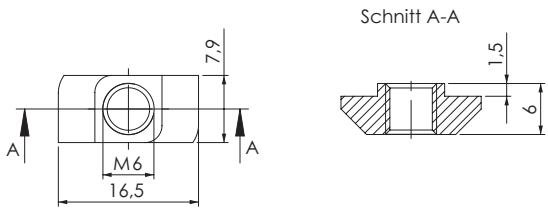

Abb. 82

Das maximale Anzugsdrehmoment beträgt 10 Nm.

Montagekits

T-Verbindungsplatte APC-1

Verbindungsplatte zur Montage der Antriebs- oder Umlenkköpfe mit der Läuferplatte einer dazu rechtwinklig angeordneten Linearachse (s. S. US-65). Alle Platten werden mit Schrauben M6 x 10 nach DIN 912 und T-Nutensteinen zur Befestigung an die Lineareinheiten geliefert.

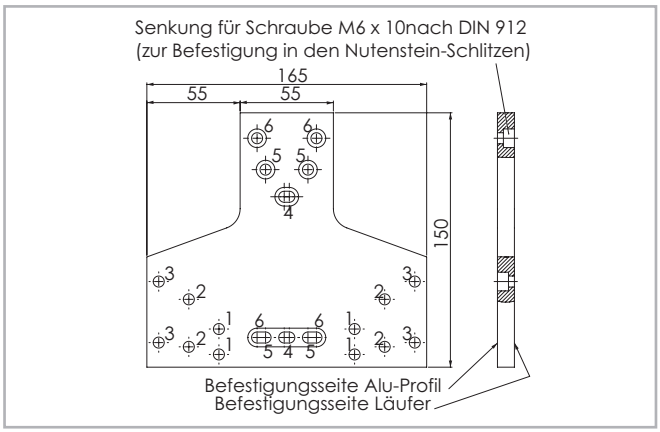

Abb. 83

Hinweis

Bei Verwendung von APC-1-Platten mit den Baureihen E- und ED kontaktieren Sie bitte die technische Abteilung von Rollon. Bei der Standardausführung gibt es eine Beeinträchtigung zwischen U-Schiene und APC-1-Platte. Eine spezielle Ausführung mit kürzerer U-Schiene an beiden Enden wird in das Angebot aufgenommen.

Größe	Befestigungsbohrungen für den Läufer	Befestigungsbohrungen für das Profil
40	Bohrungen 1	Bohrungen 4
55	Bohrungen 2	Bohrungen 5
75	Bohrungen 3	Bohrungen 6

Tab. 106

Winkel-Verbindungsplatte APC-2

Winkel-Verbindungsplatte zur Montage der Läuferplatte mit dem Aluminiumprofil einer im 90°-Winkel angeordneten Linearachse (s. S. US-61). Alle Platten werden mit Schrauben M6 x 10 nach DIN 912 und T-Nutensteinen zur Befestigung an die Lineareinheiten geliefert.

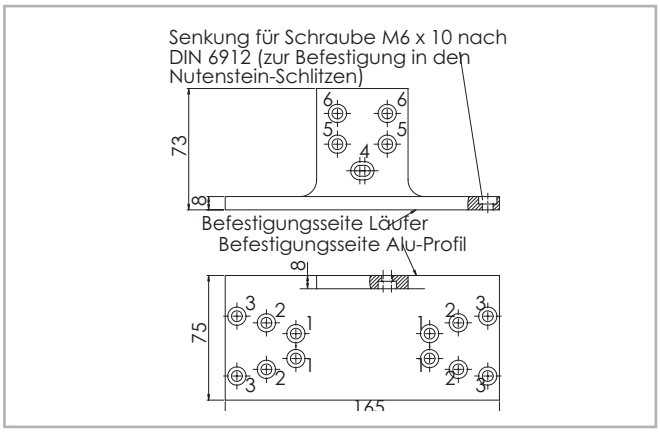

Abb. 84

Größe	Befestigungsbohrungen für den Läufer	Befestigungsbohrungen für das Profil
40	Bohrungen 1	Bohrungen 4
55	Bohrungen 2	Bohrungen 5
75	Bohrungen 3	Bohrungen 6

Tab. 107

Kreuz-Verbindungsplatte APC-3

Kreuz-Verbindungsplatte zur Montage zweier Läufer im rechten Winkel zueinander (s. S. US-62).

Alle Platten werden mit Schrauben M6 x 10 nach DIN 912 und T-Nutensteinen zur Befestigung an die Lineareinheiten geliefert.

Größe	Befestigungsbohrungen für den Läufer 1	Befestigungsbohrungen für den Läufer 2
40	Bohrungen 1	Bohrungen 4
55	Bohrungen 2	Bohrungen 5
75	Bohrungen 3	Bohrungen 6

Tab. 108

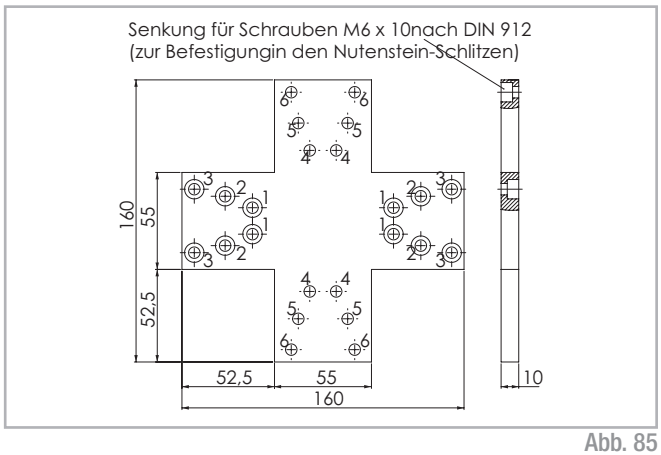

Abb. 85

Bestellschlüssel

Bestellbezeichnung für Lineareinheiten UNILINE H Serie

U	**H**	**07** **04=40** **05=55** **07=75**	**1190**	**1A**	**D 500**	**L 350**	
						Indizes Lange Läuferplatte *siehe S. US-52 - US-53 - US-54*	
					Indizes Doppelte Läuferplatte *siehe S. US-52 - US-53 - US-54*		
				Standard Achse			
			L= Gesamtlänge				
		Baugröße	*siehe S. US-52 - US-53 - US-54*				
	Typ						
Uniline							

Bestellbeispiel: UH 07 1H 1190 1A D 500 L 350

Um Identifizierungscodes für Actuator Line zu erstellen, besuchen Sie bitte die Seite: **http://configureactuator.rollon.com**

Configure Actuator

Ausrichtung Links/Rechts

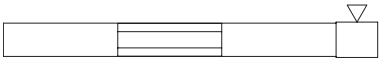

Rechts



Links

Riemenspannung

Alle Uniline-Linearachsen werden mit einer Standard-Riemenspannung geliefert, die für die meisten Anwendungen ausreichend ist (s. Tab. 109)

Größe	40	55	75	ED75
Riemenspannung [N]	160	220	800	1000

Tab. 109

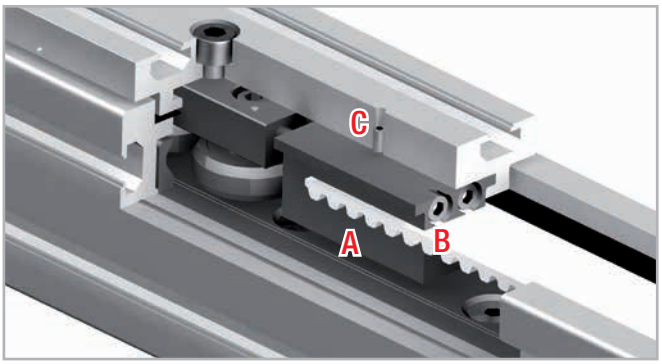

Abb. 86

Das Riemenspannsystem für die Baugrößen 40 bis 75 an den Enden der Läuferplatten, sowie am Umlenkkopf für die Baugröße 100, ermöglichen eine Einstellung der Zahnriemenspannung entsprechend den erforderlichen Anforderungen.

Zur Einstellung für die Baugrößen 40 bis 75 sind nachstehende Schritte zu befolgen (die Bezugswerte sind Standardwerte):

1. Legen Sie die Abweichung der Riemenspannung vom Standardwert fest.
2. Aus den nebenstehenden Abbildungen 87 und 88 ist zu entnehmen, wie oft die Riemenspannschrauben B zu drehen sind, bis die gewünschte Abweichung der Riemenspannung erreicht ist.
3. Die Länge des Zahnriemens (m) ist:
   L = 2 x Hub (m) + 0,515 m (Baugröße 40);
   L = 2 x Hub (m) + 0,630 m (Baugröße 55);
   L = 2 x Hub (m) + 0,792 m (Baugröße 75).
4. Multiplizieren Sie die Anzahl der Umdrehungen (s. Punkt 2) mit der Zahnriemenlänge m, (s. Punkt 3).
5. Lösen Sie die Sicherungsschraube C.
6. Drehen Sie die Riemenspannschrauben B entsprechend der vorstehenden Erklärung. Ziehen Sie die Sicherungsschraube C wieder an.

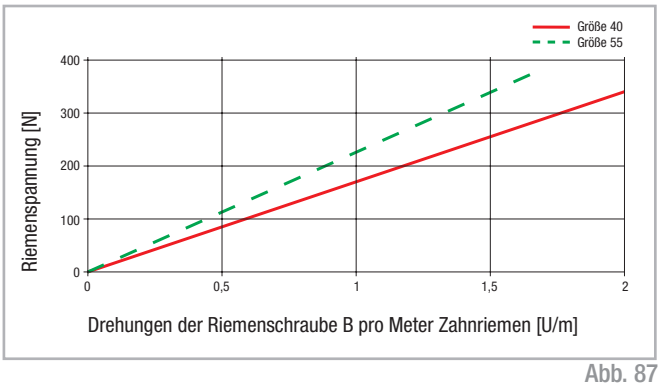

Abb. 87

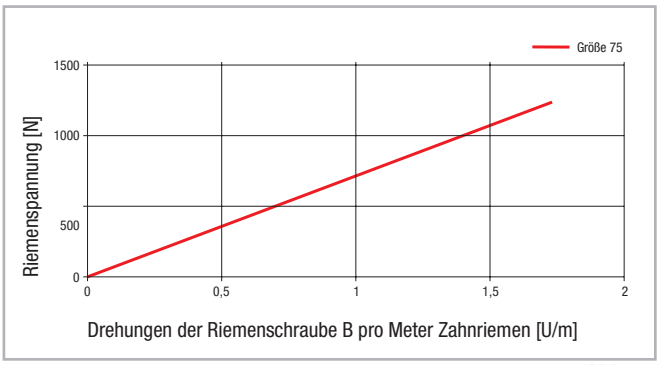

Abb. 88

Beispiel:

Erhöhung der Riemenspannung von 220 N auf 330 N bei einer A55 - 1070:

1. Abweichung = 330 N - 220 N = 110 N.
2. Aus den Abbildungen 95 und 96 ist der Wert von 0,5 Umdrehungen zu entnehmen, um den die Riemenspannschrauben B pro Meter Zahnriemen gedreht werden müssen, damit die Riemenspannung um 110 N vergrößert wird.
3. Formel zur Berechnung der Länge des Zahnriemens:
   L = 2 x Hub (m) + 0,630 m = 2 x 1,070 + 0,630 = 2,77 m.
4. Die erforderliche Anzahl der Umdrehungen ist also:
   0,5 U/m x 2,77 m = 1,4 U.
5. Lösen Sie die Sicherungsschraube C.
6. Drehen Sie die Riemenspannschrauben B unter Zuhilfenahme einer externen Referenz um 1,4 Umdrehungen.
7. Ziehen Sie die Sicherungsschraube C wieder an.

Hinweis:

Wenn die Lineareinheit so eingesetzt wird, dass die Belastung direkt auf den Zahnriemen wirkt, ist es wichtig, dass die angegebenen Werte für die Riemenspannung nicht überschritten werden, weil sonst die Positioniergenauigkeit und die Beständigkeit des Zahnriemens nicht garantiert werden können. Falls höhere Werte für die Riemenspannung gefordert werden, wenden Sie sich bitte an unsere Anwendungstechnik.

Montagehinweise

Motoradapterplatten AC2 und AC1-P, Baugröße 40-75

Für die Verbindung der Lineareinheiten mit Motor und Getriebe sind geeignete Adapterplatten zu verwenden. Rollon liefert diese Platten in zwei verschiedenen Ausführungen (s. S. Kap. Zubehör). Die Standardplatten haben bereits die für die Montage an die Lineareinheit benötigten Bohrungen. Die Befestigungsbohrungen für den Motoranschluss müssen kundenseitig angebracht werden. Stellen Sie sicher, dass die montierte Platte nicht mit der Hub verfahrenden Läuferplatte kollidiert.

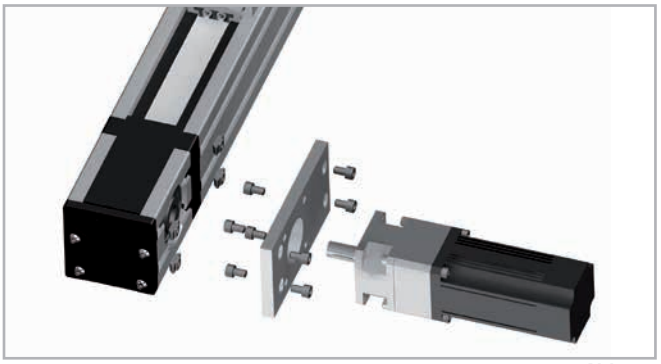

Abb. 89

Verbindung mit Motor und Getriebe

1. Befestigen Sie die Motoradapterplatte am Motor oder Getriebe.
2. Verbinden Sie die T-Nutensteine mit den Schrauben, ohne diese festzuziehen und richten Sie die Nutensteine parallel zu den Nutenschlitzen aus.
3. Führen Sie durch Ausrichten der Passfeder in die Passfedernut die Anschlusswelle in den Antriebskopf ein.
4. Befestigen Sie die Motoradapterplatte am Antriebskopf der Linearachse mittels Nutensteine (s. S. Kap. Zubehör). Achten Sie hierbei auf den korrekten Sitz der Adapterplatte.

Hinweis:

- Die Verbindungsplatten für die Uniline A40 werden mit vier Befestigungsbohrungen geliefert, auch wenn nur zwei Bohrungen für die Verbindung benötigt werden. Durch die vorhandenen vier Bohrungen ist die Platte symmetrisch gestaltet.
- Bei der Uniline Baureihe C können wegen der konstruktiven Form des Aluminiumprofils nur drei Befestigungsbohrungen genutzt werden (s. S. US-18, Abb. 24).

T- Verbindungsplatte APC-1, Baugröße 40 - 75

Verbindung zweier Linearachsen mit Hilfe der T-Verbindungsplatte APC-1 (s. S. Kap. Zubehör). Zur Montage der oben genannten Konfiguration sollte nach folgenden Schritten vorgegangen werden:

1. Fixieren Sie die Verbindungsplatte durch Einführen der Schrauben in die vorbereiteten Bohrungen an der APC-1 (s. Abb. 90).
2. Verbinden Sie die T-Nutensteine mit den Schrauben, ohne die Schrauben festzuziehen und richten Sie die Nutensteine parallel zu den Nutensteinschlitzen der Einheit aus.
3. Setzen Sie die Platte an die Längsseite der Einheit 1 und ziehen Sie die Schrauben an. Bitte stellen Sie sicher, dass die Nutensteine in den Schlitzen um 90° gedreht worden sind.
4. Um die Platte an Einheit der 2 zu befestigen, führen Sie die Schrauben von der Längsseite der Einheit 1 ein (s. Abb. 91).
5. Verbinden Sie die T-Nutensteine mit den Schrauben, ohne die Schrauben festzuziehen und richten sie die Nutensteine parallel zu den Nutensteinschlitzen der Läuferplatte der Einheit 2 aus.
6. Setzen Sie die Platte gegen die Läuferplatte und ziehen Sie die Schrauben an. Wichtig: Bitte stellen Sie sicher, dass die Nutensteine in den Schlitzen um 90° gedreht wurden.

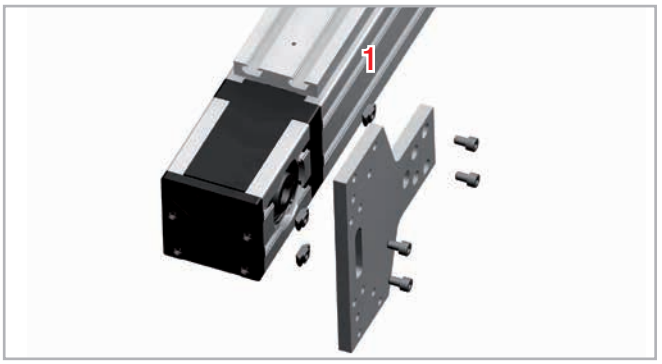

Abb. 90

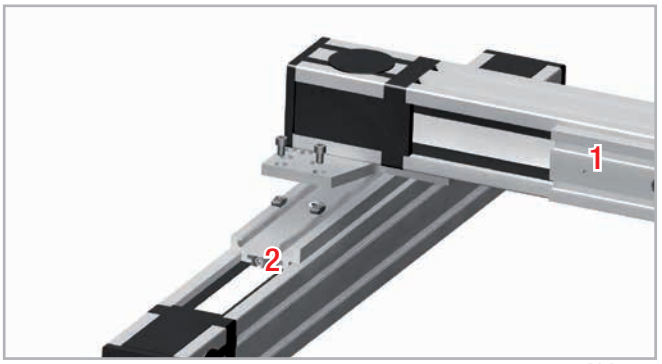

Abb. 91

Beispiel 1 System bestehend aus 2 X- und 1 Y-Achsen

Die Verbindung der beiden Einheiten wird über die parallelen Läuferplatten und die Antriebsköpfe geschaffen. Bei dieser Konfiguration empfehlen wir, unsere Verbindungsplatte APC-1 zu verwenden.

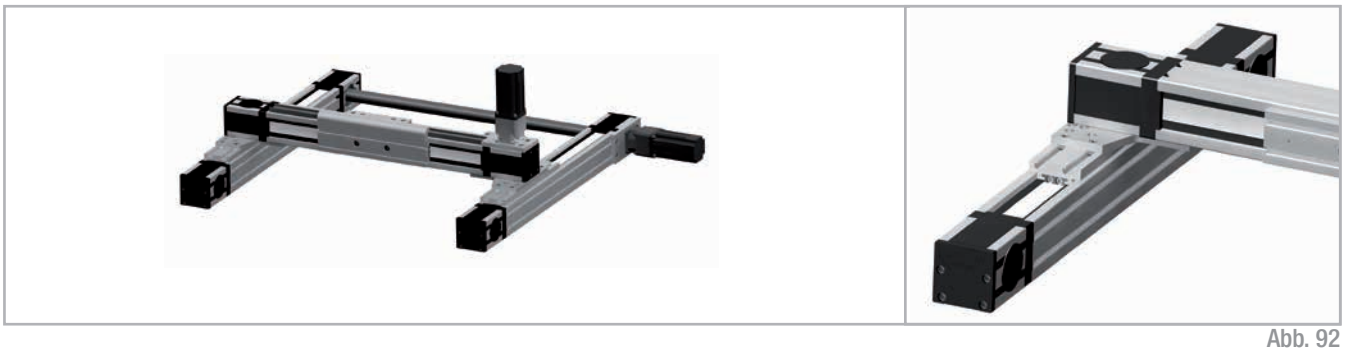

Abb. 92

Winkel-Verbindungsplatte APC-2, Baugröße 40 - 75

Verbindung zweier Linearachsen mit Hilfe der Winkel-Verbindungsplatte APC-2. Zur Montage der oben genannten Konfiguration sollte nach folgenden Schritten vorgegangen werden:

1. Führen Sie die zu verwendenden Schrauben für die Verbindung mit Einheit 1 in die vorbereiteten Bohrungen ein (s. Abb. 93).
2. Verbinden Sie die T-Nutensteine mit den Schrauben, ohne die Schrauben festzuziehen und richten Sie die Nutensteine parallel zu den Nutensteinschlitzen der Läuferplatten aus.
3. Setzen Sie die Verbindungsplatte an die Läuferplatte und ziehen Sie die Schrauben an. Bitte stellen Sie sicher, dass die Nutensteine in den Schlitzen um 90° gedreht wurden.
4. Damit die Verbindungsplatte an Einheit 2 befestigt werden kann, führen Sie die Schrauben in die vorbereiteten Bohrungen an der schmalen Plattenseite ein (s. Abb. 94).
5. Verbinden Sie die T-Nutensteine mit den Schrauben, ohne die Schrauben festzuziehen und richten sie die Nutensteine parallel zu den Nutensteinschlitzen des Aluminiumprofils der Einheit 2 aus.
6. Setzen Sie die Verbindungsplatte an die Läuferplatte der Einheit und ziehen Sie die Schrauben an. Bitte stellen Sie sicher, dass die Nutensteine in den Schlitzen um 90° gedreht worden sind.

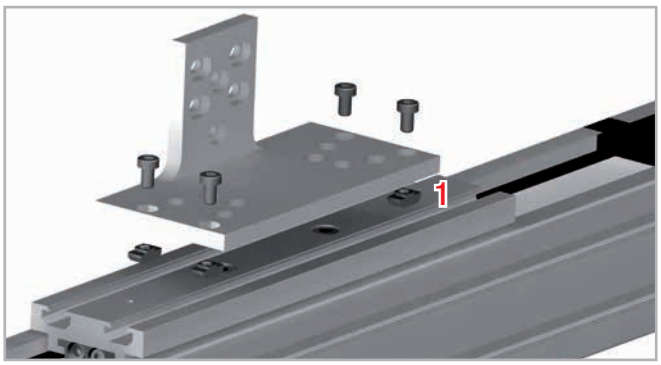

Abb. 93

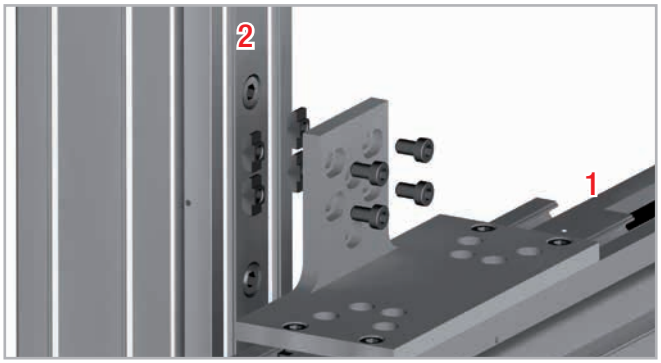

Abb. 94

Beispiel 2 – System bestehend aus 1 X- und 1 Z-Achse

Bei dieser Konfiguration wird die Z-Achse mittels Winkel-Verbindungsplatte APC-2 mit der Läuferplatte der X-Achse verbunden.



Abb. 95

Kreuz-Verbindungsplatte APC-3, Baugröße 40 - 75

Verbindung zweier Linearachsen mit Hilfe der Kreuz-Verbindungsplatte APC-3 (s. S. Kap. Zubehör). Zur Montage der oben genannten Konfiguration sollte nach folgenden Schritten vorgegangen werden:

1. Führen Sie die Schrauben von einer Seite der Verbindungsplatte in die vorbereiteten Bohrungen ein (s. Abb. 96).
2. Verbinden Sie die T-Nutensteine mit den Schrauben, ohne die Schrauben festzuziehen und richten sie die Nutensteine parallel zu den Nutensteinschlitzen der Läuferplatte der Einheit 1 aus.
3. Setzen Sie die Verbindungsplatte an die Läuferplatte und ziehen Sie die Schrauben an. Bitte stellen Sie sicher, dass die Nutensteine in den Schlitzen um 90° gedreht worden sind.
4. Führen Sie die Schrauben von der anderen Seite der Verbindungsplatte ein (s. Abb. 97).
5. Verbinden Sie die T-Nutensteine mit den Schrauben, ohne die Schrauben festzuziehen und richten sie die Nutensteine parallel zu den Nutensteinschlitzen der Läuferplatte der Einheit 2 aus.
6. Setzen Sie die Verbindungsplatte an die Läuferplatte und ziehen Sie die Schrauben an. Bitte stellen Sie sicher, dass die Nutensteine in den Schlitzen um 90° gedreht worden sind.

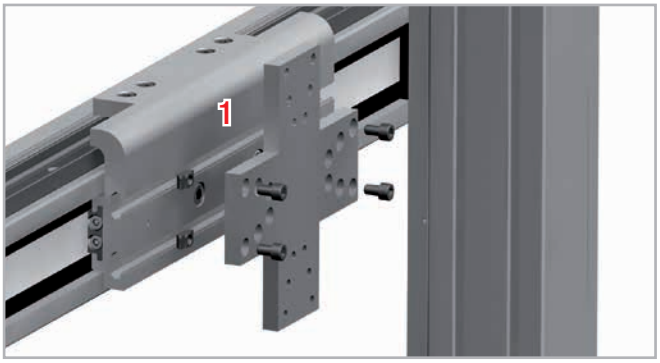

Abb. 96

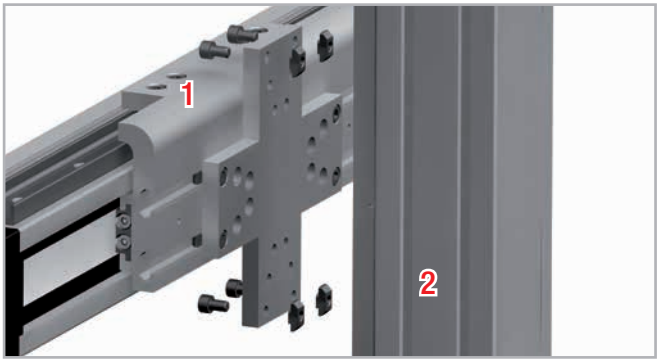

Abb. 97

Beispiel 3 – System bestehend aus 2 X-Achsen, 1 Y- und 1 Z-Achse

Die Verbindung von vier Lineareinheiten zu einem 3-Achs-Portal. Die vertikale Achse ist freitragend an der zentralen Einheit angeordnet. Hierzu werden die beiden Läuferplatten unter Verwendung der Kreuz-Verbindungsplatte APC-3 miteinander verbunden. Die Verbindung der beiden parallelen Achsen mit der zentralen Einheit wird mit der T-Verbindungsplatte APC-1 erreicht.

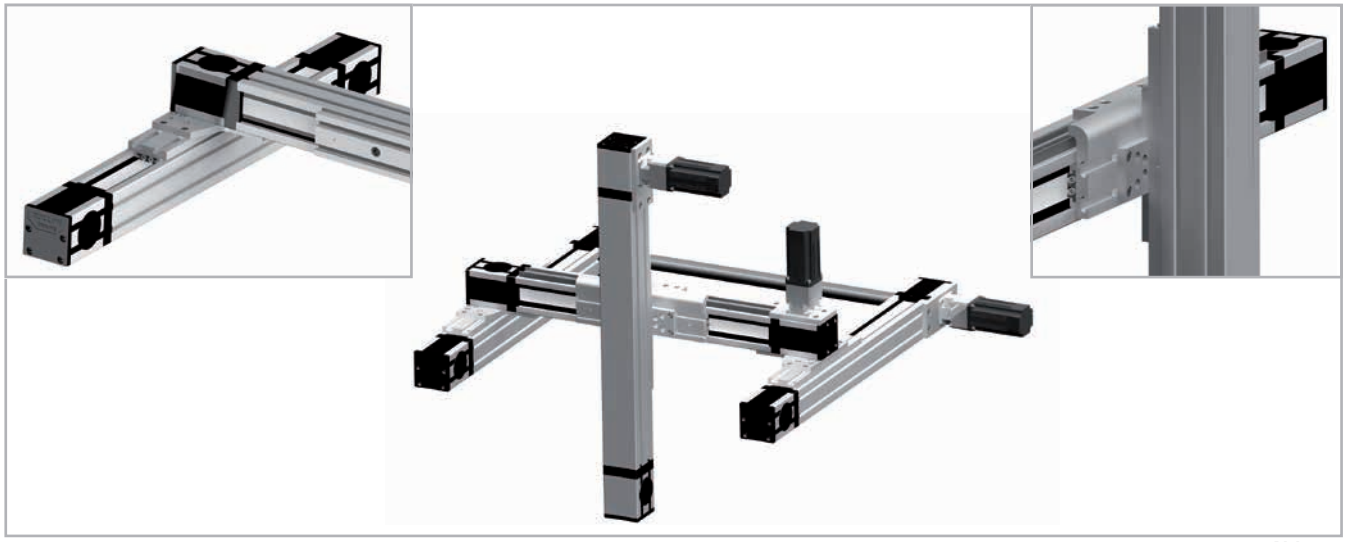

Abb. 98

Befestigungsklemme APF-2, Baugröße 40 - 75

Verbindung zweier Linearachsen mit Hilfe der Befestigungsklemmen APF-2 (s. S. Kap. Zubehör). Zur Montage der oben genannten Konfiguration sollte nach folgenden Schritten vorgegangen werden:

1. Führen Sie die Befestigungsschrauben in die Klemme ein und setzen Sie falls erforderlich ein Distanzstück* zwischen Klemme und Läuferplatte ein. *(Evtl. notwendiges Distanzstück muss kundenseitig angefertigt werden.)
2. Verbinden Sie die T-Nutensteine mit den Schrauben, ohne die Schrauben festzuziehen und richten sie die Nutensteine parallel zu den Nutensteinschlitzen der Läuferplatten aus.
3. Führen Sie den vorspringenden Teil der Klemme in den unteren Nutensteinschlitz des Aluminiumprofils der Einheit 1 ein.
4. Positionieren Sie die Klemme längsseitig, gemäß der gewünschten Position der Läuferplatte der Einheit 2.
5. Ziehen Sie die Befestigungsschrauben an. Bitte stellen Sie sicher, dass die Nutensteine in den Schlitzen um 90° gedreht worden sind.
6. Wiederholen Sie diesen Vorgang für die erforderliche Anzahl der Befestigungsklemmen.

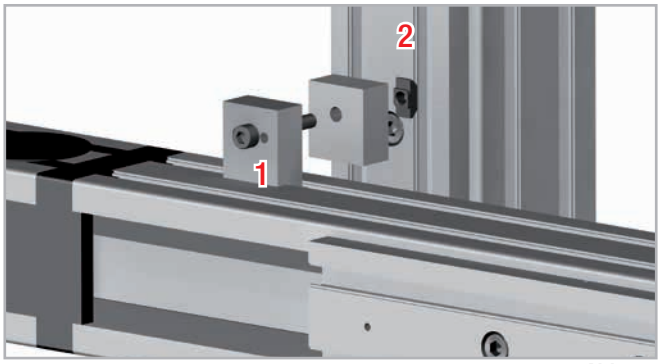

Abb. 99

Beispiel 4 – System bestehend aus 1 Y-Achse und 2 Z-Achsen

Die Verbindung der Y-Achse an die paralellen Läuferplatten der Z-Achsen wird hier über die Befestigungsklemmen APF-2 realisiert.

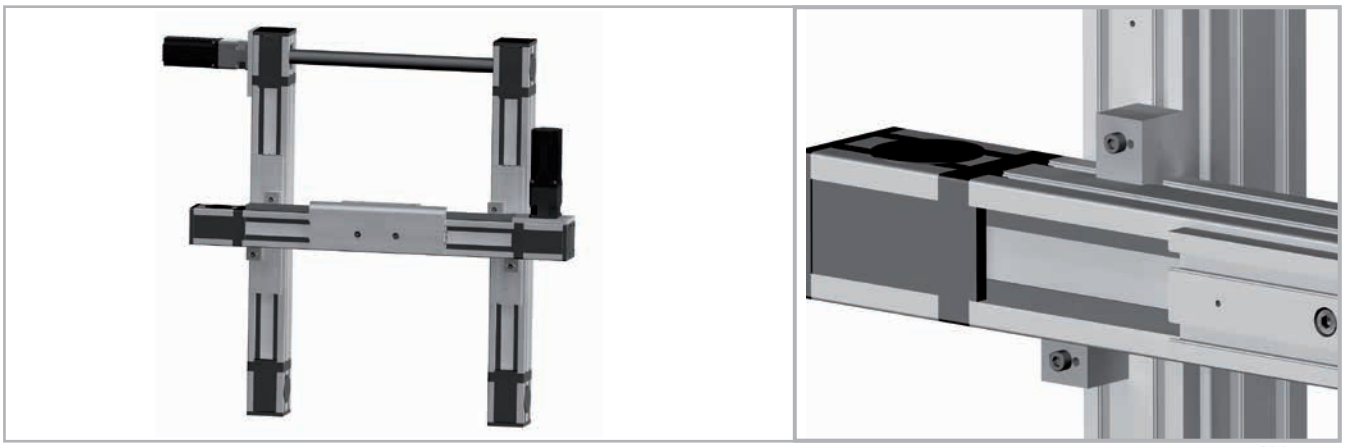

Abb. 100

ROLLON®
BY TIMKEN

Modline

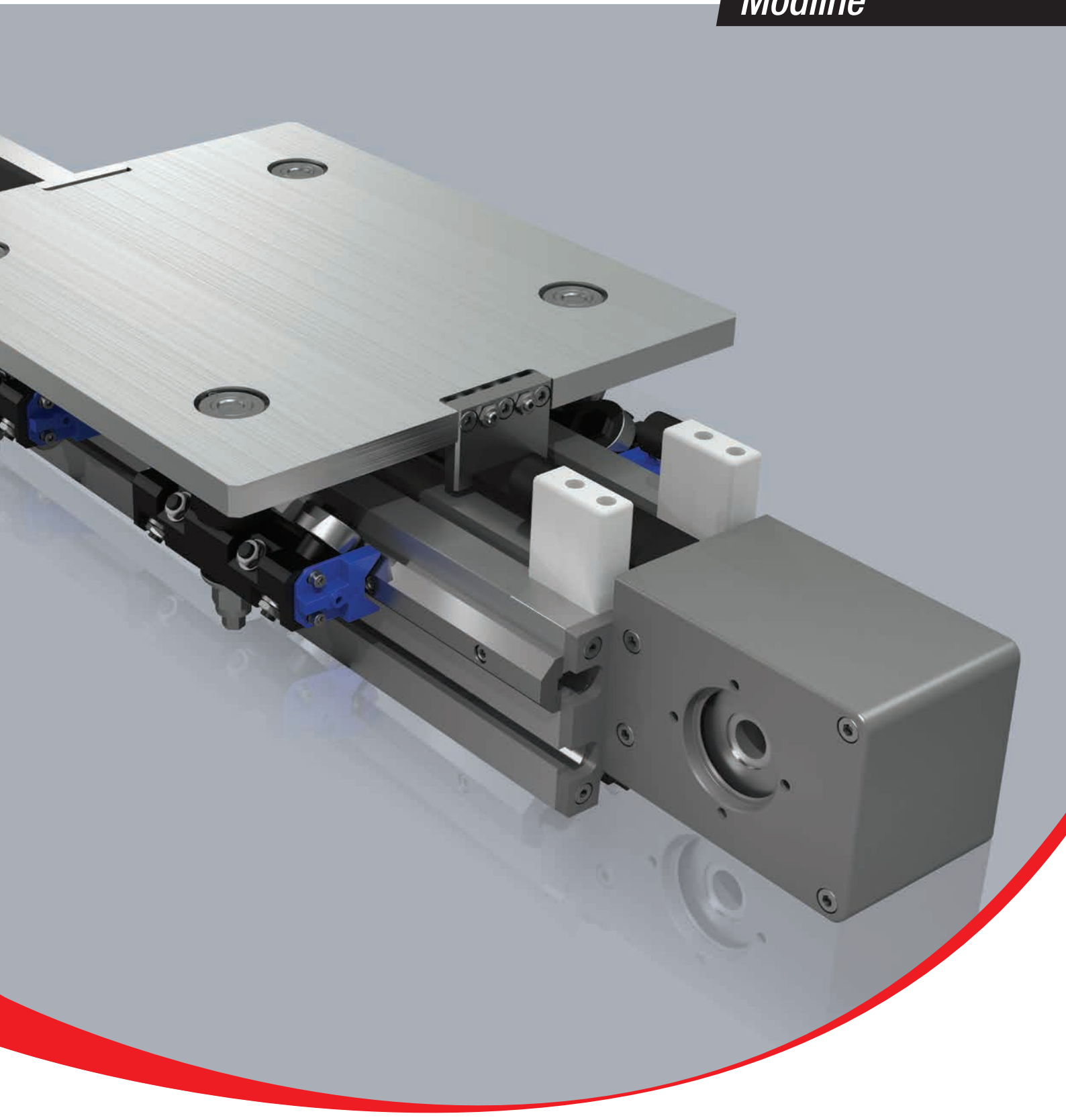

MCR/MCH Serie

Beschreibung MCR/MCH



Abb. 1

Die Linearachsen der Produktfamilie MCR/MCH System bestehen aus einem selbsttragenden Aluminium-Strangpressprofil und einem Antrieb durch einen stahlverstärkten Zahnriemen aus Polyurethan mit AT-Zahnprofil.

- Das reduzierte Gewicht wird durch den leichten Rahmen und die Aluminiumläufer erreicht.
- Es sind drei verschiedene Baugrößen erhältlich: 65, 80, 105 mm
- Hole Verfahrgeschwindigkeiten

MCR

Vier + vier Laufrollen mit gotischem Laufbahnprofil oder flachem Außenprofil, die auf zwei Stangen aus gehärtetem Stahl im Inneren des Profils geführt werden.

MCH

Im Inneren des Profils befindet sich eine wartungsarme Kugelumlaufführung.

Aufbau des Systems

Aluminiumprofil

Die selbstragenden Profile, die in den Lineareinheiten der Serie MCR/MCH eingesetzt werden, wurden in Zusammenarbeit mit einem Hersteller dieses Sektors konzipiert und konstruiert, sodass eloxierte Präzisions-Strangpressprofile mit hohen mechanischen Eigenschaften und hohen Flächenträgheitsmomenten realisiert werden konnten. Die Abmessungen sind entsprechend der Norm EN 755-9 toleriert. Das verwendete Material ist eloxiertes Aluminium der Legierung 6060. An den Außenseiten der Strangpressprofile befinden sich des weiteren Nuten für eine einfache und schnelle Montage und zur Befestigung von Zubehörteilen.

Antriebsriemen

In den Lineareinheiten der Serie MCR/MCH werden stahlverstärkte Zahnriemen aus Polyurethan mit AT-Zahnprofil eingesetzt. Dieser Zahnriementyp hat sich in Bezug auf zulässige Antriebsmomente, Kompaktheit und Geräuschentwicklung als der zweckmäßigste für die Antriebsübertragung in Lineareinheiten erwiesen. Die Kombination mit Nullspiel-Zahnriemenscheiben ermöglicht so Wechselbelastungen ohne Umkehrspiel. Durch Ausnutzung der durch das Profil vorgegebenen maximalen Zahnriemenbreite und Einstellung einer optimalen Vorspannung des Riemens können die folgenden Eigenschaften erreicht werden:

- **Hohe Verfahrgeschwindigkeiten**
- **Geringe Geräuschentwicklung**
- **Niedriger Verschleiß**

Der Antriebsriemen läuft an der Oberseite des Aluminiumprofils in Führungsnuten und deckt dadurch das sich im Profilinnern befindliche Antriebs- bzw. Führungssystem ab.

Laufwagen

Der Laufwagen der Lineareinheiten der Serie MCH/MCR besteht aus eloxiertem Aluminium. Für die Größen 80 und 105 sind zwei unterschiedlich lange Wagen verfügbar.

Allgemeine Daten des verwendeten Aluminiums: AL 6060

Chemische Zusammensetzung [%]

Al	Mg	Si	Fe	Mn	Zn	Cu	Verunreinigungen
Rest	0,35-0,60	0,30-0,60	0,30	0,10	0,10	0,10	0,05-0,15

Tab. 1

Physikalische Eigenschaften

Dichte	Elastizitäts-modul	Wärmeausdehnungs-koeffizient (20°-100°C)	Wärmeleitfähigkeit (20°C)	Spezifische Wärme (0°-100°C)	Spez. Wider-stand	Schmelz temperatur
$\frac{kg}{dm^3}$	$\frac{kN}{mm^2}$	$\frac{10^{-6}}{K}$	$\frac{W}{m \cdot K}$	$\frac{J}{kg \cdot K}$	$\Omega \cdot m \cdot 10^{-9}$	°C
2,70	69	23	200	880-900	33	600-655

Tab. 2

Mechanische Eigenschaften

Rm	Rp (02)	A	HB
$\frac{N}{mm^2}$	$\frac{N}{mm^2}$	%	—
205	165	10	60-80

Tab. 3

Führungssystem

Das Führungssystem ist ausschlaggebend für die maximal zulässigen Tragzahlen, Geschwindigkeiten und Beschleunigung.

MCR mit gotischem Laufbahnprofil

- In das Aluminiumgehäuse sind Stäbe aus gehärtetem Stahl (58/60 HRC, Toleranz H6) fest eingesetzt.
- Der Wagen ist mit vier + vier Lagereinheiten ausgestattet, von denen vier gotisches Laufbahnprofil in ihren Außenring haben, um auf den Stahlstangen zu laufen, und vier mit einem flachen Außenring versehen sind.
- Die Lager sind auf Stahlstiften montiert, von denen zwei exzentrisch ausgeführt sind, um die Einstellung des Spiels und der Vorspannung zu ermöglichen.
- Der Antriebsriemen wird über die gesamte Profillänge unterstützt, um ein Durchbiegen zu vermeiden und die Linearführung zu schützen.

Mit dem oben beschriebenen Führungssystem werden folgende Eigenschaften erreicht:

- Gute Positioniergenauigkeit
- Hohe Laufruhe
- Wartungsarm (abhängig vom Anwendungsfall)

MCH mit Kugelumlaufführung

- Eine Kugelumlaufführung mit hoher Belastbarkeit ist in einem eigenen Sitz im Aluminiumgehäuse untergebracht.
- Der Laufwagen wird auf zwei vorinstallierte Kugellagerblöcke montiert.
- Die zwei Kugellagerblöcke ermöglichen es dem Laufwagen, Belastungen in den vier Hauptrichtungen zu widerstehen.
- Die beiden Blöcke haben Dichtungen auf beiden Seiten. Falls erforderlich kann in sehr staubigen Umgebungen ein zusätzlicher Abstreifer montiert werden.
- Die Linearführungswagen sind zusätzlich mit einer Kugelkette ausgerüstet. Die Kugelkette sorgt dafür, dass die Wälzkörper während ihrer Bewegung durch den Linearführungswagen in Abstand zueinander gehalten und in den Laufbahnen geführt werden.

Mit dem oben beschriebenen Führungssystem werden folgende Eigenschaften erreicht:

- Hohe zulässige Momentbelastungen
- Hohe Geschwindigkeiten und hohe Beschleunigungen
- Hohe Tragzahlen
- Niedrige Verschiebewiderstände
- Hohe Lebensdauer
- Geräuscharm

MCR

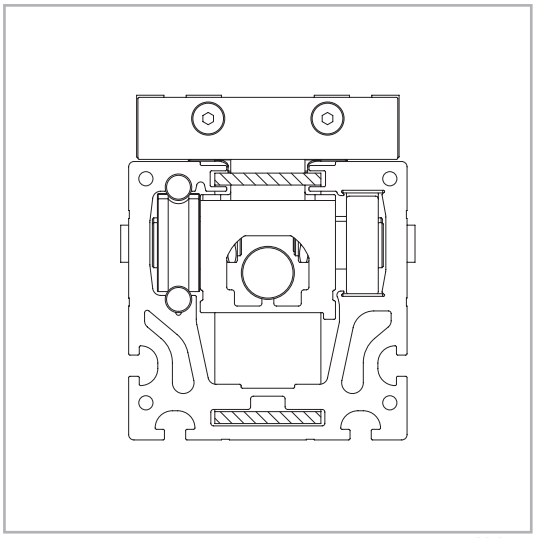

Abb. 2

MCH

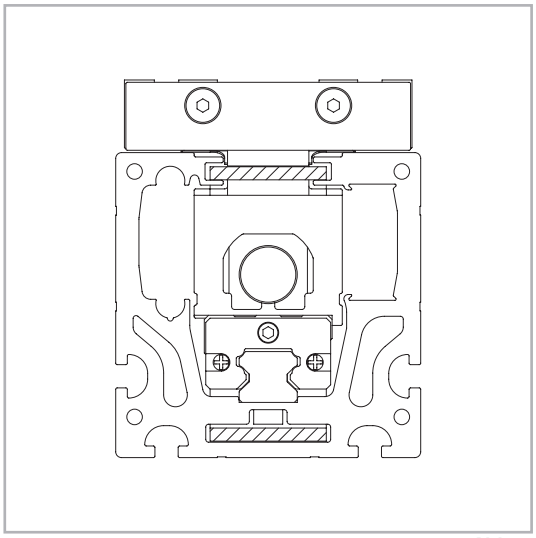

Abb. 3

MCR 65

Abmessungen MCR 65

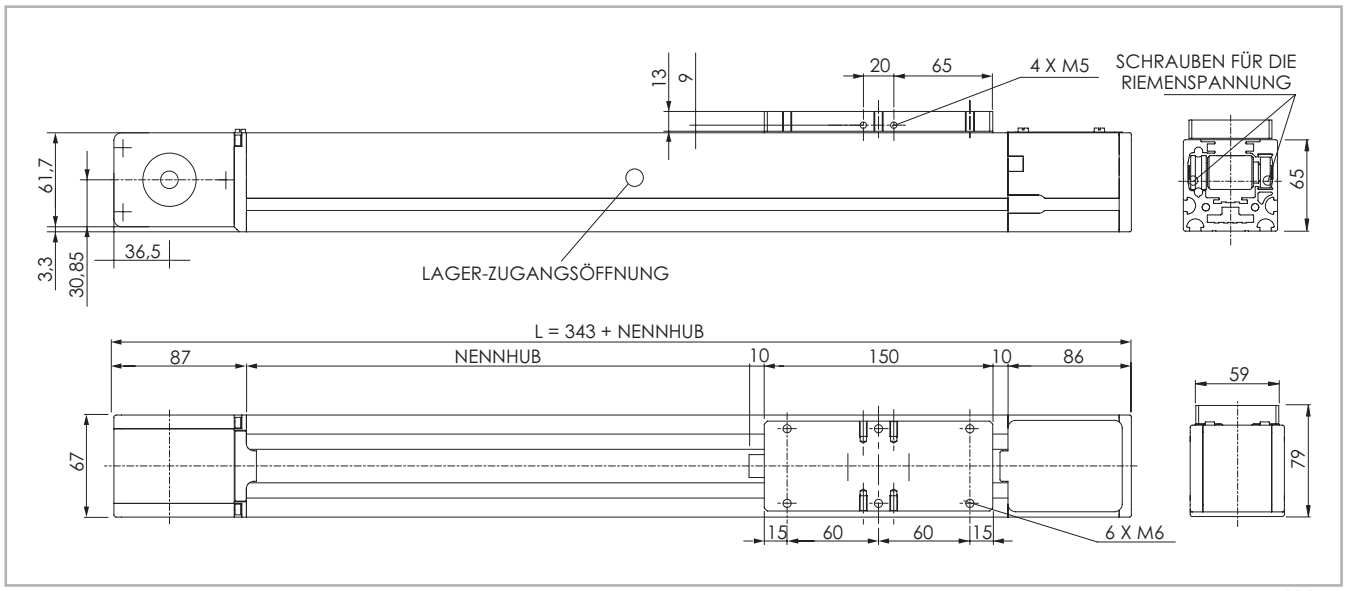

Die Sicherheits-Hublänge wird abhängig von den kundenspezifischen Anforderungen ermittelt

Abb. 4

Technische Daten

	Typ
	MCR 65
Maximale Hublänge [mm]	5800
Max. Wiederholgenauigkeit [mm]*1	± 0,1
Maximale Geschwindigkeit [m/s]	4
Maximale Beschleunigung [m/s²]	20
Zahnriemen-Typ	32 AT 05
Typ Zahnriemenscheibe	Z 32
Riemenscheibendurchmesser [mm]	50,93
Laufwagenhub je Umdrehung Zahnriemenscheibe [mm]	160
Gewicht des Laufwagens [kg]	0,87
Gewicht Hub Null [kg]	3,7
Gewicht je 100 mm Hub [kg]	0,475
Losbrechmoment [Nm]	0,4
Riemenscheiben-Trägheitsmoment [g mm²]	267443
Schienengröße [mm]	Ø8

*1) Die Wiederholgenauigkeitist abhängig von der verwendeten Antriebsart

Tab. 4

Flächenträgheitsmomente der Aluminiumprofile

Typ	I_x [10^7 mm⁴]	I_y [10^7 mm⁴]	I_p [10^7 mm⁴]
MCR 65	0,080	0,068	0,148

Tab. 5

Antriebsriemen

Der Antriebsriemen besteht aus abriebfestem stahlverstärktem Polyurethan für hohe Zugkräfte.

Typ	Riementyp	Riemenbreite [mm]	Gewicht [kg/m]
MCR 65	32 AT 05	32	0,105

Tab. 6

Riemenlänge (mm) = 2 x L - 69

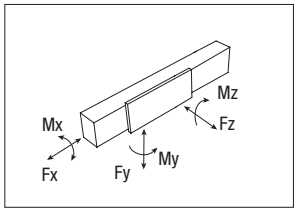

Tragzahlen

Typ	F_x [N]		F_y [N]	F_z [N]		M_x [Nm]	M_y [Nm]	M_z [Nm]
	Stat.	Dyn.	Stat.	Stat.	Dyn.	Stat.	Stat.	Stat.
MCR 65	1344	960	1964	2192	9195	65,1	132	93,9

Siehe Prüfung unter Statische Belastung und Lebensdauer auf Seite SL-2ff

Tab. 7

MCH 65

Abmessungen MCH 65

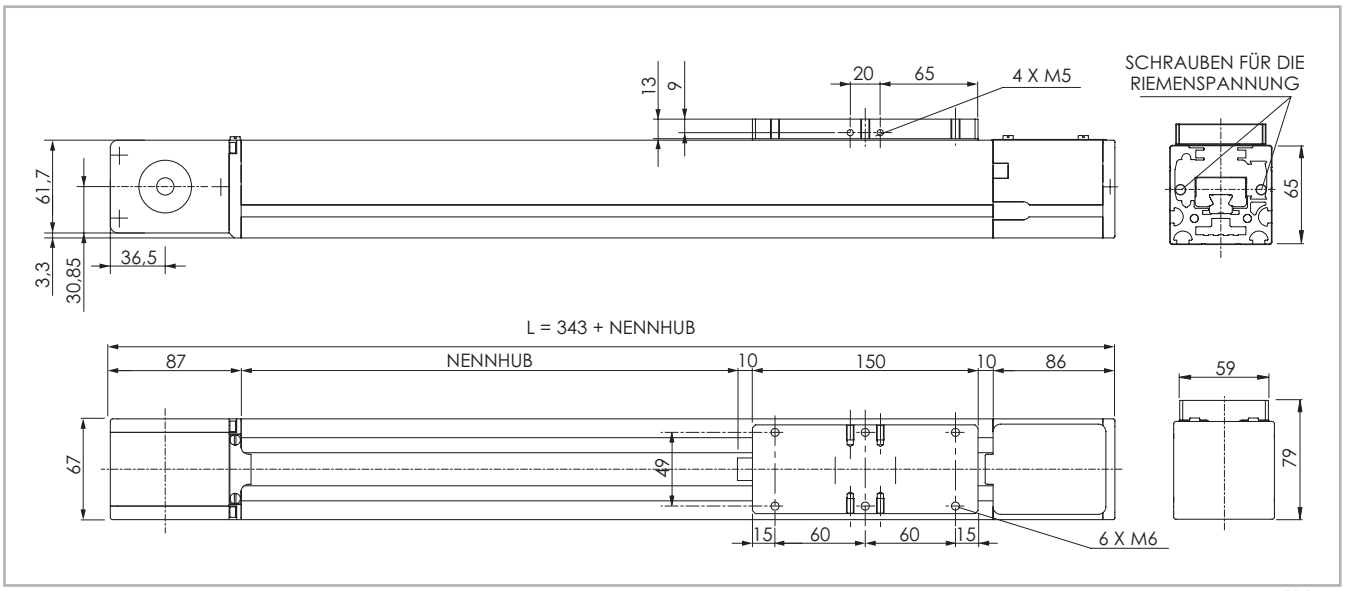

Die Sicherheits-Hublänge wird abhängig von den kundenspezifischen Anforderungen ermittelt

Abb. 5

Technische Daten

	Typ
	MCH 65
Maximale Hublänge [mm]	8750
Max. Wiederholgenauigkeit [mm]*1	± 0,1
Maximale Geschwindigkeit [m/s]	4
Maximale Beschleunigung [m/s²]	30
Zahnriemen-Typ	32 AT 05
Typ Zahnriemenscheibe	Z 32
Riemenscheibendurchmesser [mm]	50,93
Laufwagenhub je Umdrehung Zahnriemenscheibe [mm]	160
Gewicht des Laufwagens [kg]	0,9
Gewicht Hub Null [kg]	3,85
Gewicht je 100 mm Hub [kg]	0,58
Losbrechmoment [Nm]	0,3
Riemenscheiben-Trägheitsmoment [g mm²]	267443
Schienengröße [mm]	15

*1) Die Wiederholgenauigkeitist abhängig von der verwendeten Antriebsart

Tab. 8

Flächenträgheitsmomente der Aluminiumprofile

Typ	I_x [10^7 mm⁴]	I_y [10^7 mm⁴]	I_p [10^7 mm⁴]
MCH 65	0,080	0,068	0,148

Tab. 9

Antriebsriemen

Der Antriebsriemen besteht aus abriebfestem stahlverstärktem Polyurethan für hohe Zugkräfte.

Typ	Riementyp	Riemenbreite [mm]	Gewicht [kg/m]
MCH 65	32 AT 05	32	0,105

Tab. 10

Riemenlänge (mm) = 2 x L - 69

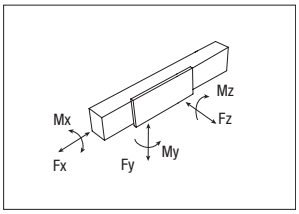

Tragzahlen

Typ	F_x [N]		F_y [N]		F_z [N]	M_x [Nm]	M_y [Nm]	M_z [Nm]
	Stat.	Dyn.	Stat.	Dyn.	Stat.	Stat.	Stat.	Stat.
MCH 65	1344	960	25400	19720	25400	240	1168	1168

Siehe Prüfung unter Statische Belastung und Lebensdauer auf Seite SL-2ff

Tab. 11

MCR 80

Abmessungen MCR 80

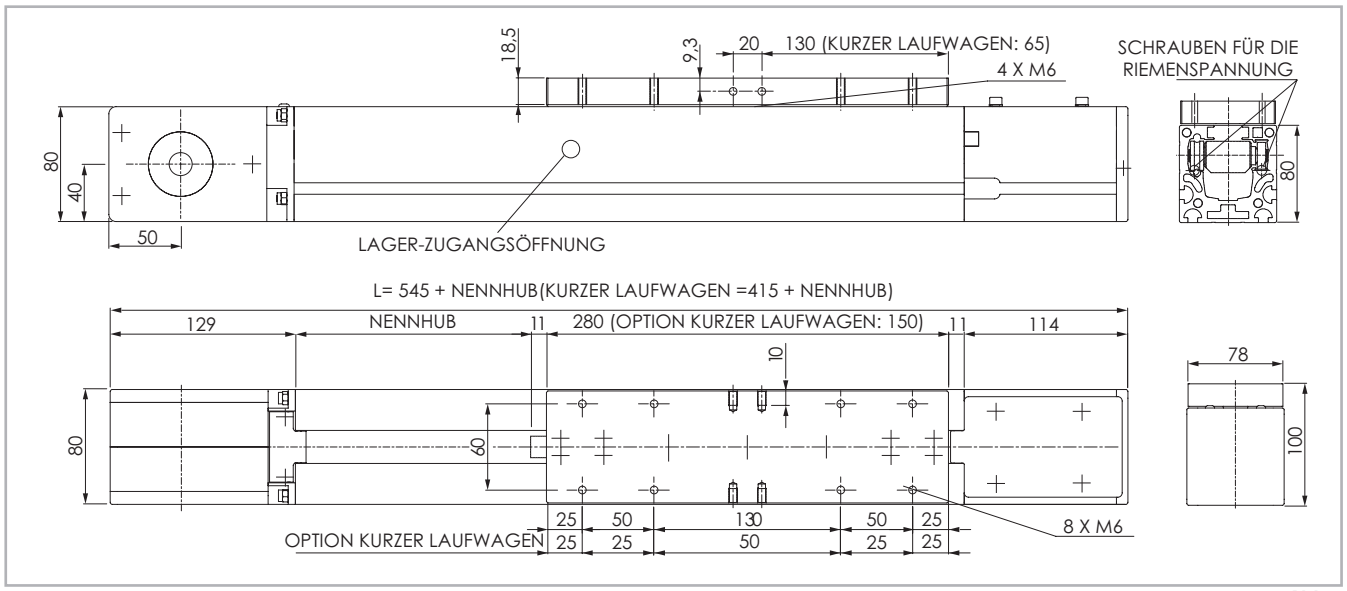

Die Sicherheits-Hublänge wird abhängig von den kundenspezifischen Anforderungen ermittelt

Abb.6

Technische Daten

	Typ	
	MCR 80	MCR 80 C
Maximale Hublänge [mm]	5650	5780
Max. Wiederholgenauigkeit [mm]*1	± 0,1	± 0,1
Maximale Geschwindigkeit [m/s]	5	5
Maximale Beschleunigung [m/s²]	20	20
Zahnriemen-Typ	32 AT 10	32 AT 10
Typ Zahnriemenscheibe	Z 22	Z 22
Riemenscheibendurchmesser [mm]	70,03	70,03
Laufwagenhub je Umdrehung Zahnriemenscheibe [mm]	220	220
Gewicht des Laufwagens [kg]	2,2	1,25
Gewicht Hub Null [kg]	8,8	6,95
Gewicht je 100 mm Hub [kg]	0,7	0,7
Losbrechmoment [Nm]	0,7	0,7
Riemenscheiben-Trägheitsmoment [g mm²]	1174346	1174346
Schienengröße [mm]	Ø8	Ø8

*1) Die Wiederholgenauigkeitist abhängig von der verwendeten Antriebsart

Tab. 12

Flächenträgheitsmomente der Aluminiumprofile

Typ	I_x [10^7 mm⁴]	I_y [10^7 mm⁴]	I_p [10^7 mm⁴]
MCR 80	0,179	0,147	0,326

Tab. 13

Antriebsriemen

Der Antriebsriemen besteht aus abriebfestem stahlverstärktem Polyurethan für hohe Zugkräfte.

Typ	Riementyp	Riemenbreite [mm]	Gewicht [kg/m]
MCR 80	32 AT 10	32	0,185

Tab. 14

Riemenlänge (mm) = 2 x L - 182
Kurzer Laufwagen (mm) = 2 x L - 52

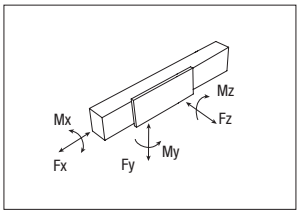

Tragzahlen

Typ	F_x [N]		F_y [N]	F_z [N]		M_x [Nm]	M_y [Nm]	M_z [Nm]
	Stat.	Dyn.	Stat.	Stat.	Dyn.	Stat.	Stat.	Stat.
MCR 80	2656	1760	1964	2579	9195	85,4	361	193
MCR 80 C	2656	1760	1964	2579	9195	85,4	156	93,9

Siehe Prüfung unter Statische Belastung und Lebensdauer auf Seite SL-2ff

Tab. 15

MCH 80

Abmessungen MCH 80

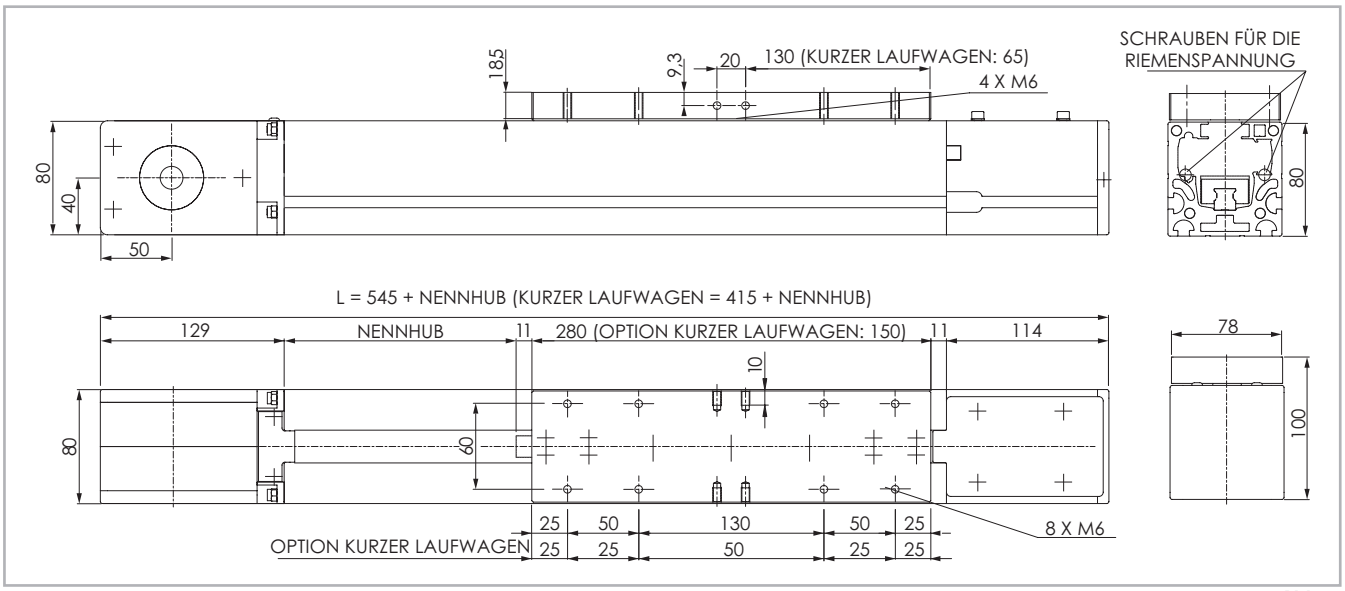

Die Sicherheits-Hublänge wird abhängig von den kundenspezifischen Anforderungen ermittelt

Abb. 7

Technische Daten

	Typ	
	MCH 80	MCH 80 C
Maximale Hublänge [mm] *1	7650	7780
Max. Wiederholgenauigkeit [mm]*2	± 0,1	± 0,1
Maximale Geschwindigkeit [m/s]	5	5
Maximale Beschleunigung [m/s²]	40	40
Zahnriemen-Typ	32 AT 10	32 AT 10
Typ Zahnriemenscheibe	Z 22	Z 22
Riemenscheibendurchmesser [mm]	70,03	70,03
Laufwagenhub je Umdrehung Zahnriemenscheibe [mm]	220	220
Gewicht des Laufwagens [kg]	2,45	1,3
Gewicht Hub Null [kg]	9,4	7,1
Gewicht je 100 mm Hub [kg]	0,79	0,79
Losbrechmoment [Nm]	0,9	0,9
Riemenscheiben-Trägheitsmoment [g mm²]	1174346	1174346
Schienengröße [mm]	15	15

*1) Hublängen bis 9000 mm als Stoßversion möglich
*2) Die Wiederholgenauigkeitist abhängig von der verwendeten Antriebsart

Tab. 16

Flächenträgheitsmomente der Aluminiumprofile

Typ	I_x [10^7 mm⁴]	I_y [10^7 mm⁴]	I_p [10^7 mm⁴]
MCH 80	0,179	0,147	0,326

Tab. 17

Antriebsriemen

Der Antriebsriemen besteht aus abriebfestem stahlverstärktem Polyurethan für hohe Zugkräfte.

Typ	Riementyp	Riemenbreite [mm]	Gewicht [kg/m]
MCH 80	32 AT 10	32	0,185

Tab. 18

Riemenlänge (mm) = 2 x L - 182
Kurzer Laufwagen (mm) = 2 x L - 52

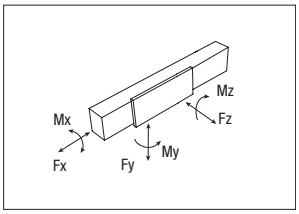

Tragzahlen

Typ	F_x [N]		F_y [N]		F_z [N]	M_x [Nm]	M_y [Nm]	M_z [Nm]
	Stat.	Dyn.	Stat.	Dyn.	Stat.	Stat.	Stat.	Stat.
MCH 80	2656	1760	25400	19720	25400	240	2731	2731
MCH 80 C	2656	1760	12700	9860	12700	120	87	87

Siehe Prüfung unter Statische Belastung und Lebensdauer auf Seite SL-2ff

Tab. 19

MCR 105

Abmessungen MCR 105

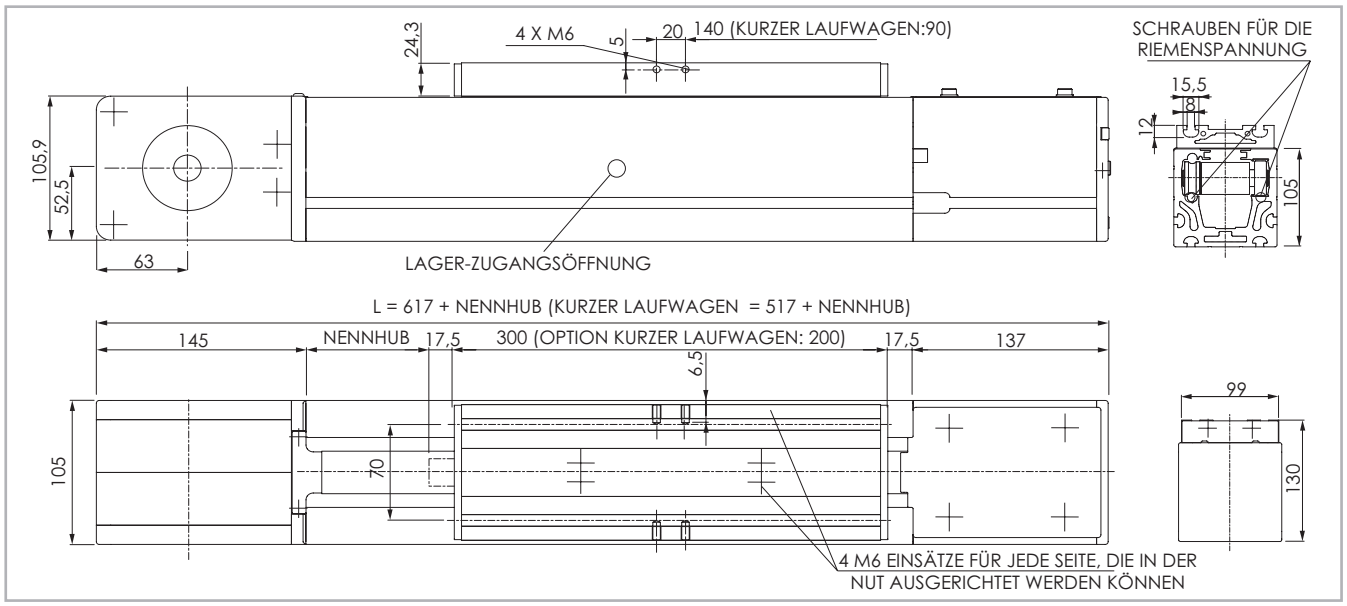

Die Sicherheits-Hublänge wird abhängig von den kundenspezifischen Anforderungen ermittelt

Abb. 8

Technische Daten

	Typ	
	MCR 105	MCR 105 C
Maximale Hublänge [mm]	7100	7200
Max. Wiederholgenauigkeit [mm]*1	± 0,1	± 0,1
Maximale Geschwindigkeit [m/s]	5	5
Maximale Beschleunigung [m/s²]	20	20
Zahnriemen-Typ	40 AT 10	40 AT 10
Typ Zahnriemenscheibe	Z 29	Z 29
Riemenscheibendurchmesser [mm]	92,31	92,31
Laufwagenhub je Umdrehung Zahnriemenscheibe [mm]	290	290
Gewicht des Laufwagens [kg]	3,51	2,56
Gewicht Hub Null [kg]	17,15	14,9
Gewicht je 100 mm Hub [kg]	1,2	1,2
Losbrechmoment [Nm]	1,2	1,2
Riemenscheiben-Trägheitsmoment [g mm²]	4482922	4482922
Schienengröße [mm]	Ø10	Ø10

*1) Die Wiederholgenauigkeitist abhängig von der verwendeten Antriebsart

Tab. 20

Flächenträgheitsmomente der Aluminiumprofile

Typ	I_x [10^7 mm⁴]	I_y [10^7 mm⁴]	I_p [10^7 mm⁴]
MCR 105	0,448	0,576	1,015

Tab. 21

Antriebsriemen

Der Antriebsriemen besteht aus abriebfestem stahlverstärktem Polyurethan für hohe Zugkräfte.

Typ	Riementyp	Riemenbreite [mm]	Gewicht [kg/m]
MCR 105	40 AT 10	40	0,231

Tab. 22

Riemenlänge (mm) = 2 x L - 165
Kurzer Laufwagen (mm) = 2 x L - 65

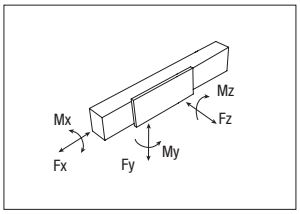

Tragzahlen

Typ	F_x [N]		F_y [N]	F_z [N]		M_x [Nm]	M_y [Nm]	M_z [Nm]
	Stat.	Dyn.	Stat.	Stat.	Dyn.	Stat.	Stat.	Stat.
MCR 105	3984	2640	4250	7812	26997	340	1033	417
MCR 105 C	3984	2640	4250	7812	26997	340	544	250

Siehe Prüfung unter Statische Belastung und Lebensdauer auf Seite SL-2ff

Tab. 23

MCH 105

Abmessungen MCH 105

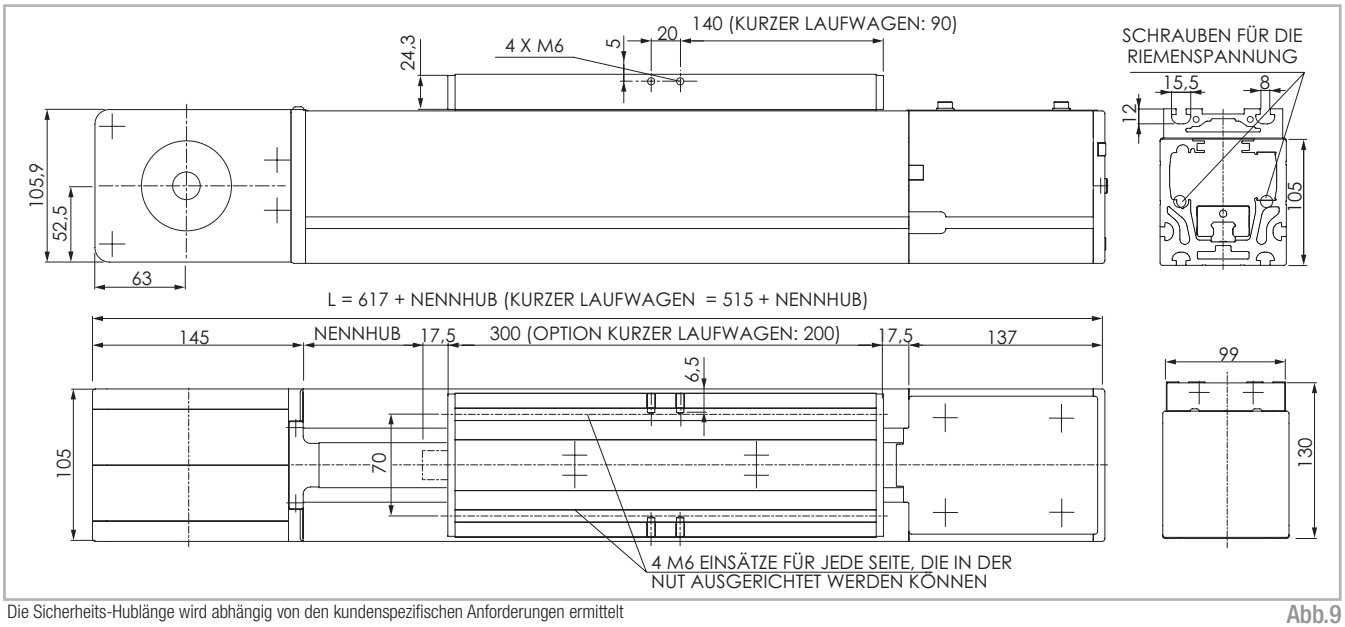

Die Sicherheits-Hublänge wird abhängig von den kundenspezifischen Anforderungen ermittelt

Abb.9

Technische Daten

	Typ	
	MCH 105	MCH 105 C
Maximale Hublänge [mm]*1	7100	7200
Max. Wiederholgenauigkeit [mm]*2	± 0,1	± 0,1
Maximale Geschwindigkeit [m/s]	5	5
Maximale Beschleunigung [m/s²]	50	50
Zahnriemen-Typ	40 AT 10	40 AT 10
Typ Zahnriemenscheibe	Z 32	Z 32
Riemenscheibendurchmesser [mm]	92,31	92,31
Laufwagenhub je Umdrehung Zahnriemenscheibe [mm]	290	290
Gewicht des Laufwagens [kg]	3,5	2,3
Gewicht Hub Null [kg]	17,5	14,4
Gewicht je 100 mm Hub [kg]	1,36	1,36
Losbrechmoment [Nm]	1,5	1,5
Riemenscheiben-Trägheitsmoment [g mm²]	4482922	4482922
Schienengröße [mm]	20	20

*1) It is possible to obtain strokes up to 10000mm by means of special rollon joint
*2) Die Wiederholgenauigkeitist abhängig von der verwendeten Antriebsart

Tab. 24

Flächenträgheitsmomente der Aluminiumprofile

Typ	I_x [10^7 mm⁴]	I_y [10^7 mm⁴]	I_p [10^7 mm⁴]
MCH 105	0,448	0,576	1,015

Tab. 25

Antriebsriemen

Der Antriebsriemen besteht aus abriebfestem stahlverstärktem Polyurethan für hohe Zugkräfte.

Typ	Riementyp	Riemenbreite [mm]	Gewicht [kg/m]
MCH 105	40 AT 10	40	0,231

Tab. 26

Riemenlänge (mm) = 2 x L - 165
Kurzer Laufwagen (mm) = 2 x L - 65

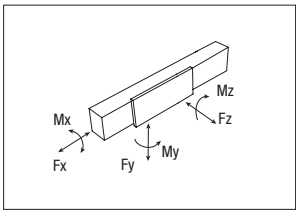

Tragzahlen

Typ	F_x [N]		F_y [N]		F_z [N]	M_x [Nm]	M_y [Nm]	M_z [Nm]
	Stat.	Dyn.	Stat.	Dyn.	Stat.	Stat.	Stat.	Stat.
MCH 105	3984	2640	55400	44400	55400	700	5983	5983
MCH 105 C	3984	2640	27700	22200	27700	350	240	240

Siehe Prüfung unter Statische Belastung und Lebensdauer auf Seite SL-2ff

Tab. 27

Profil-Spezifikationen

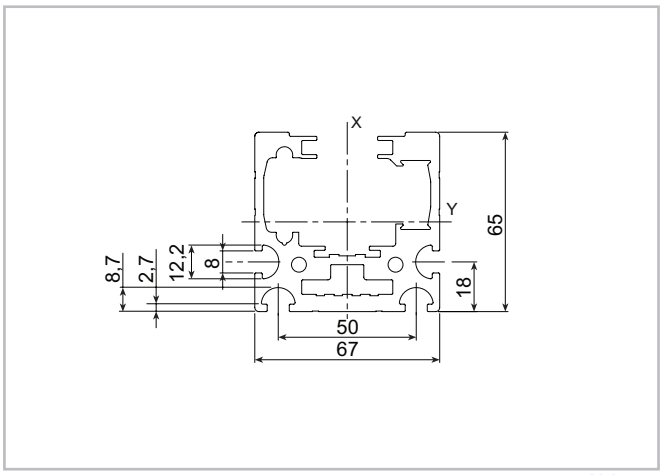

Abb. 10

Profil 65x67	
Gewicht [Kg/m]	4.5
Max. Länge [mm]	9000
Trägheitsmoment Ix [10^7 mm^4]	0.080
Trägheitsmoment Iy [10^7 mm^4]	0.068
Polares Trägheitsmoment Ip [10^7 mm^4]	0.148

Tab. 28

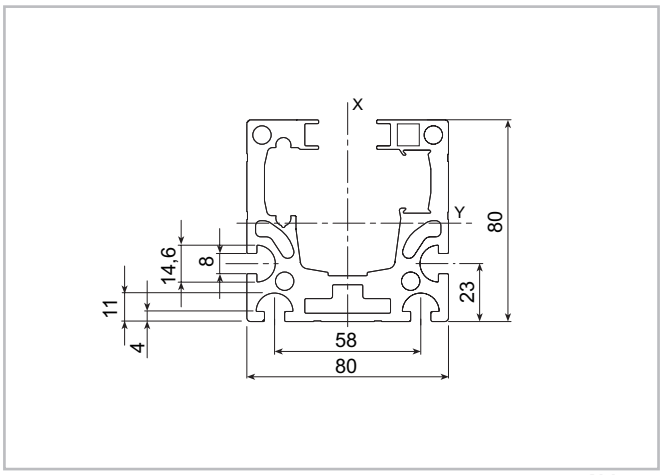

Abb. 11

Profil 80x80	
Gewicht [Kg/m]	6.3
Max. Länge [mm]	8000
Trägheitsmoment Ix [10^7 mm^4]	0.179
Trägheitsmoment Iy [10^7 mm^4]	0.147
Polares Trägheitsmoment Ip [10^7 mm^4]	0.326

Tab. 29

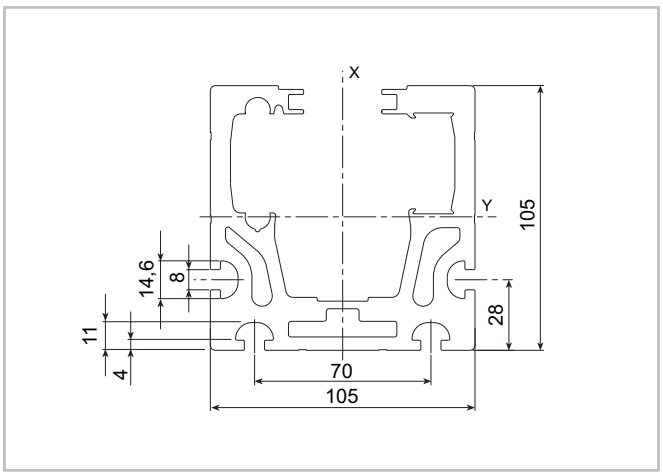

Abb. 12

Profil 105x105	
Gewicht [Kg/m]	11
Max. Länge [mm]	7600
Trägheitsmoment Ix [10^7 mm^4]	0.448
Trägheitsmoment Iy [10^7 mm^4]	0.576
Polares Trägheitsmoment Ip [10^7 mm^4]	1.015

Tab. 30

Lineareinheiten im Paralleleinsatz

Verbindungswelle für den Einsatz in paralleler Anordnung

Für den Einsatz von zwei Lineareinheiten in paralleler Anordnung ist eine Synchronisations-Antriebswelle, die die Antriebe der beiden Lineareinheiten miteinander verbindet, notwendig. Rollon kann in diesem Fall ein komplettes Kit bestehend aus Aluminium-Welle, Lamellenkupplungen und Spannelementen liefern.

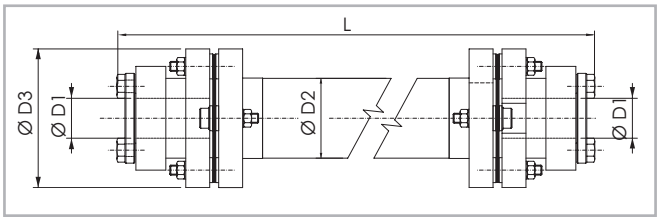

Abb. 13

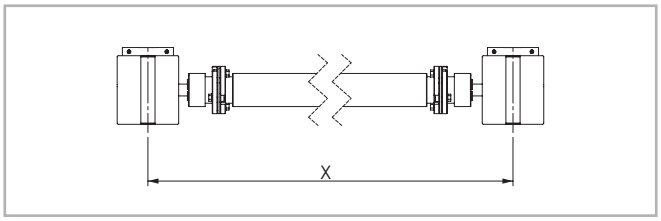

Abb. 14

Passend für Typ	Zapfentyp	D1	D2	D3	Bestellcode	L
MCR/MCH 65	**AP 12**	12	25	45	GK12P...1A	L= X-80 [mm]
MCR/MCH 80	**AP 20**	20	40	69,5	GK20P...1A	L= X-97 [mm]
MCR/MCH 105	**AP 25**	25	70	99	GK25P...1A	L= X-130 [mm]

Tab. 31

Zubehör

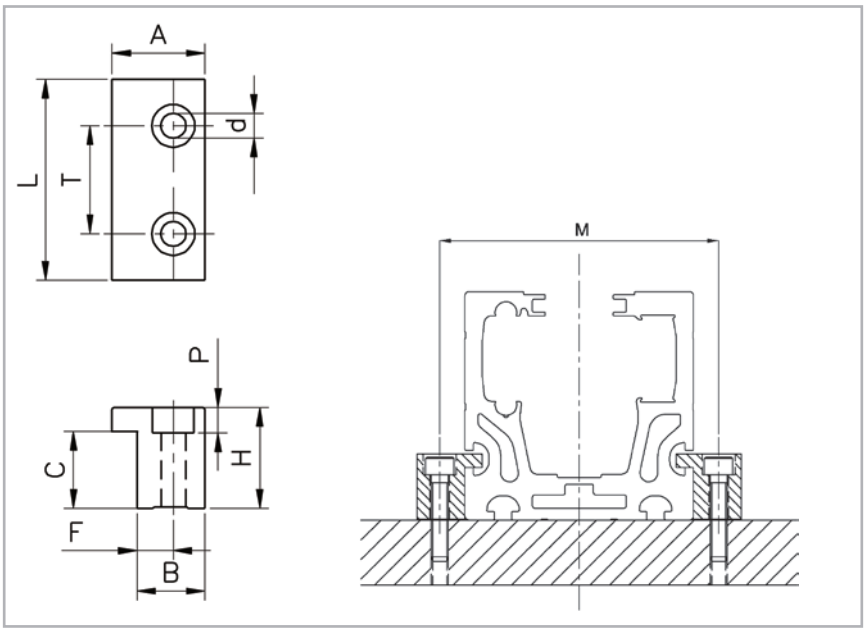

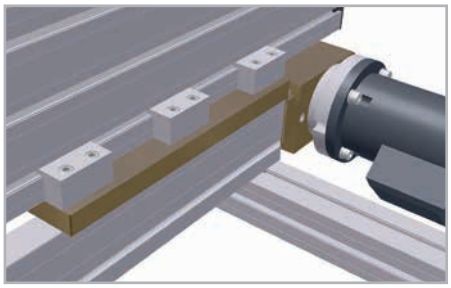

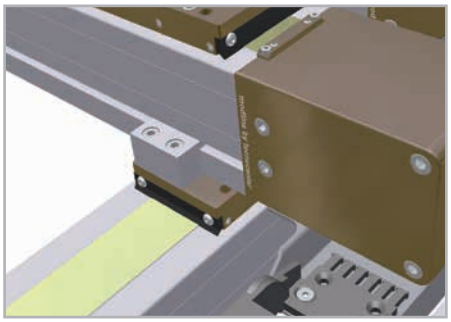

Material: Aluminiumlegierung 6082

Abb. 15

Typ	A	L	T	d	H	P	C	F	B	M	Bestellcode
MCR/MCH 65	25	50	25	6,7	20	6,8	13,5	10	18	87	415.0380
MCR/MCH 80	25	50	25	6,7	25	6,8	18,6	10	18	100	415.0760
MCR/MCH 105	30	50	25	9	30	9,5	23,6	12	22	129	415.0761

Tab. 32

Einsetzbare Muttern und Platten

Federmutter

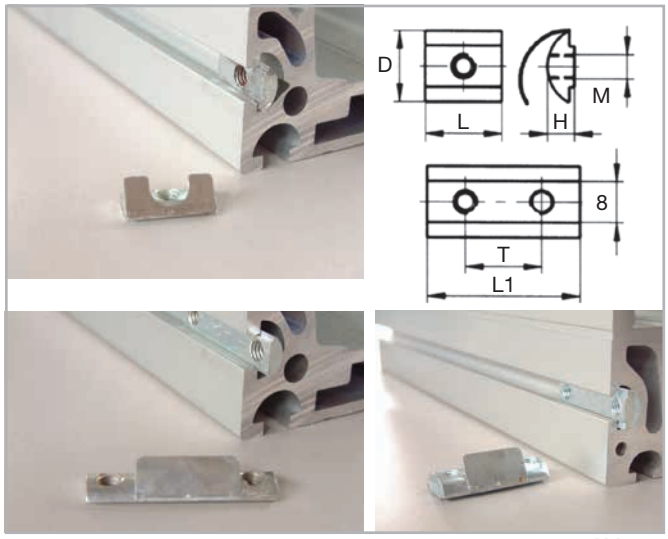

Abb. 16

Die Mutter ist alle Module geeignet (8 mm-Nut).

Material: Mutter aus verzinktem Stahl, mit der Stahlfeder verschweißt.

Einzelmutter	MC 80-105	MC 65
M5	A32-55	B32-55
M6	A32-65	B32-65
M8	A32-85	B32-85

Tab. 33

Doppelmutter	MC 80-105	MC 65
M6	A32-67	B32-67

Tab. 34

Größe					
Basismodul	D	H	L	L1	T
MC 80-105	14	7.8	20	40	30
MC 65	11	4.1	20	40	30

Tab. 35

Einfache Mutter

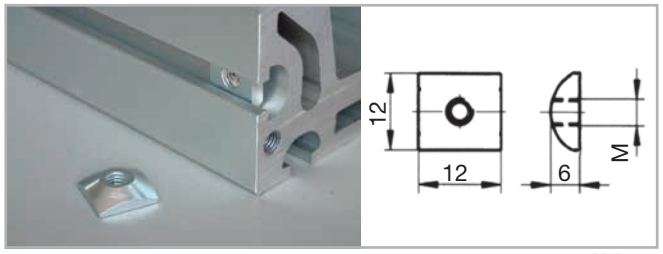

Abb. 17

Material: Verzinkter Stahl.

Vom Ende des Profils her einführen.

Geeignet für die Baureihen: MC 80-105

Gewinde	Bestellcode
M5	209.2431
M6	209.2432
M8	209.2433

Tab. 36

Stirnseitig einsetzbare Federmutter

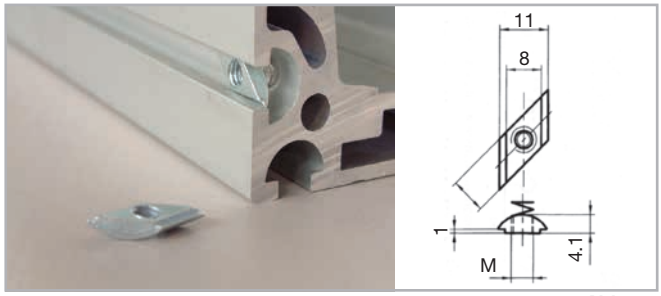

Abb. 18

Material: Verzinkter Stahl, Stahlfeder.

einschwenkbar.

Geeignet für die Baureihen: MC 65

Gewinde	Bestellcode
M3	BD31-30
M4	BD31-40
M5	BD31-50
M6	BD31-60

Tab. 37

Einfache Mutter

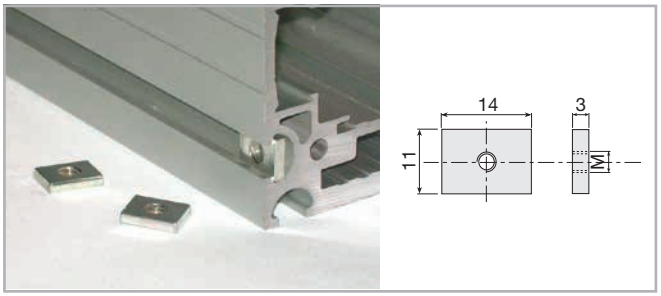

Abb. 19

Material: Verzinkter Stahl.

Durch die Nut einführen.

Geeignet für die Baureihen: MC 65

Gewinde	Bestellcode
M4	D32.40
M5	D32.50
M6	D32.60

Tab. 38

Sensorhalterungen

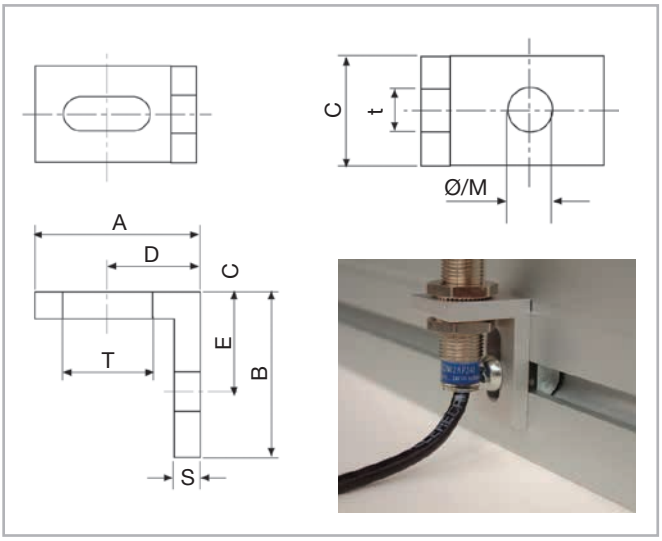

Abb. 20

Material: Natürlich eloxierte, nicht korrosive Legierung

Gewinde								Bestellcode	
A	B	C	D	E	S	Txt	Ø/M	Ø	M
45	45	20	25	25	5	20X6,5	6	A30-76	A 30-86
35	25	20	19	15	5	20X6,5	4	A30-54	A30-64
35	25	20	19	15	5	20X6,5	5	A30-55	A30-65
35	25	20	19	15	5	20X6,5	6	A30-56	A30-66
25	25	15	14	15	4	13,5X5,5	3	B30-53	B30-63
25	25	14	14	15	4	13,5X5,5	4	B30-54	B30-64
25	25	15	14	15	4	13,5X5,5	5	B30-55	B30-65
25	25	15	14	15	4	13,5X5,5	6	B30-56	B30-66

Für alle Module geeignet

Tab. 39

Stahlabdeckung für die Baureihe MCR/MCH 80-105

Material: Edelstahlfolie

Optional: Zum zusätzlichen Schutz vor Staub und Schmutz kann ein magnetischer Dichtungsstreifen am Profil installiert werden, um den Riemen abzudecken. Aufgrund des Magnetstreifens wird empfohlen, die Verwendung in Gegenwart von eisenhaltigen Ablagerungen zu vermeiden.

M = Gewindeausführung

Ø = Ausführung ohne Gewinde

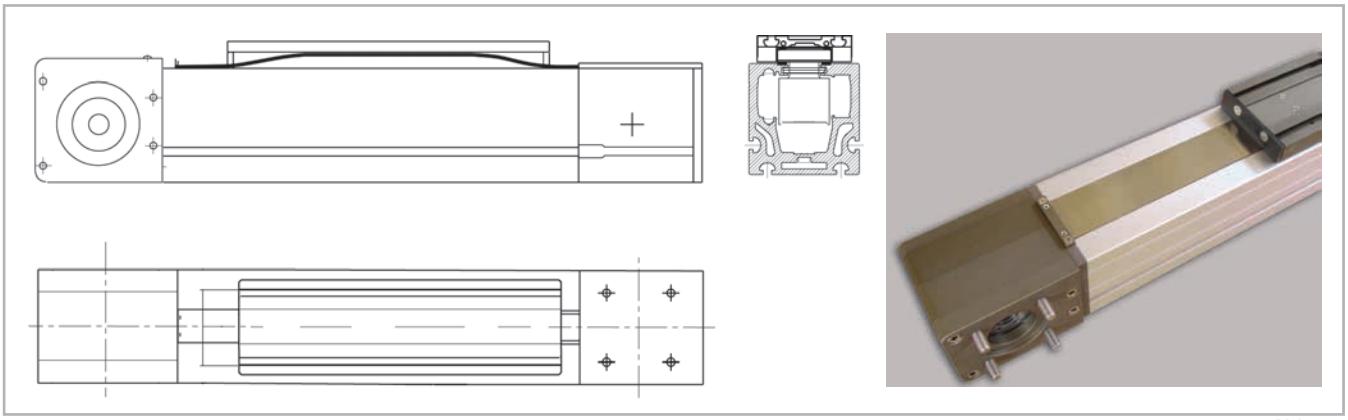

Abb. 21

Bestellschlüssel

Bestellbezeichnung für Lineareinheiten MCR/MCH Serie

MCR **MCH**	**10** **06=65** **08=80** **10=105**	**1A**	**02000**	**1A**	**D**	
					Mehrfache Laufwagen	
				Option Laufwagen		
			L = Gesamtlänge			
		Antriebskopf				
	Lineareinheit Größe *siehe von S. ML-6 bis S. ML-11*					
MCR/MCH Serie *siehe von S. ML-3*						

Um Identifizierungscodes für Actuator Line zu erstellen, besuchen Sie bitte die Seite: **http://configureactuator.rollon.com**

Configure Actuator

Ausrichtung Links/Rechts

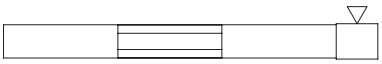

Rechts



Links

TCR/TCS Serie

Beschreibung TCR/TCS

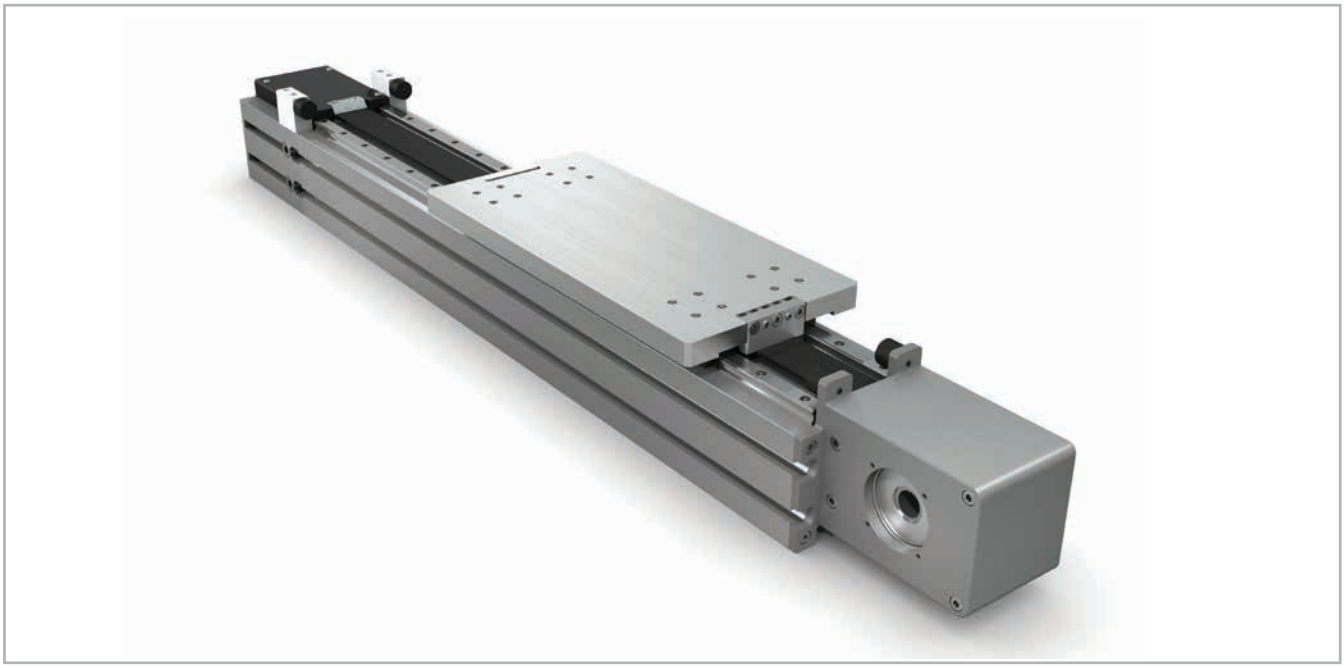

Abb. 22

Die Lineareinheiten der Baureihe TCR/TCS eignen sich besonders für hohe Belastungen, das Ziehen und Schieben sehr schwerer Massen, anspruchsvolle Arbeitszyklen, freitragenden Einbau bei Gantry-Bauweise und für den Betrieb in automatisierten Industrielinien.

Die Baureihe umfasst Lineareinheiten mit selbsttragenden Aluminium-Strangpressprofilen, die in vier Baugrößen von 140 bis 360 mm erhältlich sind. Der Antrieb erfolgt durch einen stahlverstärkten Zahnriemen aus Polyurethan. Zur zusätzlichen Erhöhung der Belastungsfähigkeit sind auch Mehrfachläufer lieferbar.

Diese Einheiten werden vor allem für Anwendungen benutzt, bei denen sehr hohe Belastungen auf sehr engem Raum auftreten und bei denen die Maschinen für die regelmäßigen Wartungsarbeiten nicht angehalten werden können.

TCR
Verfügt über ein doppeltes „Prismatic Rail“-System.

TCS
Verfügt über ein Doppelschienensystem mit vier Führungswagen mit Kugelumlaufführungen.

Aufbau des Systems

Strangpressprofil

Die Strangpressprofile aus eloxiertem Aluminium, die für die Gehäuse der Lineareinheiten der Rollon-Baureihe TCR/TCS verwendet werden, wurden in Zusammenarbeit mit einem auf diesem Gebiet führenden Unternehmen entworfen und hergestellt, um die richtige Kombination aus hoher mechanischer Festigkeit und reduziertem Gewicht zu erreichen. Die für das eloxierte Aluminium verwendete Legierung 6060 (zu den physikalischen und chemischen Eigenschaften siehe unten) wurde mit Abmessungstoleranzen stranggepresst, die der Norm EN 755-9 entsprechen.

Antriebsriemen

In den Lineareinheiten der TCR/TCS Serie werden stahlverstärkte Zahnriemen aus Polyurethan mit AT-Zahnprofil eingesetzt. Dieser Zahnriementyp hat sich in Bezug auf zulässige Antriebsmomente, Kompaktheit und Geräuschentwicklung als der zweckmäßigste für die Antriebsübertragung in Lineareinheiten erwiesen. Die Kombination mit Nullspiel-Zahnriemenscheiben ermöglicht so Wechselbelastungen ohne Umkehrspiel. Durch Ausnutzung der durch das Profil vorgegebenen maximalen Zahnriemenbreite und Einstellung einer optimalen Vorspannung des Riemens können die folgenden Eigenschaften erreicht werden:

- **Hohe Verfahrgeschwindigkeiten**
- **Geringe Geräuschentwicklung**
- **Niedriger Verschleiß**

Laufwagen

Der Laufwagen der Lineareinheiten der TCR/TCS Serie besteht aus eloxiertem Aluminium.

Allgemeine Daten des verwendeten Aluminiums: AL 6060

Chemische Zusammensetzung [%]

Al	Mg	Si	Fe	Mn	Zn	Cu	Verunreinigungen
Rest	0,35-0,60	0,30-0,60	0,30	0,10	0,10	0,10	0,05-0,15

Tab. 40

Physikalische Eigenschaften

Dichte	Elastizitäts-modul	Wärmeausdehnungs-koeffizient (20°-100°C)	Wärmeleitfähigkeit (20°C)	Spezifische Wärme (0°-100°C)	Spez. Widerstand	Schmelz temperatur
$\frac{kg}{dm^3}$	$\frac{kN}{mm^2}$	$\frac{10^{-6}}{K}$	$\frac{W}{m \cdot K}$	$\frac{J}{kg \cdot K}$	$\Omega \cdot m \cdot 10^{-9}$	°C
2,7	70	23,8	200	880-900	33	600-655

Tab. 41

Mechanische Eigenschaften

Rm	Rp (02)	A	HB
$\frac{N}{mm^2}$	$\frac{N}{mm^2}$	%	—
250	200	10	75

Tab. 42

Führungssystem

Das Führungssystem ist ausschlaggebend für die maximal zulässigen Tragzahlen, Geschwindigkeiten und Beschleunigung.

TCR mit Prismatic Rail:

Die Schienen des Systems „Prismatic Rail“ bestehen aus speziell behandeltem Kohlenstoffstahl und sind mit Lebensdauergeschmierten Lagern ausgestattet. Dank dieser Lösung eignet sich TCR speziell für schmutzige Umgebungen und hohe Dynamiken bei der Automatisierung.

- Die prismatischen Schienen mit hoher Belastbarkeit sind in einem eigenen Sitz im Aluminiumgehäuse untergebracht.
- Der Laufwagen ist mit einer Vorspannung versehen, um Belastungen in den vier Hauptrichtungen zu widerstehen.
- Gehärtete und geschliffene Führungsschienen aus Stahl.
- Die Läufer sind mit Filzelementen zur Selbstschmierung ausgestattet.

Merkmale des beschriebenen linearen Bewegungssystems:

- Geeignet für schmutzige Umgebungen
- Hohe Geschwindigkeit und Beschleunigung
- Wartungsarm
- Hohe Tragzahlen
- Geringe Reibung
- Lange Lebensdauer
- Geringe Geräuschentwicklung

TCS mit Kugelumlaufführungen:

- Die Kugelumlaufführungen mit hoher Belastbarkeit sind in einem eigenen Sitz im Aluminiumgehäuse untergebracht.
- Der Laufwagen ist mit vorgespannten Kugellagerblöcken ausgestattet, um Belastungen in den vier Hauptrichtungen zu widerstehen.
- Die Linearführungswagen sind zusätzlich mit einer Kugelkette ausgerüstet. Die Kugelkette sorgt dafür, dass die Wälzkörper während ihrer Bewegung durch den Linearführungswagen in Abstand zueinander gehalten und in den Laufbahnen geführt werden.
- Die Blöcke verfügen über Dichtungen auf beiden Seiten.

Merkmale des beschriebenen linearen Bewegungssystems:

- Hohe zulässige Biegemomente
- Hohe Bewegungsgenauigkeit
- Hohe Geschwindigkeit und Beschleunigung
- Hohe Tragzahlen
- Hohe Steifigkeit
- Geringe Reibung
- Lange Lebensdauer
- Geringe Geräuschentwicklung

TCR Schnitt

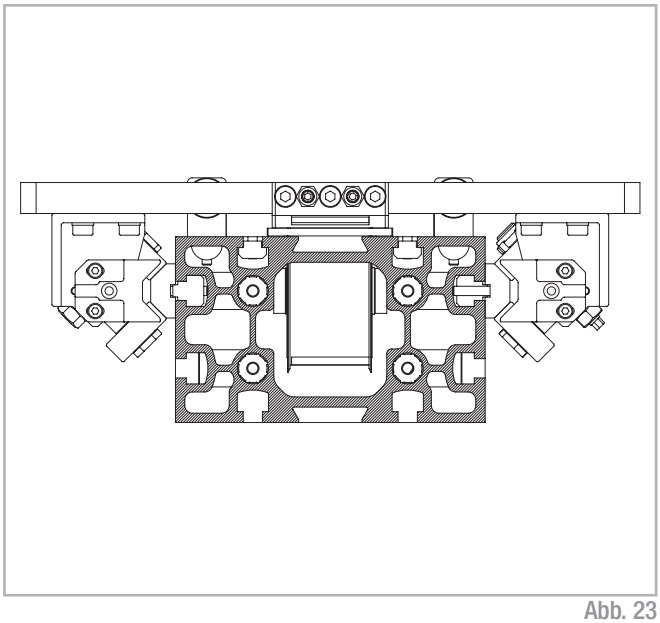

Abb. 23

TCS Schnitt

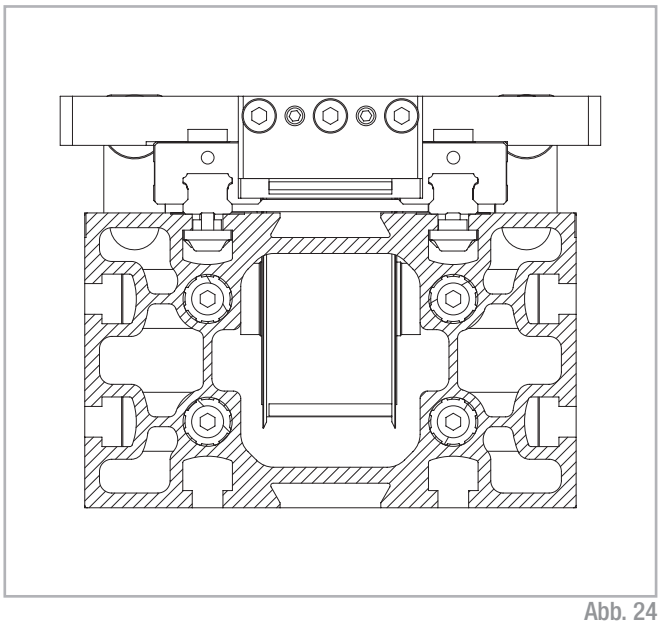

Abb. 24

TCR 140

Abmessungen TCR 140

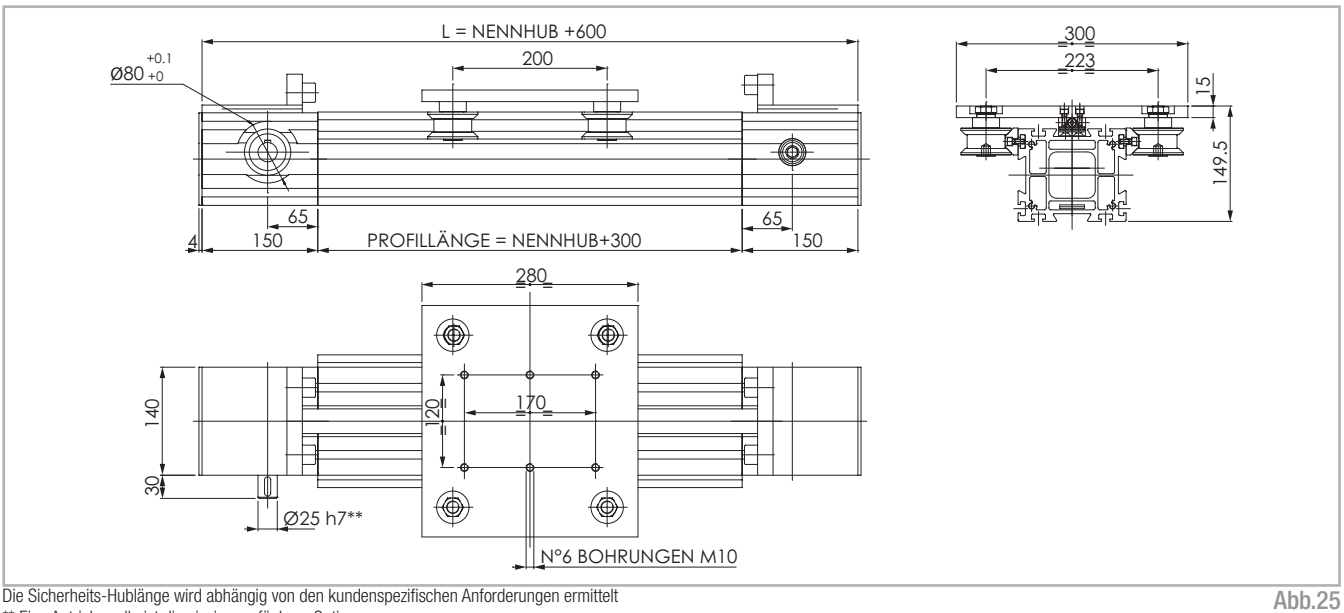

Die Sicherheits-Hublänge wird abhängig von den kundenspezifischen Anforderungen ermittelt
** Eine Antriebswelle ist die einzige verfügbare Option

Abb.25

Technische Daten

	Typ
	TCR 140
Maximale Hublänge [mm]	9700
Max. Wiederholgenauigkeit [mm]*1	± 0,1
Maximale Geschwindigkeit [m/s]	5
Maximale Beschleunigung [m/s²]	20
Zahnriemen-Typ	32 AT 10
Typ Zahnriemenscheibe	Z 32
Riemenscheibendurchmesser [mm]	101,86
Laufwagenhub je Umdrehung Zahnriemenscheibe [mm]	320
Gewicht des Laufwagens [kg]	6,0
Gewicht Hub Null [kg]	21,2
Gewicht je 100 mm Hub [kg]	2,2
Losbrechmoment [Nm]	3
Riemenscheiben-Trägheitsmoment [g mm²]	978467
Schienengröße [mm]	35x16

*1) Die Wiederholgenauigkeitist abhängig von der verwendeten Antriebsart

Tab. 43

Flächenträgheitsmomente der Aluminiumprofile

Typ	I_x [10^7 mm⁴]	I_y [10^7 mm⁴]	I_p [10^7 mm⁴]
TCR 140	1,148	0,892	2,040

Tab. 44

Antriebsriemen

Der Antriebsriemen besteht aus abriebfestem stahlverstärktem Polyurethan für hohe Zugkräfte.

Typ	Riementyp	Riemenbreite [mm]	Gewicht [kg/m]
TCR 140	32 AT 10	32	0,185

Tab. 45

Riemenlänge (mm) = 2 x L - 160

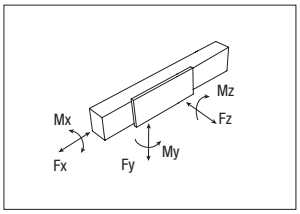

Tragzahlen

Typ	F_x [N]		F_y [N]		F_z [N]	M_x [Nm]	M_y [Nm]	M_z [Nm]
	Stat.	Dyn.	Stat.	Dyn.	Stat.	Stat.	Stat.	Stat.
TCR 140	3187	2170	6000	23405	4000	280	400	600

Siehe Prüfung unter Statische Belastung und Lebensdauer auf Seite SL-2ff

Tab. 46

TCS 140

Abmessungen TCS 140

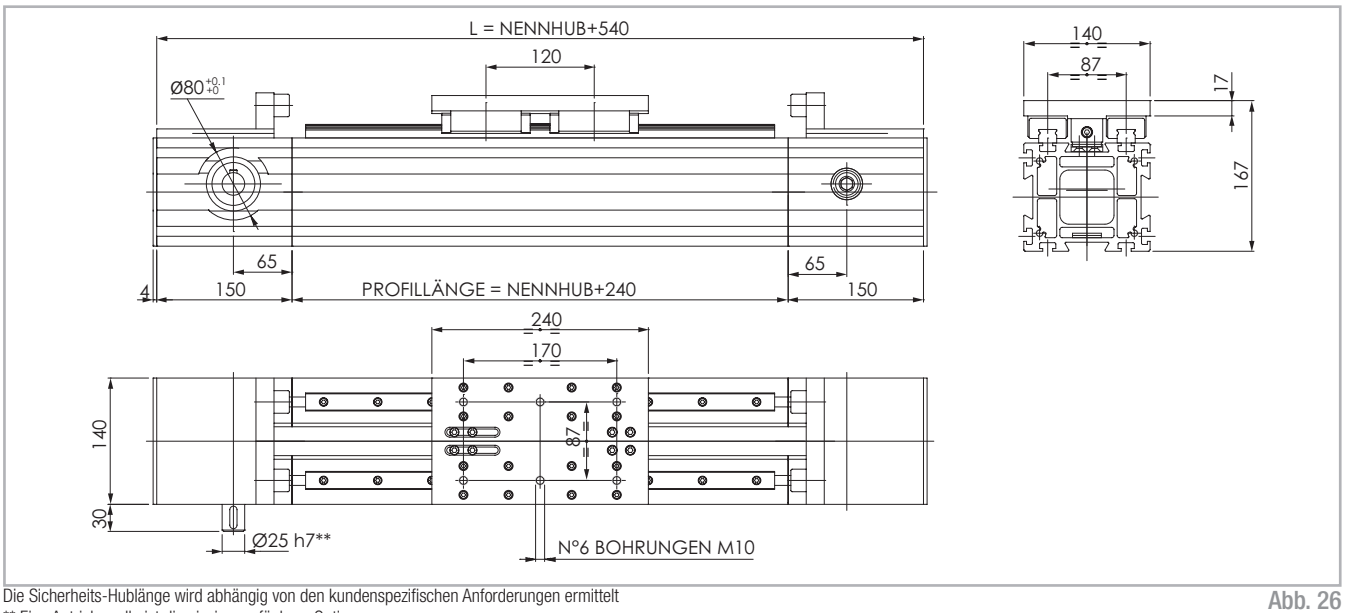

Die Sicherheits-Hublänge wird abhängig von den kundenspezifischen Anforderungen ermittelt
** Eine Antriebswelle ist die einzige verfügbare Option

Abb. 26

Technische Daten

	Typ
	TCS 140
Maximale Hublänge [mm]	9760
Max. Wiederholgenauigkeit [mm]*1	± 0,1
Maximale Geschwindigkeit [m/s]	5
Maximale Beschleunigung [m/s²]	50
Zahnriemen-Typ	32 AT 10
Typ Zahnriemenscheibe	Z 32
Riemenscheibendurchmesser [mm]	101,86
Laufwagenhub je Umdrehung Zahnriemenscheibe [mm]	320
Gewicht des Laufwagens [kg]	4,2
Gewicht Hub Null [kg]	18
Gewicht je 100 mm Hub [kg]	1,9
Losbrechmoment [Nm]	3,5
Riemenscheiben-Trägheitsmoment [g mm²]	978467
Schienengröße [mm]	20

*1) Die Wiederholgenauigkeitist abhängig von der verwendeten Antriebsart

Tab. 47

Flächenträgheitsmomente der Aluminiumprofile

Typ	I_x [10^7 mm⁴]	I_y [10^7 mm⁴]	I_p [10^7 mm⁴]
TCS 140	1,148	0,892	2,040

Tab. 48

Antriebsriemen

Der Antriebsriemen besteht aus abriebfestem stahlverstärktem Polyurethan für hohe Zugkräfte.

Typ	Riementyp	Riemenbreite [mm]	Gewicht [kg/m]
TCS 140	32 AT 10	32	0,185

Tab. 49

Riemenlänge (mm) = 2 x L - 100

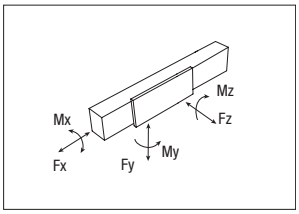

Tragzahlen

Typ	F_x [N]		F_y [N]		F_z [N]	M_x [Nm]	M_y [Nm]	M_z [Nm]
	Stat.	Dyn.	Stat.	Dyn	Stat.	Stat.	Stat.	Stat.
TCS 140	3187	2170	153600	70798	153600	6682	9216	9216

Siehe Prüfung unter Statische Belastung und Lebensdauer auf Seite SL-2ff

Tab. 50

TCR 170

Abmessungen TCR 170

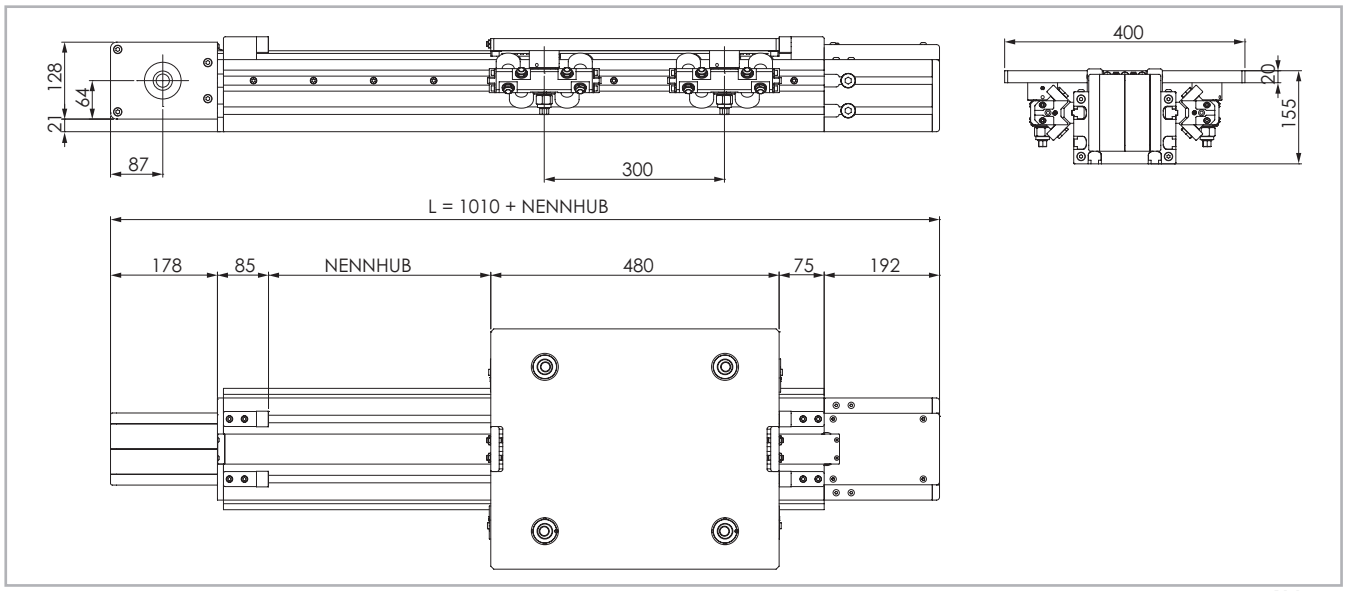

Die Sicherheits-Hublänge wird abhängig von den kundenspezifischen Anforderungen ermittelt

Abb. 27

Technische Daten

	Typ
	TCR 170
Maximale Hublänge [mm]	11360
Max. Wiederholgenauigkeit [mm]*1	± 0,1
Maximale Geschwindigkeit [m/s]	5
Maximale Beschleunigung [m/s²]	20
Zahnriemen-Typ	50 AT 10 HP
Typ Zahnriemenscheibe	Z 30
Riemenscheibendurchmesser [mm]	95,49
Laufwagenhub je Umdrehung Zahnriemenscheibe [mm]	300
Gewicht des Laufwagens [kg]	17,2
Gewicht Hub Null [kg]	51,1
Gewicht je 100 mm Hub [kg]	2,4
Losbrechmoment [Nm]	4,2
Riemenscheiben-Trägheitsmoment [g mm²]	7574717
Schienengröße [mm]	35x16

*1) Die Wiederholgenauigkeitist abhängig von der verwendeten Antriebsart

Tab. 51

Flächenträgheitsmomente der Aluminiumprofile

Typ	I_x [10^7 mm⁴]	I_y [10^7 mm⁴]	I_p [10^7 mm⁴]
TCR 170	1,973	0,984	2,957

Tab. 52

Antriebsriemen

Der Antriebsriemen besteht aus abriebfestem stahlverstärktem Polyurethan für hohe Zugkräfte.

Typ	Riementyp	Riemenbreite [mm]	Gewicht [kg/m]
TCR 170	50 AT 10 HP	50	0,290

Tab. 53

Riemenlänge (mm) = 2 x L - 250

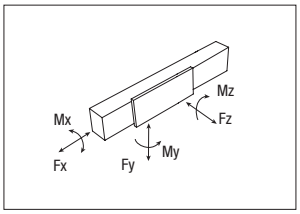

Tragzahlen

Typ	F_x [N]		F_y [N]		F_z [N]	M_x [Nm]	M_y [Nm]	M_z [Nm]
	Stat.	Dyn.	Stat.	Dyn	Stat.	Stat.	Stat.	Stat.
TCR 170	4980	3300	14142	65928	14142	1202	2121	2121

Siehe Prüfung unter Statische Belastung und Lebensdauer auf Seite SL-2ff

Tab. 54

TCS 170

Abmessungen TCS 170

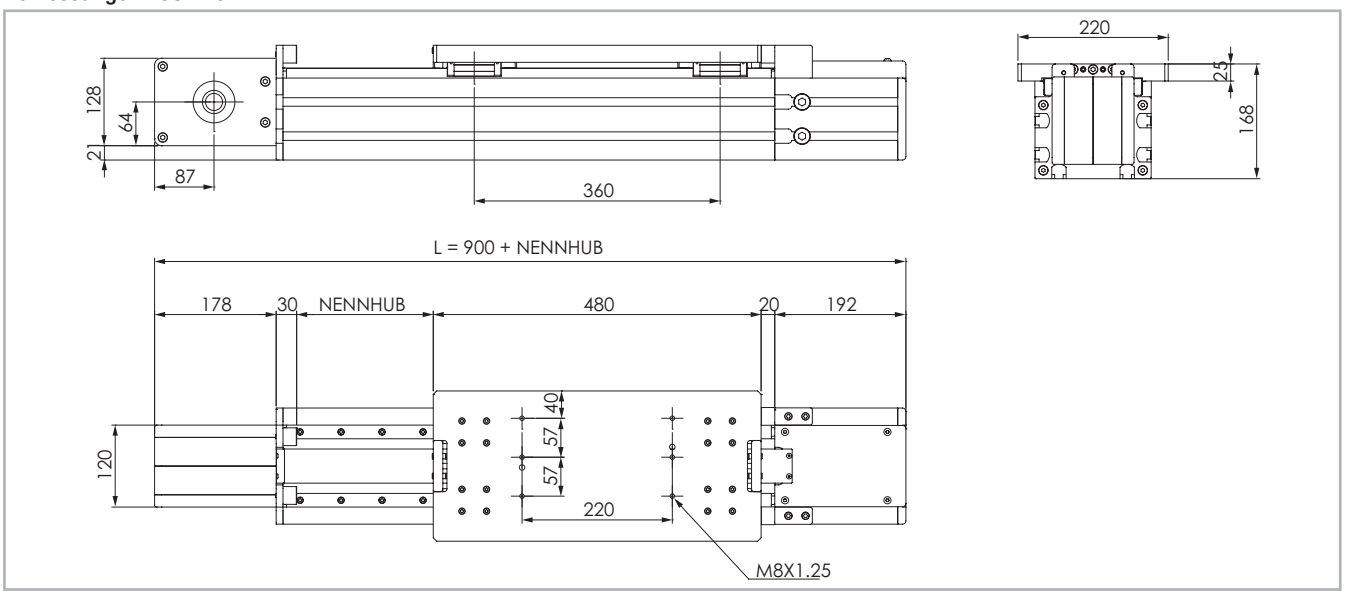

Die Sicherheits-Hublänge wird abhängig von den kundenspezifischen Anforderungen ermittelt

Abb. 28

Technische Daten

	Typ
	TCS 170
Maximale Hublänge [mm]	11470
Max. Wiederholgenauigkeit [mm]*1	± 0,1
Maximale Geschwindigkeit [m/s]	5
Maximale Beschleunigung [m/s²]	50
Zahnriemen-Typ	50 AT 10 HP
Typ Zahnriemenscheibe	Z 30
Riemenscheibendurchmesser [mm]	95,49
Laufwagenhub je Umdrehung Zahnriemenscheibe [mm]	300
Gewicht des Laufwagens [kg]	8,6
Gewicht Hub Null [kg]	34,2
Gewicht je 100 mm Hub [kg]	2,2
Losbrechmoment [Nm]	4,8
Riemenscheiben-Trägheitsmoment [g mm²]	7574717
Schienengröße [mm]	20

*1) Die Wiederholgenauigkeitist abhängig von der verwendeten Antriebsart

Tab. 55

Flächenträgheitsmomente der Aluminiumprofile

Typ	I_x [10^7 mm⁴]	I_y [10^7 mm⁴]	I_p [10^7 mm⁴]
TCS 170	1,973	0,984	2,957

Tab. 56

Antriebsriemen

Der Antriebsriemen besteht aus abriebfestem stahlverstärktem Polyurethan für hohe Zugkräfte.

Typ	Riementyp	Riemenbreite [mm]	Gewicht [kg/m]
TCS 170	50 AT 10 HP	50	0,290

Tab. 57

Riemenlänge (mm) = 2 x L - 250

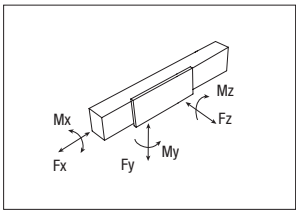

Tragzahlen

Typ	F_x [N]		F_y [N]		F_z [N]	M_x [Nm]	M_y [Nm]	M_z [Nm]
	Stat.	Dyn.	Stat.	Dyn	Stat.	Stat.	Stat.	Stat.
TCS 170	4980	3300	153600	70798	153600	7680	27648	27648

Siehe Prüfung unter Statische Belastung und Lebensdauer auf Seite SL-2ff

Tab. 58

TCR 200

Abmessungen TCR 200

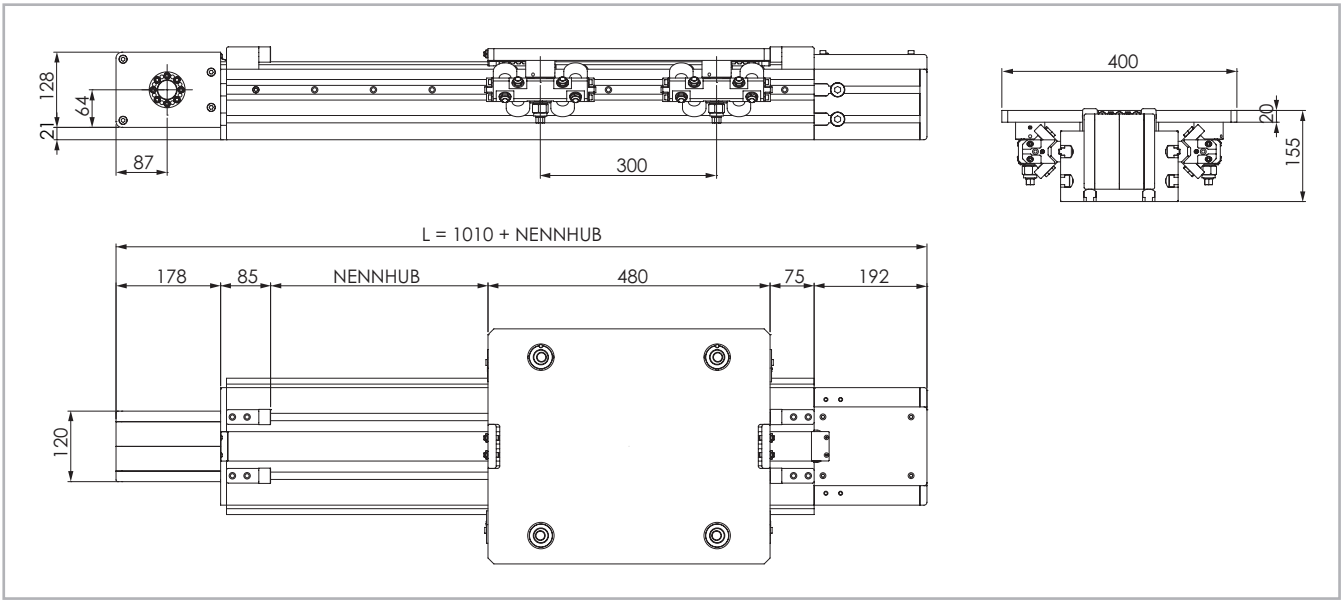

Die Sicherheits-Hublänge wird abhängig von den kundenspezifischen Anforderungen ermittelt

Abb.29

Technische Daten

	Typ
	TCR 200
Maximale Hublänge [mm]	11360
Max. Wiederholgenauigkeit [mm]*1	± 0,1
Maximale Geschwindigkeit [m/s]	5
Maximale Beschleunigung [m/s²]	20
Zahnriemen-Typ	50 AT 10 HP
Typ Zahnriemenscheibe	Z 30
Riemenscheibendurchmesser [mm]	95,49
Laufwagenhub je Umdrehung Zahnriemenscheibe [mm]	300
Gewicht des Laufwagens [kg]	17,3
Gewicht Hub Null [kg]	54,5
Gewicht je 100 mm Hub [kg]	2,7
Losbrechmoment [Nm]	4,2
Riemenscheiben-Trägheitsmoment [g mm²]	7574717
Schienengröße [mm]	35x16

*1) Die Wiederholgenauigkeitist abhängig von der verwendeten Antriebsart

Tab. 59

Flächenträgheitsmomente der Aluminiumprofile

Typ	I_x [10^7 mm⁴]	I_y [10^7 mm⁴]	I_p [10^7 mm⁴]
TCR 200	3,270	1,298	4,586

Tab. 60

Antriebsriemen

Der Antriebsriemen besteht aus abriebfestem stahlverstärktem Polyurethan für hohe Zugkräfte.

Typ	Riementyp	Riemenbreite [mm]	Gewicht [kg/m]
TCR 200	50 AT 10 HP	50	0,290

Tab. 61

Riemenlänge (mm) = 2 x L - 250

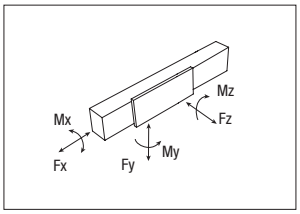

Tragzahlen

Typ	F_x [N]		F_y [N]		F_z [N]	M_x [Nm]	M_y [Nm]	M_z [Nm]
	Stat.	Dyn.	Stat.	Dyn	Stat.	Stat.	Stat.	Stat.
TCR 200	4980	3300	14142	65928	14142	1414	2121	2121

Siehe Prüfung unter Statische Belastung und Lebensdauer auf Seite SL-2ff

Tab. 62

TCS 200

Abmessungen TCS 200

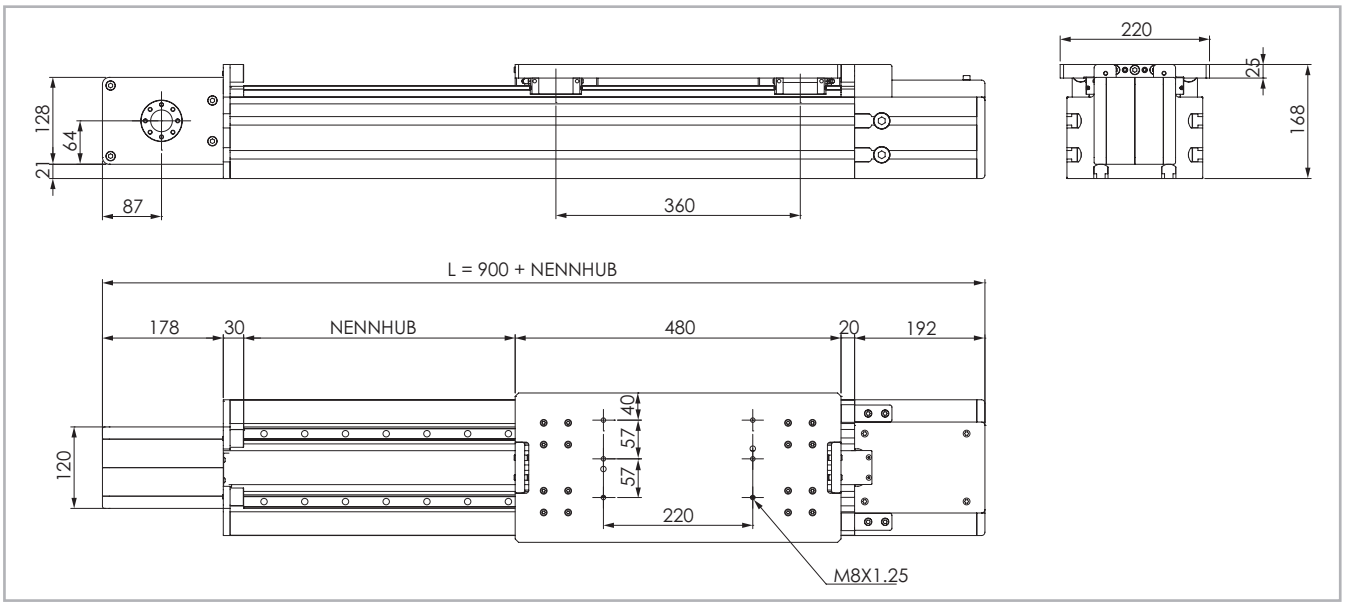

Die Sicherheits-Hublänge wird abhängig von den kundenspezifischen Anforderungen ermittelt

Abb. 30

Technische Daten

	Typ
	TCS 200
Maximale Hublänge [mm]	11470
Max. Wiederholgenauigkeit [mm]*1	± 0,1
Maximale Geschwindigkeit [m/s]	5
Maximale Beschleunigung [m/s²]	50
Zahnriemen-Typ	50 AT 10 HP
Typ Zahnriemenscheibe	Z 30
Riemenscheibendurchmesser [mm]	95,49
Laufwagenhub je Umdrehung Zahnriemenscheibe [mm]	300
Gewicht des Laufwagens [kg]	8,6
Gewicht Hub Null [kg]	39,7
Gewicht je 100 mm Hub [kg]	2,6
Losbrechmoment [Nm]	4,8
Riemenscheiben-Trägheitsmoment [g mm²]	7574717
Schienengröße [mm]	20

*1) Die Wiederholgenauigkeitist abhängig von der verwendeten Antriebsart

Tab. 63

Flächenträgheitsmomente der Aluminiumprofile

Typ	I_x [10^7 mm⁴]	I_y [10^7 mm⁴]	I_p [10^7 mm⁴]
TCS 200	3,270	1,298	4,586

Tab. 64

Antriebsriemen

Der Antriebsriemen besteht aus abriebfestem stahlverstärktem Polyurethan für hohe Zugkräfte.

Typ	Riementyp	Riemenbreite [mm]	Gewicht [kg/m]
TCS 200	50 AT 10 HP	50	0,290

Tab. 65

Riemenlänge (mm) = 2 x L - 250

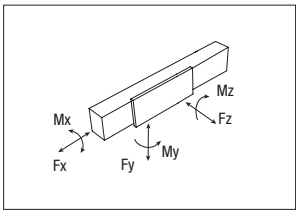

Tragzahlen

Typ	F_x [N]		F_y [N]		F_z [N]	M_x [Nm]	M_y [Nm]	M_z [Nm]
	Stat.	Dyn.	Stat.	Dyn	Stat.	Stat.	Stat.	Stat.
TCS 200	4980	3300	153600	70798	153600	7680	27648	27648

Siehe Prüfung unter Statische Belastung und Lebensdauer auf Seite SL-2ff

Tab. 66

TCR 220

Abmessungen TCR 220

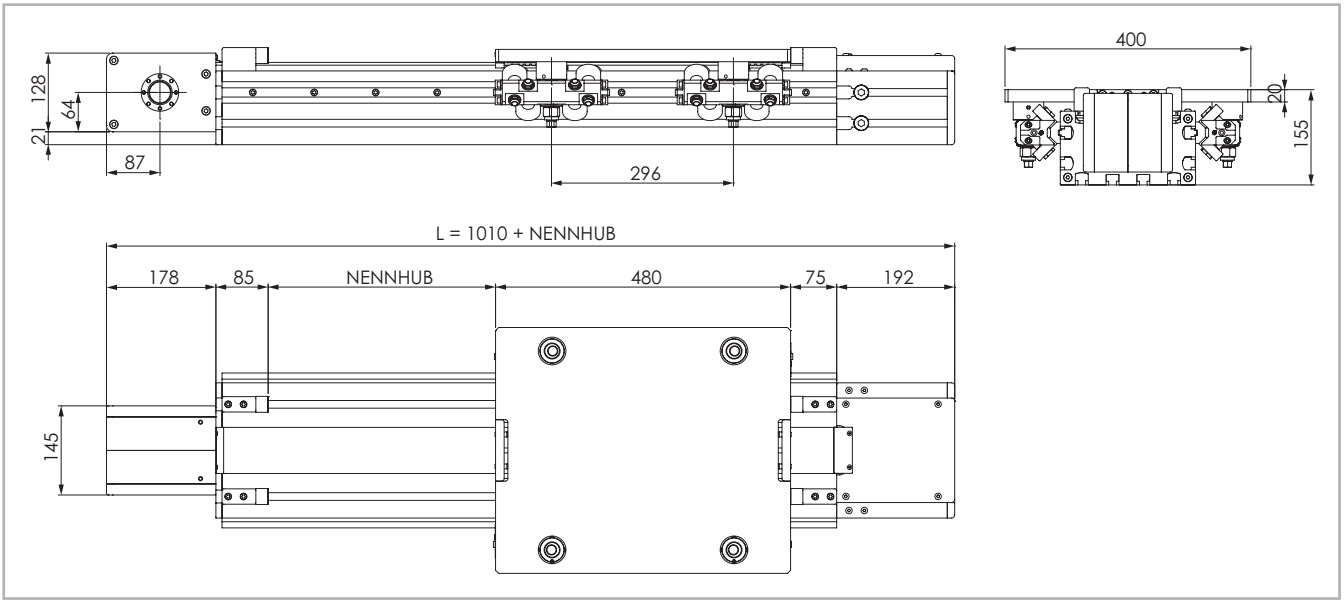

Die Sicherheits-Hublänge wird abhängig von den kundenspezifischen Anforderungen ermittelt

Abb. 31

Technische Daten

	Typ
	TCR 220
Maximale Hublänge [mm]	11360
Max. Wiederholgenauigkeit [mm]*1	± 0,1
Maximale Geschwindigkeit [m/s]	5
Maximale Beschleunigung [m/s²]	20
Zahnriemen-Typ	75 AT 10 HP
Typ Zahnriemenscheibe	Z 30
Riemenscheibendurchmesser [mm]	95,49
Laufwagenhub je Umdrehung Zahnriemenscheibe [mm]	300
Gewicht des Laufwagens [kg]	17,3
Gewicht Hub Null [kg]	60,1
Gewicht je 100 mm Hub [kg]	3,7
Losbrechmoment [Nm]	5,8
Riemenscheiben-Trägheitsmoment [g mm²]	9829829
Schienengröße [mm]	35x16

*1) Die Wiederholgenauigkeitist abhängig von der verwendeten Antriebsart

Tab. 67

Flächenträgheitsmomente der Aluminiumprofile

Typ	I_x [10^7 mm⁴]	I_y [10^7 mm⁴]	I_p [10^7 mm⁴]
TCR 220	4,625	1,559	6,184

Tab. 68

Antriebsriemen

Der Antriebsriemen besteht aus abriebfestem stahlverstärktem Polyurethan für hohe Zugkräfte.

Typ	Riementyp	Riemenbreite [mm]	Gewicht [kg/m]
TCR 220	75 AT 10 HP	75	0,435

Tab. 69

Riemenlänge (mm) = 2 x L - 250

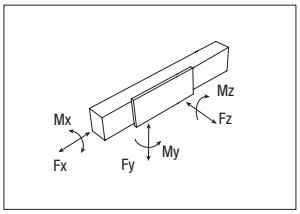

Tragzahlen

Typ	F_x [N]		F_y [N]		F_z [N]	M_x [Nm]	M_y [Nm]	M_z [Nm]
	Stat.	Dyn.	Stat.	Dyn	Stat.	Stat.	Stat.	Stat.
TCR 220	7470	4950	14.142	65928	14142	1556	2093	2093

Siehe Prüfung unter Statische Belastung und Lebensdauer auf Seite SL-2ff

Tab. 70

TCS 220

Abmessungen TCS 220

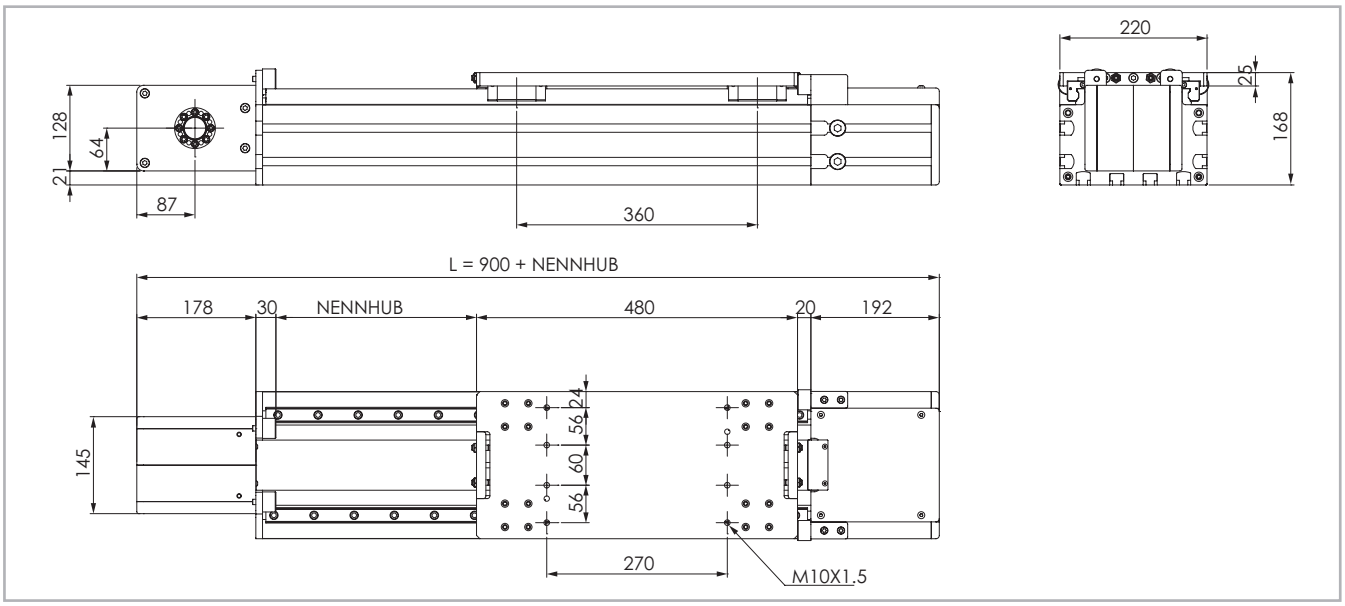

Die Sicherheits-Hublänge wird abhängig von den kundenspezifischen Anforderungen ermittelt

Abb. 32

Technische Daten

	Typ
	TCS 220
Maximale Hublänge [mm]	11470
Max. Wiederholgenauigkeit [mm]*1	± 0,1
Maximale Geschwindigkeit [m/s]	5
Maximale Beschleunigung [m/s²]	50
Zahnriemen-Typ	75 AT 10 HP
Typ Zahnriemenscheibe	Z 30
Riemenscheibendurchmesser [mm]	95,49
Laufwagenhub je Umdrehung Zahnriemenscheibe [mm]	300
Gewicht des Laufwagens [kg]	9,5
Gewicht Hub Null [kg]	49,3
Gewicht je 100 mm Hub [kg]	3,2
Losbrechmoment [Nm]	6,9
Riemenscheiben-Trägheitsmoment [g mm²]	9829829
Schienengröße [mm]	25

*1) Die Wiederholgenauigkeitist abhängig von der verwendeten Antriebsart

Tab. 71

Flächenträgheitsmomente der Aluminiumprofile

Typ	I_x [10^7 mm⁴]	I_y [10^7 mm⁴]	I_p [10^7 mm⁴]
TCS 220	4,625	1,559	6,184

Tab. 72

Antriebsriemen

Der Antriebsriemen besteht aus abriebfestem stahlverstärktem Polyurethan für hohe Zugkräfte.

Typ	Riementyp	Riemenbreite [mm]	Gewicht [kg/m]
TCS 220	75 AT 10 HP	75	0,435

Tab. 73

Riemenlänge (mm) = 2 x L - 250

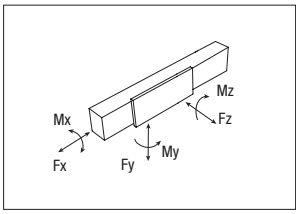

Tragzahlen

Typ	F_x [N]		F_y [N]		F_z [N]	M_x [Nm]	M_y [Nm]	M_z [Nm]
	Stat.	Dyn.	Stat.	Dyn	Stat.	Stat.	Stat.	Stat.
TCS 220	7470	4950	258800	116833	258800	19410	46584	46584

Siehe Prüfung unter Statische Belastung und Lebensdauer auf Seite SL-2ff

Tab. 74

TCR 230

Abmessungen TCR 230

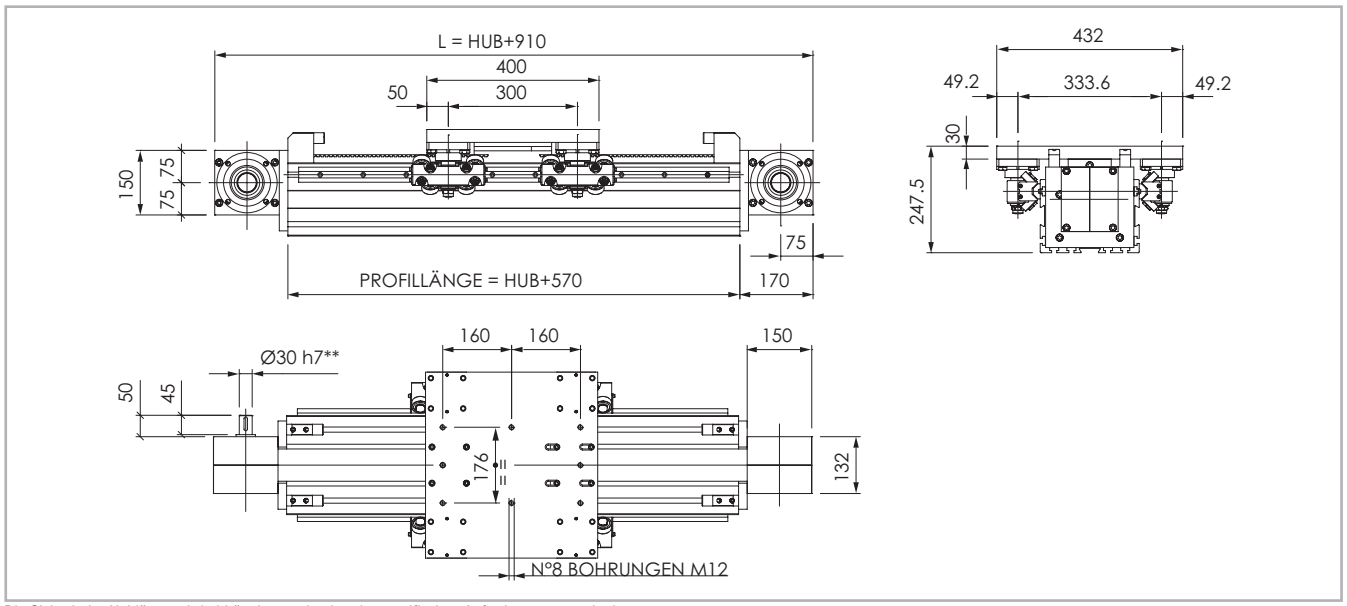

Die Sicherheits-Hublänge wird abhängig von den kundenspezifischen Anforderungen ermittelt
** Eine Antriebswelle ist die einzige verfügbare Option

Abb. 33

Technische Daten

	Typ
	TCR 230
Maximale Hublänge [mm]	11430
Max. Wiederholgenauigkeit [mm]*1	± 0,1
Maximale Geschwindigkeit [m/s]	5
Maximale Beschleunigung [m/s²]	20
Zahnriemen-Typ	75 AT 10
Typ Zahnriemenscheibe	Z 40
Riemenscheibendurchmesser [mm]	127,32
Laufwagenhub je Umdrehung Zahnriemenscheibe [mm]	400
Gewicht des Laufwagens [kg]	23,0
Gewicht Hub Null [kg]	60
Gewicht je 100 mm Hub [kg]	3,3
Losbrechmoment [Nm]	10,5
Riemenscheiben-Trägheitsmoment [g mm²]	12020635
Schienengröße [mm]	35x16

*1) Die Wiederholgenauigkeitist abhängig von der verwendeten Antriebsart

Tab. 75

Flächenträgheitsmomente der Aluminiumprofile

Typ	I_x [10^7 mm⁴]	I_y [10^7 mm⁴]	I_p [10^7 mm⁴]
TCR 230	6,501	3,778	1,028

Tab. 76

Antriebsriemen

Der Antriebsriemen besteht aus abriebfestem stahlverstärktem Polyurethan für hohe Zugkräfte.

Typ	Riementyp	Riemenbreite [mm]	Gewicht [kg/m]
TCR 230	75 AT 10	75	0,435

Tab. 77

Riemenlänge (mm) = 2 x L - 100

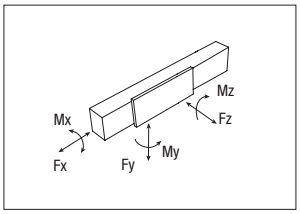

Tragzahlen

Typ	F_x [N]		F_y [N]		F_z [N]	M_x [Nm]	M_y [Nm]	M_z [Nm]
	Stat.	Dyn.	Stat.	Dyn	Stat.	Stat.	Stat.	Stat.
TCR 230	7470	5220	14142	65928	14142	1626	2121	2121

Siehe Prüfung unter Statische Belastung und Lebensdauer auf Seite SL-2ff

Tab. 78

TCS 230

Abmessungen TCS 230

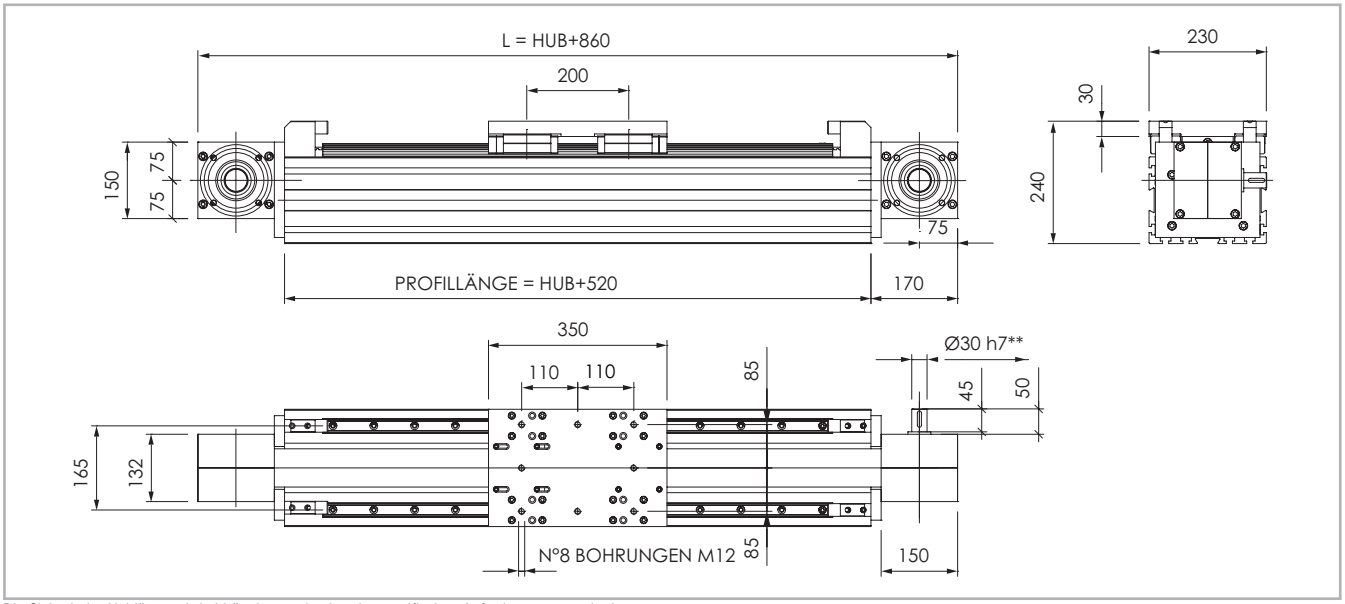

Die Sicherheits-Hublänge wird abhängig von den kundenspezifischen Anforderungen ermittelt
** Eine Antriebswelle ist die einzige verfügbare Option

Abb.34

Technische Daten

	Typ
	TCS 230
Maximale Hublänge [mm]	11480
Max. Wiederholgenauigkeit [mm]*1	± 0,1
Maximale Geschwindigkeit [m/s]	5
Maximale Beschleunigung [m/s²]	50
Zahnriemen-Typ	75 AT 10
Typ Zahnriemenscheibe	Z 40
Riemenscheibendurchmesser [mm]	127,32
Laufwagenhub je Umdrehung Zahnriemenscheibe [mm]	400
Gewicht des Laufwagens [kg]	10,5
Gewicht Hub Null [kg]	43,5
Gewicht je 100 mm Hub [kg]	3,7
Losbrechmoment [Nm]	11,5
Riemenscheiben-Trägheitsmoment [g mm²]	12020635
Schienengröße [mm]	30

*1) Die Wiederholgenauigkeitist abhängig von der verwendeten Antriebsart

Tab. 79

Flächenträgheitsmomente der Aluminiumprofile

Typ	I_x [10^7 mm⁴]	I_y [10^7 mm⁴]	I_p [10^7 mm⁴]
TCS 230	6,501	3,778	1,028

Tab. 80

Antriebsriemen

Der Antriebsriemen besteht aus abriebfestem stahlverstärktem Polyurethan für hohe Zugkräfte.

Typ	Riementyp	Riemenbreite [mm]	Gewicht [kg/m]
TCS 230	75 AT 10	75	0,435

Tab. 81

Riemenlänge (mm) = 2 x L - 30

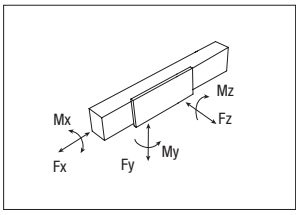

Tragzahlen

Typ	F_x [N]		F_y [N]		F_z [N]	M_x [Nm]	M_y [Nm]	M_z [Nm]
	Stat.	Dyn.	Stat.	Dyn	Stat.	Stat.	Stat.	Stat.
TCS 230	7470	5220	355200	172074	355200	29304	35520	35520

Siehe Prüfung unter Statische Belastung und Lebensdauer auf Seite SL-2ff

Tab. 82

TCR 280

Abmessungen TCR 280

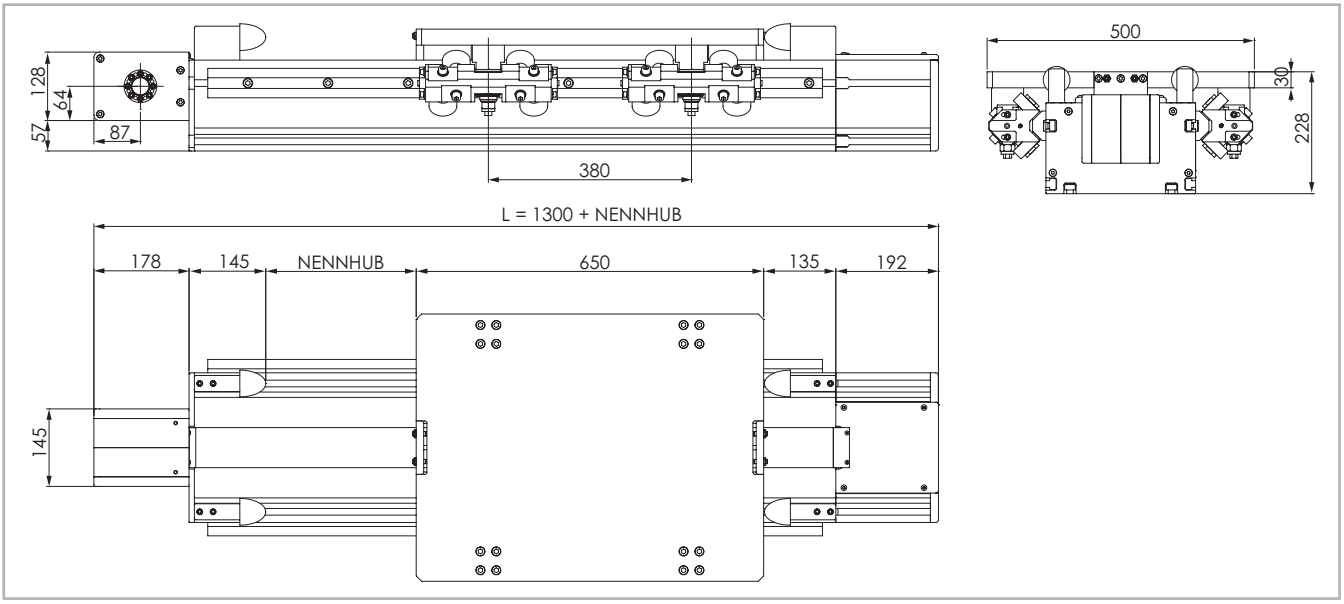

Die Sicherheits-Hublänge wird abhängig von den kundenspezifischen Anforderungen ermittelt

Abb. 35

Technische Daten

	Typ
	TCR 280
Maximale Hublänge [mm]	11070
Max. Wiederholgenauigkeit [mm]*1	± 0,1
Maximale Geschwindigkeit [m/s]	5
Maximale Beschleunigung [m/s²]	20
Zahnriemen-Typ	75 AT 10 HP
Typ Zahnriemenscheibe	Z 30
Riemenscheibendurchmesser [mm]	95,49
Laufwagenhub je Umdrehung Zahnriemenscheibe [mm]	300
Gewicht des Laufwagens [kg]	47,3
Gewicht Hub Null [kg]	126,1
Gewicht je 100 mm Hub [kg]	4,8
Losbrechmoment [Nm]	8,5
Riemenscheiben-Trägheitsmoment [g mm²]	9829829
Schienengröße [mm]	55x25

*1) Die Wiederholgenauigkeitist abhängig von der verwendeten Antriebsart

Tab. 83

Flächenträgheitsmomente der Aluminiumprofile

Typ	I_x [10^7 mm⁴]	I_y [10^7 mm⁴]	I_p [10^7 mm⁴]
TCR 280	12,646	4,829	17,475

Tab. 84

Antriebsriemen

Der Antriebsriemen besteht aus abriebfestem stahlverstärktem Polyurethan für hohe Zugkräfte.

Typ	Riementyp	Riemenbreite [mm]	Gewicht [kg/m]
TCR 280	75 AT 10 HP	75	0,435

Tab. 85

Riemenlänge (mm) = 2 x L - 420

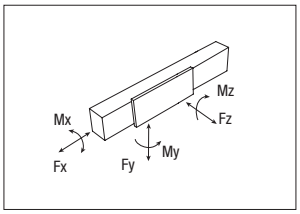

Tragzahlen

Typ	F_x [N]		F_y [N]		F_z [N]	M_x [Nm]	M_y [Nm]	M_z [Nm]
	Stat.	Dyn.	Stat.	Dyn	Stat.	Stat.	Stat.	Stat.
TCR 280	7470	4950	24042	112593	24042	3366	4568	4568

Siehe Prüfung unter Statische Belastung und Lebensdauer auf Seite SL-2ff

Tab. 86

TCS 280

Abmessungen TCS 280

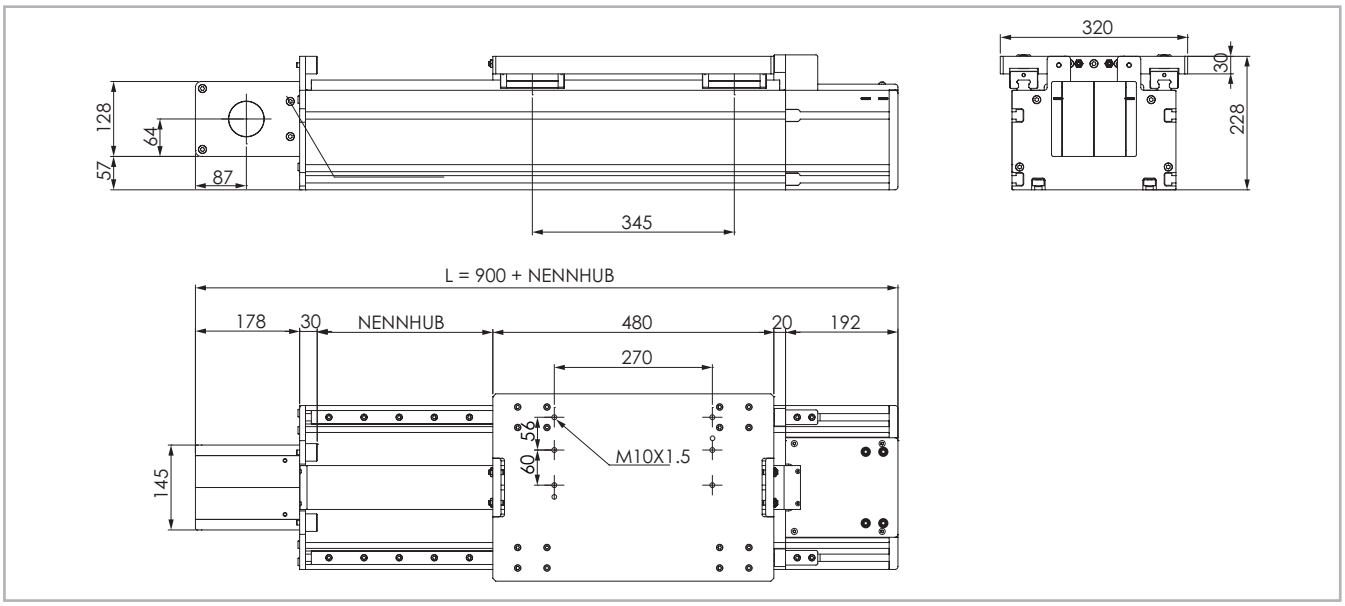

Die Sicherheits-Hublänge wird abhängig von den kundenspezifischen Anforderungen ermittelt

Abb. 36

Technische Daten

	Typ
	TCS 280
Maximale Hublänge [mm]	11470
Max. Wiederholgenauigkeit [mm]*1	± 0,1
Maximale Geschwindigkeit [m/s]	5
Maximale Beschleunigung [m/s²]	50
Zahnriemen-Typ	75 AT 10 HP
Typ Zahnriemenscheibe	Z 30
Riemenscheibendurchmesser [mm]	95,49
Laufwagenhub je Umdrehung Zahnriemenscheibe [mm]	300
Gewicht des Laufwagens [kg]	18
Gewicht Hub Null [kg]	65,1
Gewicht je 100 mm Hub [kg]	4,6
Losbrechmoment [Nm]	8,3
Riemenscheiben-Trägheitsmoment [g mm²]	9829829
Schienengröße [mm]	25

*1) Die Wiederholgenauigkeitist abhängig von der verwendeten Antriebsart

Tab. 87

Flächenträgheitsmomente der Aluminiumprofile

Typ	I_x [10^7 mm⁴]	I_y [10^7 mm⁴]	I_p [10^7 mm⁴]
TCS 280	12,646	4,829	17,475

Tab. 88

Antriebsriemen

Der Antriebsriemen besteht aus abriebfestem stahlverstärktem Polyurethan für hohe Zugkräfte.

Typ	Riemen-typ	Riemenbreite [mm]	Gewicht [kg/m]
TCS 280	75 AT 10 HP	75	0,435

Tab. 89

Riemenlänge (mm) = 2 x L - 250

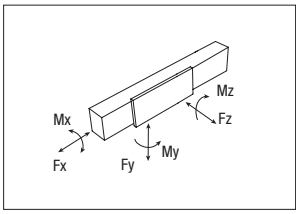

Tragzahlen

Typ	F_x [N]		F_y [N]		F_z [N]	M_x [Nm]	M_y [Nm]	M_z [Nm]
	Stat.	Dyn.	Stat.	Dyn	Stat.	Stat.	Stat.	Stat.
TCS 280	7470	4950	258800	116833	258800	31056	46584	46584

Siehe Prüfung unter Statische Belastung und Lebensdauer auf Seite SL-2ff

Tab. 90

TCR 360

Abmessungen TCR 360

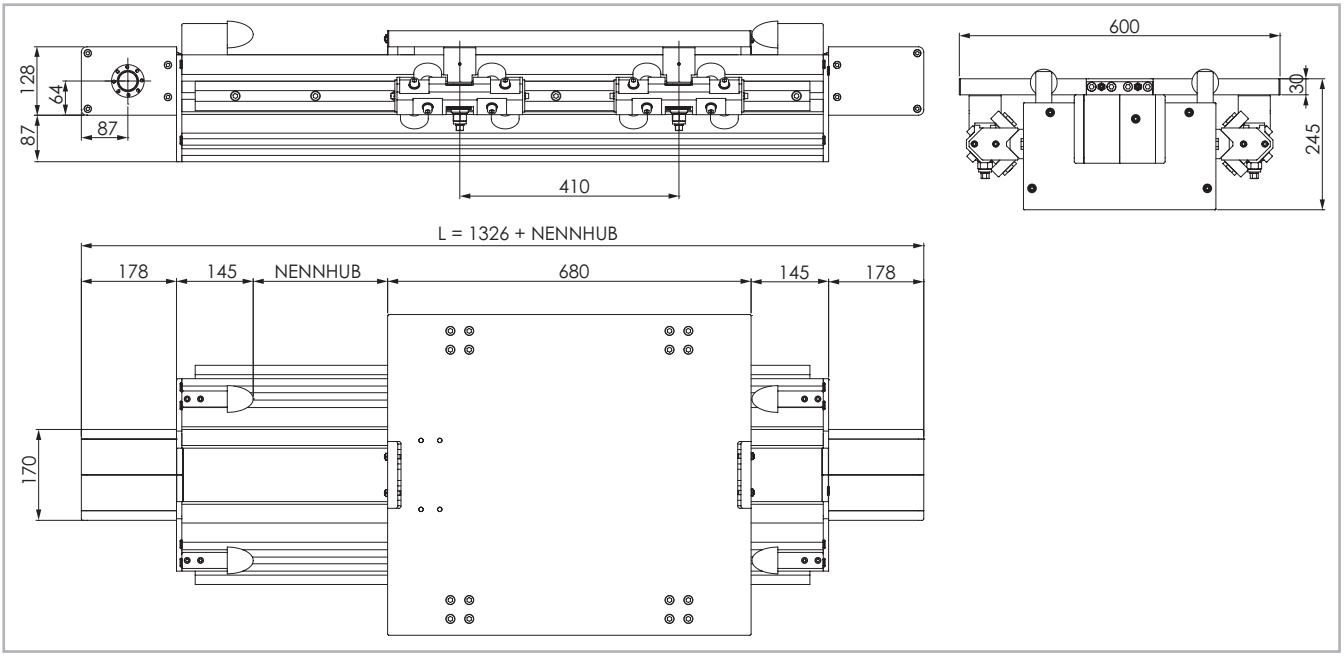

Die Sicherheits-Hublänge wird abhängig von den kundenspezifischen Anforderungen ermittelt

Abb. 37

Technische Daten

	Typ
	TCR 360
Maximale Hublänge [mm]	11030
Max. Wiederholgenauigkeit [mm]*1	± 0,1
Maximale Geschwindigkeit [m/s]	5
Maximale Beschleunigung [m/s²]	10
Zahnriemen-Typ	100 AT 10 HP
Typ Zahnriemenscheibe	Z 30
Riemenscheibendurchmesser [mm]	95,49
Laufwagenhub je Umdrehung Zahnriemenscheibe [mm]	300
Gewicht des Laufwagens [kg]	56,3
Gewicht Hub Null [kg]	163
Gewicht je 100 mm Hub [kg]	6,8
Losbrechmoment [Nm]	8,5
Riemenscheiben-Trägheitsmoment [g mm²]	14085272
Schienengröße [mm]	55x25

*1) Die Wiederholgenauigkeitist abhängig von der verwendeten Antriebsart

Tab. 91

Flächenträgheitsmomente der Aluminiumprofile

Typ	I_x [10^7 mm⁴]	I_y [10^7 mm⁴]	I_p [10^7 mm⁴]
TCR 360	31,721	10,329	42,05

Tab. 92

Antriebsriemen

Der Antriebsriemen besteht aus abriebfestem stahlverstärktem Polyurethan für hohe Zugkräfte.

Typ	Riementyp	Riemenbreite [mm]	Gewicht [kg/m]
TCR 360	100 AT 10 HP	100	0,58

Tab. 93

Riemenlänge (mm) = 2 x L - 460

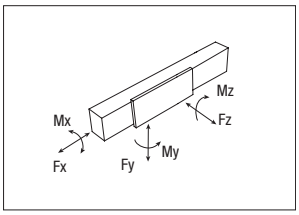

Tragzahlen

Typ	F_x [N]		F_y [N]		F_z [N]	M_x [Nm]	M_y [Nm]	M_z [Nm]
	Stat.	Dyn.	Stat.	Dyn.	Stat.	Stat.	Stat.	Stat.
TCR 360	9960	6600	24042	112593	24042	4327	4929	4929

Siehe Prüfung unter Statische Belastung und Lebensdauer auf Seite SL-2ff

Tab. 94

TCS 360

Abmessungen TCS 360

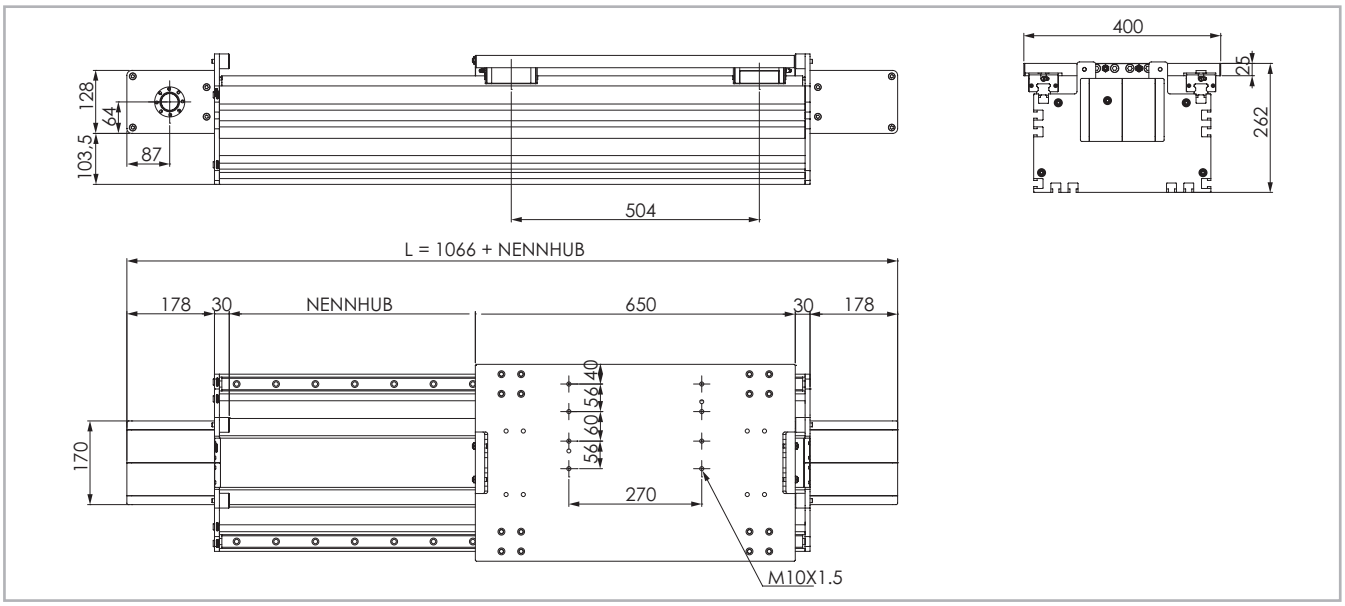

Die Sicherheits-Hublänge wird abhängig von den kundenspezifischen Anforderungen ermittelt

Abb. 38

Technische Daten

	Typ
	TCS 360
Maximale Hublänge [mm]	11290
Max. Wiederholgenauigkeit [mm]*1	± 0,1
Maximale Geschwindigkeit [m/s]	5
Maximale Beschleunigung [m/s²]	50
Zahnriemen-Typ	100 AT 10 HP
Typ Zahnriemenscheibe	Z 30
Riemenscheibendurchmesser [mm]	95,49
Laufwagenhub je Umdrehung Zahnriemenscheibe [mm]	300
Gewicht des Laufwagens [kg]	25,2
Gewicht Hub Null [kg]	104,6
Gewicht je 100 mm Hub [kg]	6,9
Losbrechmoment [Nm]	8,3
Riemenscheiben-Trägheitsmoment [g mm²]	14085272
Schienengröße [mm]	30

*1) Die Wiederholgenauigkeitist abhängig von der verwendeten Antriebsart

Tab. 95

Flächenträgheitsmomente der Aluminiumprofile

Typ	I_x [10^7 mm⁴]	I_y [10^7 mm⁴]	I_p [10^7 mm⁴]
TCS 360	31,721	10,329	42,05

Tab. 96

Antriebsriemen

Der Antriebsriemen besteht aus abriebfestem stahlverstärktem Polyurethan für hohe Zugkräfte.

Typ	Riementyp	Riemenbreite [mm]	Gewicht [kg/m]
TCS 360	100 AT 10 HP	100	0,580

Tab. 97

Riemenlänge (mm) = 2 x L - 430

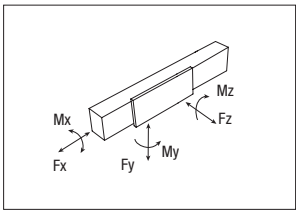

Tragzahlen

Typ	F_x [N]		F_y [N]		F_z [N]	M_x [Nm]	M_y [Nm]	M_z [Nm]
	Stat.	Dyn.	Stat.	Dyn	Stat.	Stat.	Stat.	Stat.
TCS 360	9960	6600	266400	142231	266400	42624	61272	61272

Siehe Prüfung unter Statische Belastung und Lebensdauer auf Seite SL-2ff

Tab. 98

Zapfen

TCS-Lineareinheiten mit Kugellagerführung

Die Linearführungswagen sind zusätzlich mit einer Kugelkette ausgerüstet. Die Kugelkette sorgt dafür, dass die Wälzkörper während ihrer Bewegung durch den Linearführungswagen in Abstand zueinander gehalten und in den Laufbahnen geführt werden. Das Schmierintervall beträgt 2000 km bzw. 1 Jahr Nutzungsdauer (es gilt der zuerst erreichte Wert). Für Anwendungen mit langer Lebensdauer, hohen dynamischen Anforderungen bzw. großen Belastungen kontaktieren Sie uns bitte zu einer weiteren Überprüfung.

TCS

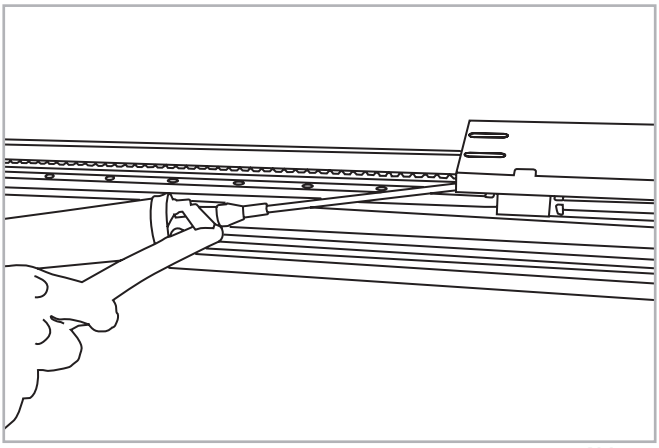

Abb. 39

- Adapter der Fettpresse auf Schmiernippel am Laufwagens aufstecken und entsprechende Nachschmiermenge je Schmieranschluß einfüllen.
- Zu verwendender Schmierstoff: Lithiumverseiftes Fett der Konsistenzklasse NLGI 2.
- Bei besonderen Bedingungen (hohe Belastungen, große Verschmutzungen, etc.) bitte Nachschmierintervalle und Schmierstoff vom Hersteller bestimmen lassen. Für weitere ausführliche Informationen wenden Sie sich bitte an unsere Anwendungstechnik.

Nachschmiermenge (je Schmieranschluss):

Typ	Menge [cm³] pro Schmiernippel
TCS 140	1,4
TCS 170	1,4
TCS 200	1,4
TCS 220	2,4
TCS 230	4,2
TCS 280	2,4
TCS 360	3,2

Tab. 99

TCR-Lineareinheiten mit Kugellagerführung

Die Rollenschlitten werden mit einem Selbstschmiersystem für lange Schmierintervalle geliefert. Bei Verwendung in Anlagen mit einer hohen Anzahl von täglichen Zyklen oder in einer Umgebung mit erheblichen Verunreinigungen, prüfen Sie bitte mit unserer technischen Abteilung die Notwendigkeit einer Schmierung, von Dichtungen und Zusatzbehältern. Verwenden Sie zur Reinigung der Rollen oder Rollenschlitten bitte keine Lösungsmittel, da dadurch die während des Zusammenbaus auf die Rollenelemente aufgebrachte Schmierschicht unbeabsichtigt entfernt werden kann. Verwenden Sie ein Lithiumseifenfett gemäß DIN 51825 - K3N.

Die Führungsschienen benötigen keine übermäßige Schmierung. Diese kann negative Folgen haben und Verunreinigungen verstärken. Wenn auf den Führungsschienen bzw. den rollenden Teilen Oberflächenfehler wie Lochfraß oder Erosion auftreten, kann das ein Zeichen für übermäßige Belastung sein. In diesem Fall müssen alle Verschleißteile ausgetauscht un die Lastgeometrie und die Ausrichtung überprüft werden.

Zubehör

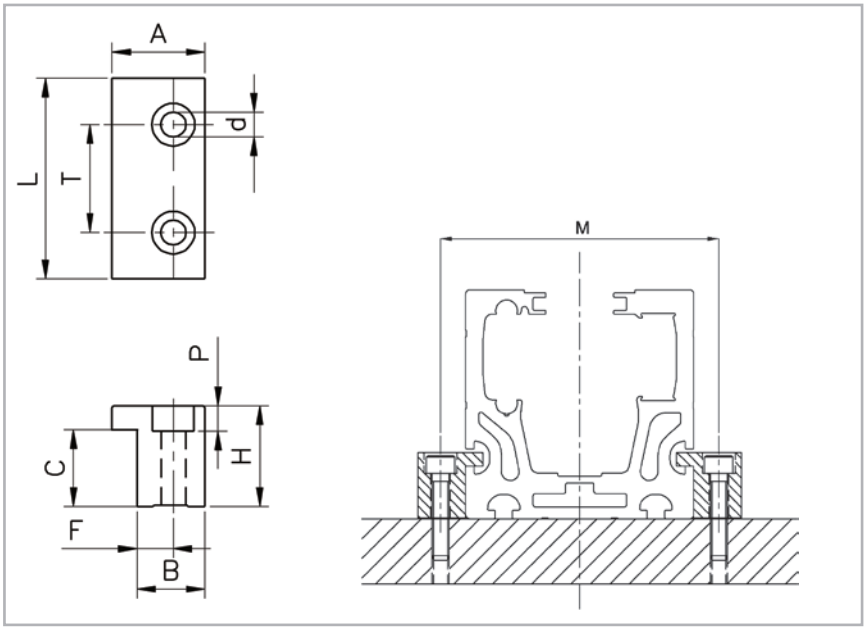

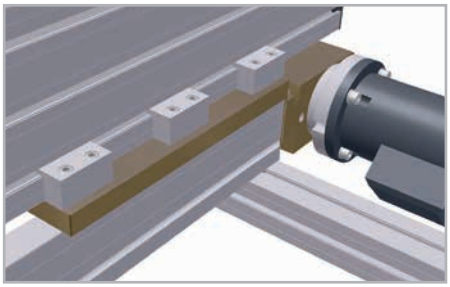

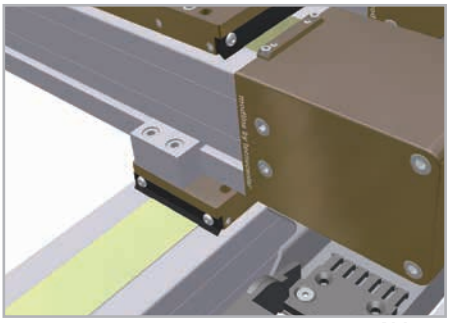

Abb.40

Material: Aluminiumlegierung 6082

Typ	bxh	A	L	T	d	H	P	C	F	B	M	Bestellcode
TCR/TCS 170	120x170	30	90	50	11	40	11	28.3	14	25	198	415.0762
TCR/TCS 200	120x200										228	
TCR/TCS 220	120x220										248	
TCR/TCS 280	170x280	30	90	50	11	20	11	11.3	14	25	308	415.0763
TCR/TCS 280 Vert.	280x170	30	90	50	11	20	11	13.5	14	25	198	915.1174

Tab. 100

Halbrunde Gewindeeinsätze mit Feder

Gewindeplatte für Basisprofil 45, 50 und 60. Material: Verzinkter Stahl .

Geeignet für die Baureihen:

TC 170-180-200-220-360

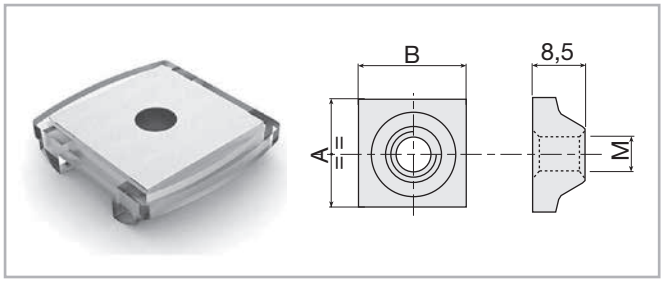

Abb. 41

Gewinde	AxB	
	18x18	20x20
M4	209.0031	209.0023
M5	209.0032	209.0019
M6	209.033	209.1202
M8	209.0034	209.0467

Tab. 101

Kunststoffverbundfeder für die vertikale Positionierung des Einsatzes.

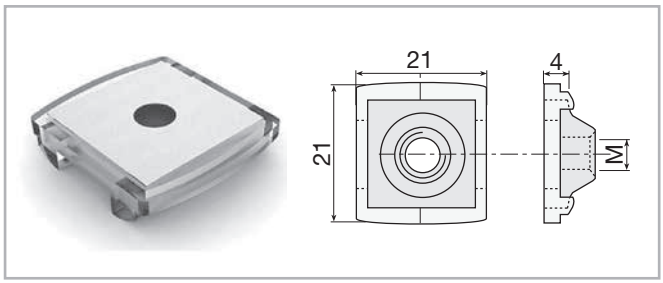

Abb. 42

Feder	Bestellcode
Für alle Einsätze geeignet 18x18	101.0732

Tab. 102

Sensorhalterungen

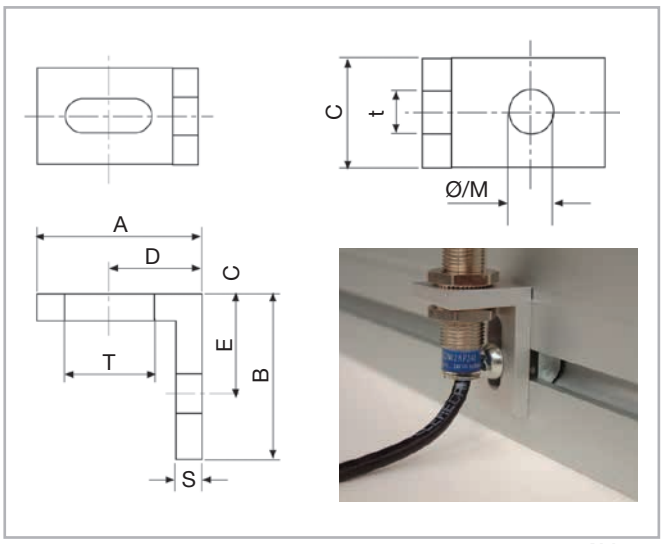

Abb. 43

Material: Natürlich eloxierte, nicht korrosive Legierung

Gewinde								Bestellcode	
A	B	C	D	E	S	Txt	Ø/M	Ø	M
45	45	20	25	25	5	20X6,5	6	A30-76	A 30-86
35	25	20	19	15	5	20X6,5	4	A30-54	A30-64
35	25	20	19	15	5	20X6,5	5	A30-55	A30-65
35	25	20	19	15	5	20X6,5	6	A30-56	A30-66
25	25	15	14	15	4	13,5X5,5	3	B30-53	B30-63
25	25	14	14	15	4	13,5X5,5	4	B30-54	B30-64
25	25	15	14	15	4	13,5X5,5	5	B30-55	B30-65
25	25	15	14	15	4	13,5X5,5	6	B30-56	B30-66

Für alle Module geeignet

Tab. 103

M = Gewindeausführung

Ø = Ausführung ohne Gewinde

Ausrichtungsmuttern

Muttern für Führungsschienen aus Stahl

Material: Verzinkter Stahl

Code 209.1855

Ausrichtungsmuttern:
Prismatische Führung: 35x16
Profil mit Nut. 12,5 mm
Baureihen: **TC 170-200-220-280-360**

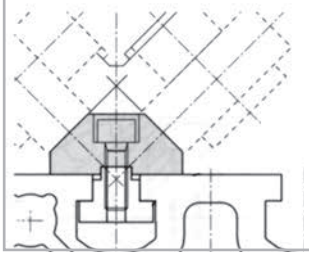

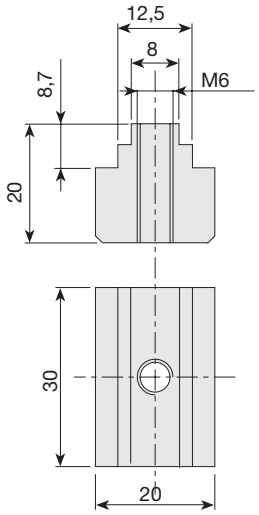

Abb. 44

T-Nutenstein für Nut 12,5 mm

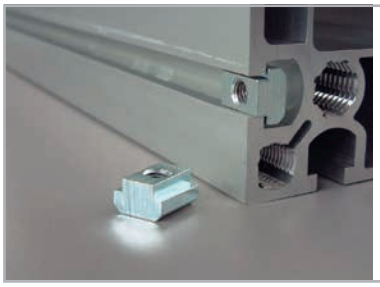

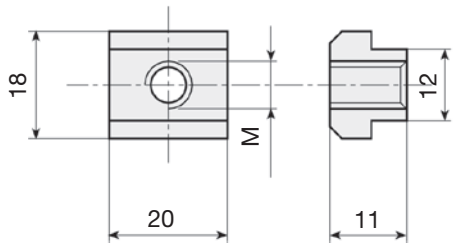

Abb. 45

Material: Verzinkter Stahl.
Geeignet für die Baureihen:**TC 170-200-280-360**

Gewinde	Bestellcode
M5	215.1768
M6	215.1769
M8	215.1770
M10	215.2124

Tab. 104

Hammermuttern für Nut 12,5 mm, stirnseitig einsetzbar

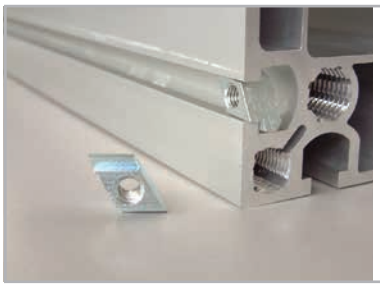

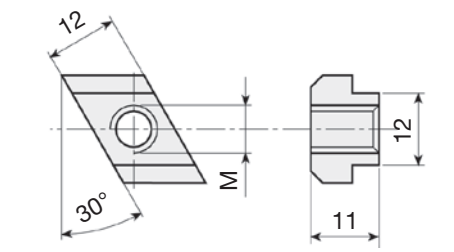

Abb. 46

Material: Verzinkter Stahl.
Geeignet für die Baureihen: **TC 170-200-280-360**

Gewinde	Bestellcode
M5	215.1771
M6	215.1772
M8	215.1773
M10	215.2125

Tab. 105

Gewindemuttern und -platten

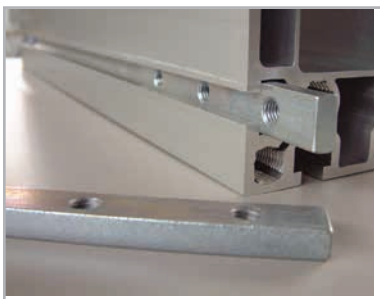

Abb. 47

In Profilen mit 12,5 mm-Nuten können sechskantschrauben M12 (SW19) als Hammerschraube verwendet werden.

Material: Verzinkter Stahl. Geeignet für die Baureihen:
TC 170-200-220-280-360

Gewinde	n-Bohrungen	L	Bestellcode
M10	1	40	215.0477
M12	1	40	209.1281
M10	1	20	209.1277
M10	2*	80	209.1776
M10	3*	150	209.1777
M10	4*	200	209.1778
M10	5*	250	209.1779
M10	6*	300	209.1780
M10	7*	350	209.1781

* Loch-Mittenabstand: 50 mm.

Tab. 106

Bestellschlüssel

Bestellbezeichnung für Lineareinheiten TCR/TCS Serie

TCR	14	1A	02000	1A	D	1000
TCS	14=140					
	17=170					
	20=200					
	22=220					
	23=230					
	28=280					
	36=360					
						Achsabstand
					Mehrfache Laufwagen	
				Option Laufwagen		
			L = Gesamtlänge			
		Antriebskopf				
	Lineareinheit Größe *siehe von S. ML-20 to pg. ML-33*					
TCR/TCS Serie *siehe von S. ML-17*						

Um Identifizierungscodes für Actuator Line zu erstellen, besuchen Sie bitte die Seite: **http://configureactuator.rollon.com**

Configure Actuator

Ausrichtung Links/Rechts

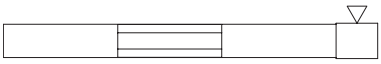

Rechts

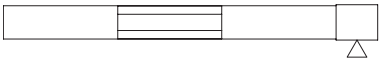

Links

ZCR/ZCH Serie

Beschreibung ZCR/ZCH



Abb. 48

Die Lineareinheiten der Baureihe ZCR/ZCH wurden entwickelt, um vertikale Bewegungen bei Gantry-Bauweise zu ermöglichen oder für Anwendungen, bei denen das Aluminiumprofil beweglich ist und der Läufer fest steht. Die Baureihe umfasst Lineareinheiten mit selbsttragenden Aluminium-Strangpressprofilen, die in drei Baugrößen von 60 bis 120 mm erhältlich sind. Es handelt sich um ein biegesteifes System, das ideal zur Schaffung einer Z-Achse durch Verwendung einer linearen Führungsschiene geeignet ist. Darüber hinaus wurde die Baureihe ZCR/ZCH so entworfen und konfiguriert, dass sie einfach mit der R-SMART, TCR/TCS Serie und ROBOT Serie Verbunden werden kann.

ZCR

Verfügt über ein doppeltes „Prismatic Rail"-System.

ZCH

Verfügt über ein Doppelschienensystem mit vier Führungswagen mit Kugelumlaufführungen.

Aufbau des Systems

Strangpressprofil

Die Strangpressprofile aus eloxiertem Aluminium, die für die Gehäuse der Lineareinheiten der Rollon-Baureihe ZCR/ZCH verwendet werden, wurden in Zusammenarbeit mit einem auf diesem Gebiet führenden Unternehmen entworfen und hergestellt, um die richtige Kombination aus hoher mechanischer Festigkeit und reduziertem Gewicht zu erreichen. Die für das eloxierte Aluminium verwendete Legierung 6060 (zu den physikalischen und chemischen Eigenschaften siehe unten) wurde mit Abmessungstoleranzen stranggepresst, die der Norm EN 755-9 entsprechen.

Antriebsriemen

In den Lineareinheiten der ZCR/ZCH Serie werden stahlverstärkte Zahnriemen aus Polyurethan mit AT-Zahnprofil eingesetzt. Dieser Zahnriementyp hat sich in Bezug auf zulässige Antriebsmomente, Kompaktheit und Geräuschentwicklung als der zweckmäßigste für die Antriebsübertragung in Lineareinheiten erwiesen. Die Kombination mit Nullspiel-Zahnriemescheiben ermöglicht so Wechselbelastungen ohne Umkehrspiel. Durch Ausnutzung der durch das Profil vorgegebenen maximalen Zahnriemenbreite und Einstellung einer optimalen Vorspannung des Riemens können die folgenden Eigenschaften erreicht werden:

- **Hohe Verfahrgeschwindigkeiten**
- **Geringe Geräuschentwicklung**
- **Niedriger Verschleiß**

Laufwagen

Der Laufwagen der Lineareinheiten der ZCR/ZCH Serie besteht aus eloxiertem Aluminium.

Allgemeine Daten des verwendeten Aluminiums: AL 6060

Chemische Zusammensetzung [%]

Al	Mg	Si	Fe	Mn	Zn	Cu	Verunreinigungen
Rest	0,35-0,60	0,30-0,60	0,30	0,10	0,10	0,10	0,05-0,15

Tab. 107

Physikalische Eigenschaften

Dichte	Elastizitäts-modul	Wärmeausdehnungs-koeffizient (20°-100°C)	Wärmeleitfähigkeit (20°C)	Spezifische Wärme (0°-100°C)	Spez. Widerstand	Schmelz temperatur
$\frac{kg}{dm^3}$	$\frac{kN}{mm^2}$	$\frac{10^{-6}}{K}$	$\frac{W}{m \cdot K}$	$\frac{J}{kg \cdot K}$	$\Omega \cdot m \cdot 10^{-9}$	°C
2,7	70	23,8	200	880-900	33	600-655

Tab. 108

Mechanische Eigenschaften

Rm	Rp (02)	A	HB
$\frac{N}{mm^2}$	$\frac{N}{mm^2}$	%	—
250	200	10	75

Tab. 109

Führungssystem

Das Führungssystem ist ausschlaggebend für die maximal zulässigen Tragzahlen, Geschwindigkeiten und Beschleunigung.

ZCR mit Prismatic Rail:

Die Schienen des Systems „Prismatic Rail“ bestehen aus speziell behandeltem Kohlenstoffstahl und sind mit lebensdauergeschmierten Lagern ausgestattet. Dank dieser Lösung eignet sich ZCR speziell für schmutzige Umgebungen und hohe Dynamiken bei der Automatisierung.

- Die prismatischen Schienen mit hoher Belastbarkeit sind in einem eigenen Sitz im Aluminiumgehäuse untergebracht.
- Der Laufwagen ist mit einer Vorspannung versehen, um Belastungen in den vier Hauptrichtungen zu widerstehen.
- Gehärtete und geschliffene Führungsschienen aus Stahl.
- Die Läufer sind mit Filzelementen zur Selbstschmierung ausgestattet.

Merkmale des beschriebenen linearen Bewegungssystems:

- Geeignet für schmutzige Umgebungen
- Hohe Geschwindigkeit und Beschleunigung
- Wartungsarm
- Hohe Tragzahlen
- Geringe Reibung
- Lange Lebensdauer
- Geringe Geräuschentwicklung

ZCH mit Kugelumlaufführungen:

- Die Kugelumlaufführungen mit hoher Belastbarkeit sind in einem eigenen Sitz im Aluminiumgehäuse untergebracht.
- Der Laufwagen ist mit vorgespannten Kugellagerblöcken ausgestattet, um Belastungen in den vier Hauptrichtungen zu widerstehen.
- Die Linearführungswagen sind zusätzlich mit einer Kugelkette ausgerüstet.
  Die Kugelkette sorgt dafür, dass die Wälzkörper während ihrer Bewegung durch den Linearführungswagen in Abstand zueinander gehalten und in den Laufbahnen geführt werden.
- Die Blöcke verfügen über Dichtungen auf beiden Seiten.

Merkmale des beschriebenen linearen Bewegungssystems:

- Hohe zulässige Biegemomente
- Hohe Bewegungsgenauigkeit
- Hohe Geschwindigkeit und Beschleunigung
- Hohe Tragzahlen
- Hohe Steifigkeit
- Geringe Reibung
- Lange Lebensdauer
- Geringe Geräuschentwicklung

ZCR Schnitt

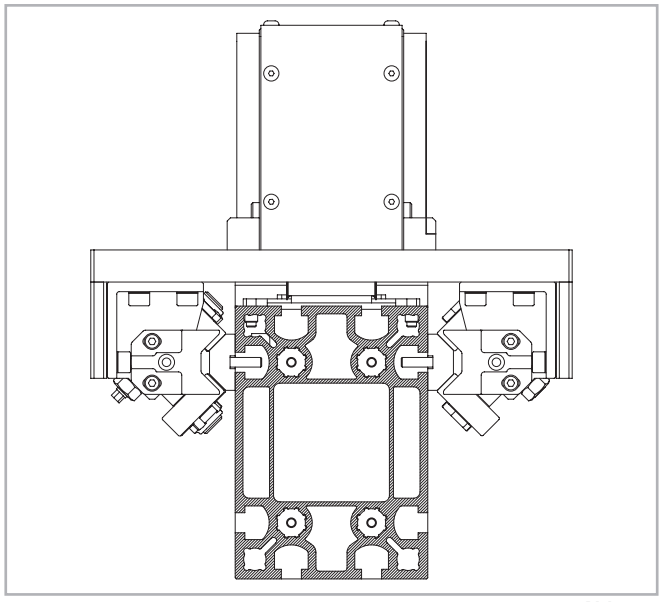

Abb. 49

ZCH Schnitt

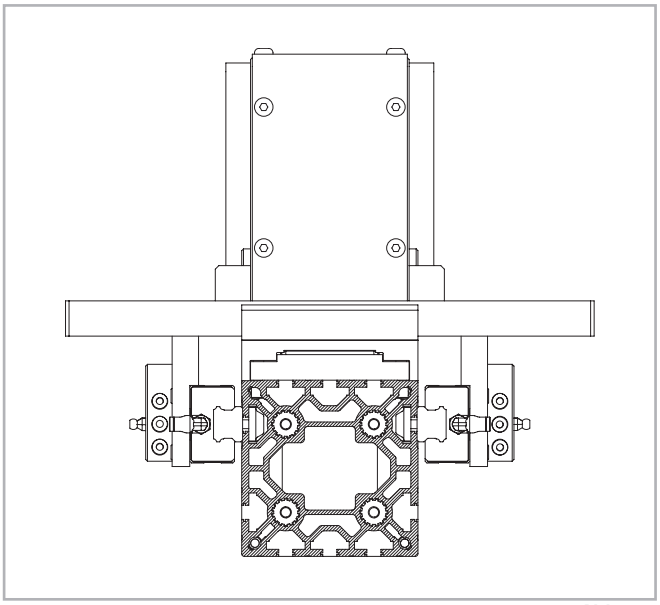

Abb. 50

ZCH 60

Abmessungen ZCH 60

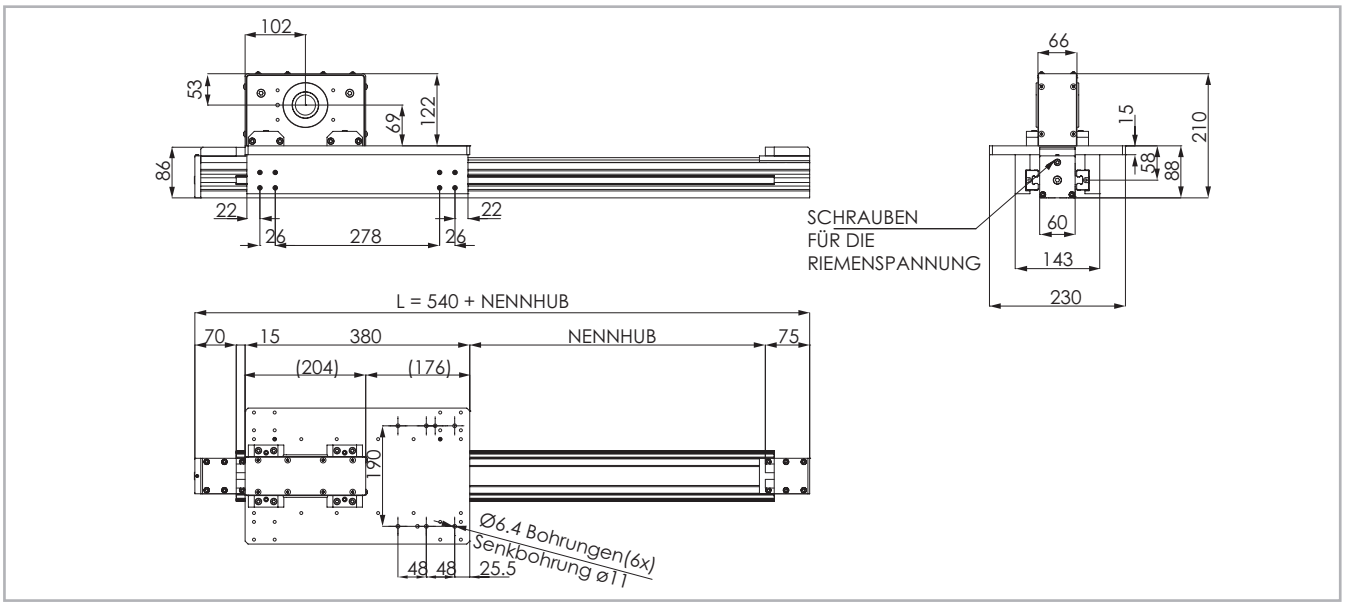

Die Sicherheits-Hublänge wird abhängig von den kundenspezifischen Anforderungen ermittelt

Abb.51

Technische Daten

	Typ
	ZCH 60
Maximale Hublänge [mm]	1500
Max. Wiederholgenauigkeit [mm]*1	± 0,1
Maximale Geschwindigkeit [m/s]	4
Maximale Beschleunigung [m/s²]	40
Zahnriemen-Typ	32 AT 10 HF
Typ Zahnriemenscheibe	Z 22
Riemenscheibendurchmesser [mm]	70,03
Laufwagenhub je Umdrehung Zahnriemenscheibe [mm]	220
Gewicht des Laufwagens [kg]	11,1
Gewicht Hub Null [kg]	15,8
Gewicht je 100 mm Hub [kg]	0,8
Losbrechmoment [Nm]	1,8
Schienengröße [mm]	15

*1) Die Wiederholgenauigkeitist abhängig von der verwendeten Antriebsart

Tab. 110

Flächenträgheitsmomente der Aluminiumprofile

Typ	I_x [10^7 mm⁴]	I_y [10^7 mm⁴]	I_p [10^7 mm⁴]
ZCH 60	0,043	0,043	0,086

Tab. 111

Antriebsriemen

Der Antriebsriemen besteht aus abriebfestem stahlverstärktem Polyurethan für hohe Zugkräfte.

Typ	Riementyp	Riemenbreite [mm]	Gewicht [kg/m]
ZCH 60	32 AT 10 HF	32	0,185

Tab. 112

Riemenlänge (mm) = L + 190

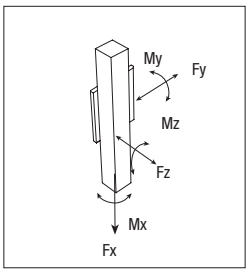

Tragzahlen

Typ	F_x [N]		F_y [N]		F_z [N]	M_x [Nm]	M_y [Nm]	M_z [Nm]
	Stat.	Dyn.	Stat.	Dyn	Stat.	Stat.	Stat.	Stat.
ZCH 60	2656	1760	50800	39440	50800	1938	5944	5944

Siehe Prüfung unter Statische Belastung und Lebensdauer auf Seite SL-2ff

Tab. 113

ZCR 90

Abmessungen ZCR 90

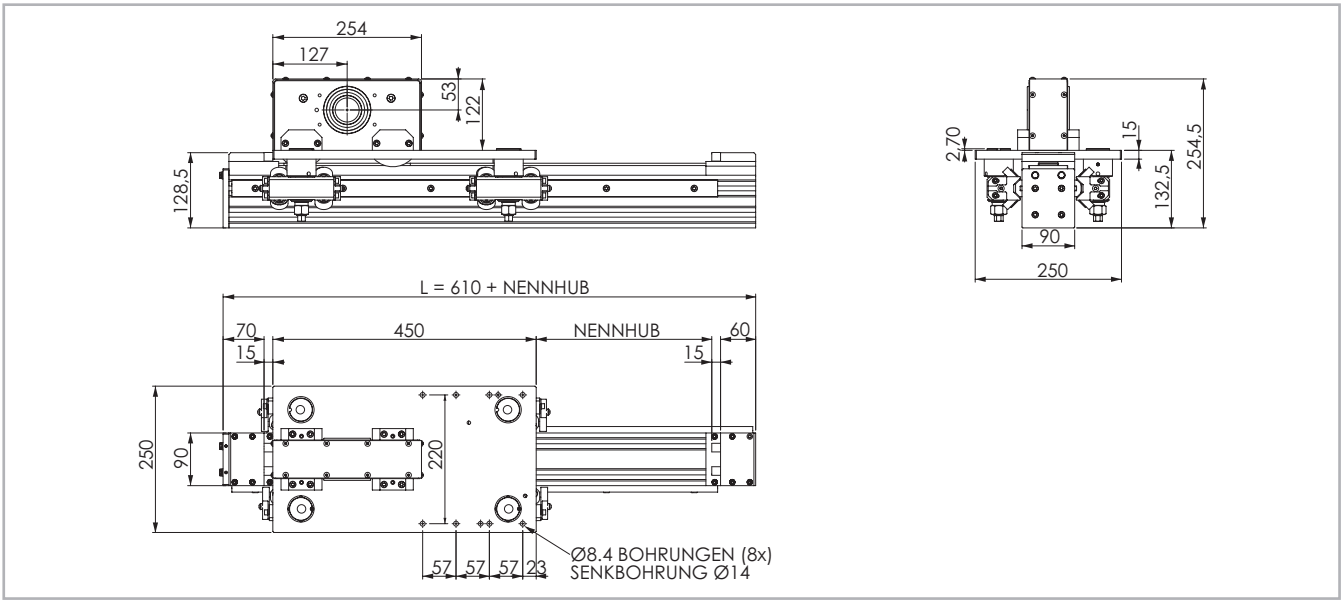

Die Sicherheits-Hublänge wird abhängig von den kundenspezifischen Anforderungen ermittelt

Abb. 52

Technische Daten

	Typ
	ZCR 90
Maximale Hublänge [mm]	2000
Max. Wiederholgenauigkeit [mm]*1	± 0,1
Maximale Geschwindigkeit [m/s]	4
Maximale Beschleunigung [m/s²]	25
Zahnriemen-Typ	32 AT 10 HF
Typ Zahnriemenscheibe	Z 22
Riemenscheibendurchmesser [mm]	70,03
Laufwagenhub je Umdrehung Zahnriemenscheibe [mm]	220
Gewicht des Laufwagens [kg]	11,6
Gewicht Hub Null [kg]	19,4
Gewicht je 100 mm Hub [kg]	1
Losbrechmoment [Nm]	1,8
Schienengröße [mm]	28,6x11

*1) Die Wiederholgenauigkeitist abhängig von der verwendeten Antriebsart

Tab. 114

Flächenträgheitsmomente der Aluminiumprofile

Typ	I_x [10^7 mm⁴]	I_y [10^7 mm⁴]	I_p [10^7 mm⁴]
ZCR 90	0,197	0,195	0,392

Tab. 115

Antriebsriemen

Der Antriebsriemen besteht aus abriebfestem stahlverstärktem Polyurethan für hohe Zugkräfte.

Typ	Riementyp	Riemenbreite [mm]	Gewicht [kg/m]
ZCR 90	32 AT 10 HF	32	0,185

Tab. 116

Riemenlänge (mm) = L + 190

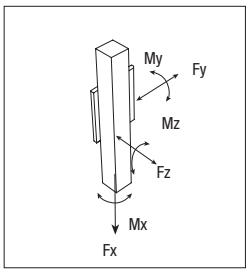

Tragzahlen

Typ	F_x [N]		F_y [N]		F_z [N]	M_x [Nm]	M_y [Nm]	M_z [Nm]
	Stat.	Dyn.	Stat.	Dyn.	Stat.	Stat.	Stat.	Stat.
ZCR 90	2656	1760	7637	28286	7637	344	1298	1298

Siehe Prüfung unter Statische Belastung und Lebensdauer auf Seite SL-2ff

Tab. 117

ZCH 90

Abmessungen ZCH 90

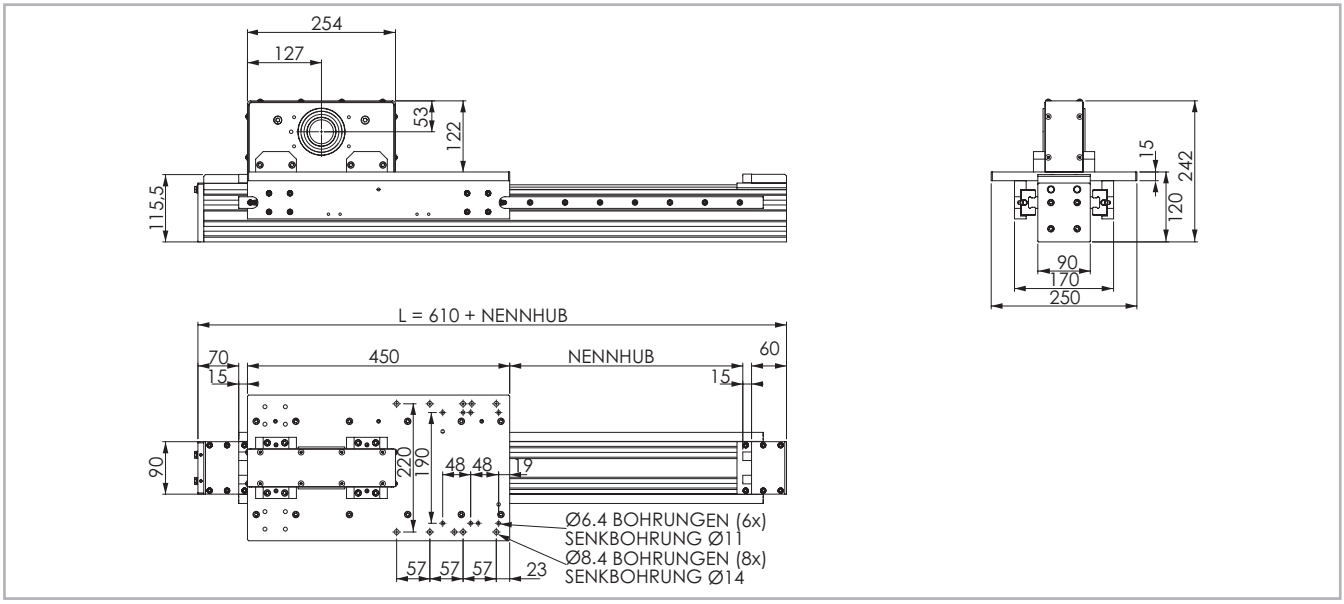

Die Sicherheits-Hublänge wird abhängig von den kundenspezifischen Anforderungen ermittelt

Abb. 53

Technische Daten

	Typ
	ZCH 90
Maximale Hublänge [mm]	2000
Max. Wiederholgenauigkeit [mm]*1	± 0,1
Maximale Geschwindigkeit [m/s]	4
Maximale Beschleunigung [m/s²]	20
Zahnriemen-Typ	32 AT 10 HF
Typ Zahnriemenscheibe	Z 22
Riemenscheibendurchmesser [mm]	70,03
Laufwagenhub je Umdrehung Zahnriemenscheibe [mm]	220
Gewicht des Laufwagens [kg]	12,8
Gewicht Hub Null [kg]	20,6
Gewicht je 100 mm Hub [kg]	1,3
Losbrechmoment [Nm]	1,8
Schienengröße [mm]	20

*1) Die Wiederholgenauigkeitist abhängig von der verwendeten Antriebsart

Tab. 118

Flächenträgheitsmomente der Aluminiumprofile

Typ	I_x [10^7 mm⁴]	I_y [10^7 mm⁴]	I_p [10^7 mm⁴]
ZCH 90	0,197	0,195	0,392

Tab. 119

Antriebsriemen

Der Antriebsriemen besteht aus abriebfestem stahlverstärktem Polyurethan für hohe Zugkräfte.

Typ	Riementyp	Riemenbreite [mm]	Gewicht [kg/m]
ZCH 90	32 AT 10 HF	32	0,185

Tab. 120

Riemenlänge (mm) = L + 190

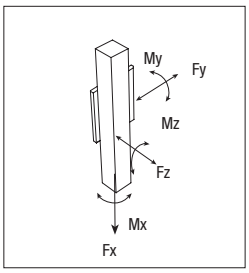

Tragzahlen

Typ	F_x [N]		F_y [N]		F_z [N]	M_x [Nm]	M_y [Nm]	M_z [Nm]
	Stat.	Dyn.	Stat.	Dyn	Stat.	Stat.	Stat.	Stat.
ZCH 90	2656	1760	110800	88800	110800	6136	16842	16842

Siehe Prüfung unter Statische Belastung und Lebensdauer auf Seite SL-2ff

Tab. 121

ZCR 100

Abmessungen ZCR 100

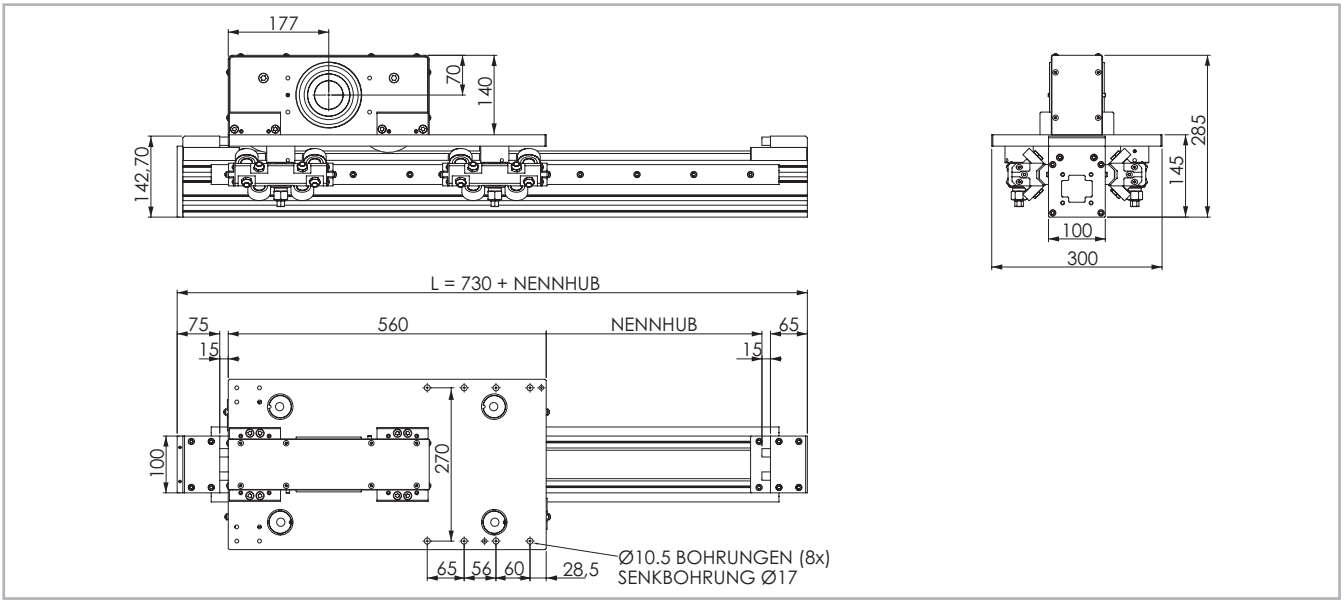

Die Sicherheits-Hublänge wird abhängig von den kundenspezifischen Anforderungen ermittelt

Abb. 54

Technische Daten

	Typ
	ZCR 100
Maximale Hublänge [mm]	2100
Max. Wiederholgenauigkeit [mm]*1	± 0,1
Maximale Geschwindigkeit [m/s]	4
Maximale Beschleunigung [m/s²]	25
Zahnriemen-Typ	50 AT 10 HPF
Typ Zahnriemenscheibe	Z 30
Riemenscheibendurchmesser [mm]	95,49
Laufwagenhub je Umdrehung Zahnriemenscheibe [mm]	300
Gewicht des Laufwagens [kg]	27,6
Gewicht Hub Null [kg]	41
Gewicht je 100 mm Hub [kg]	1,3
Losbrechmoment [Nm]	4,5
Schienengröße [mm]	35x16

*1) Die Wiederholgenauigkeitist abhängig von der verwendeten Antriebsart

Tab. 122

Flächenträgheitsmomente der Aluminiumprofile

Typ	I_x [10^7 mm⁴]	I_y [10^7 mm⁴]	I_p [10^7 mm⁴]
ZCR 100	0,364	0,346	0,709

Tab. 123

Antriebsriemen

Der Antriebsriemen besteht aus abriebfestem stahlverstärktem Polyurethan für hohe Zugkräfte.

Typ	Riementyp	Riemenbreite [mm]	Gewicht [kg/m]
ZCR 100	50 AT 10 HPF	50	0,290

Tab. 124

Riemenlänge (mm) = L + 250

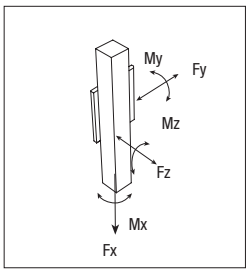

Tragzahlen

Typ	F_x [N]		F_y [N]		F_z [N]	M_x [Nm]	M_y [Nm]	M_z [Nm]
	Stat.	Dyn.	Stat.	Dyn	Stat.	Stat.	Stat.	Stat.
ZCR 100	4980	3480	14142	65298	14142	707	2666	2666

Siehe Prüfung unter Statische Belastung und Lebensdauer auf Seite SL-2ff

Tab. 125

ZCH 100

Abmessungen ZCH 100

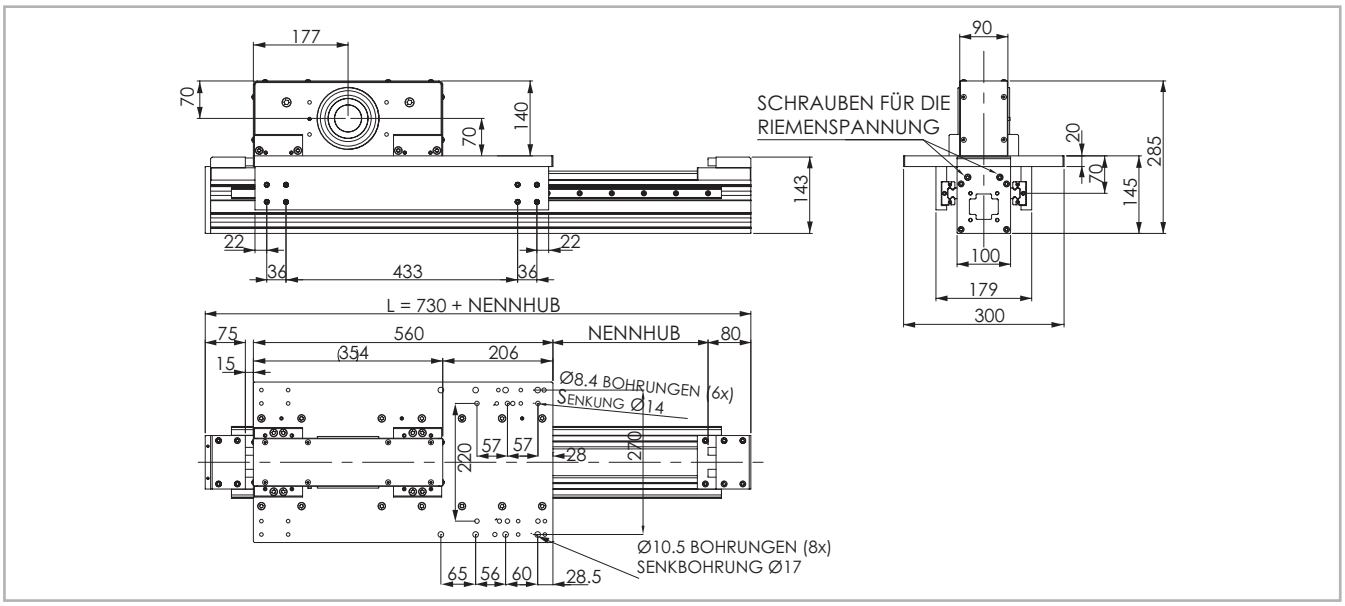

Die Sicherheits-Hublänge wird abhängig von den kundenspezifischen Anforderungen ermittelt

Abb. 55

Technische Daten

	Typ
	ZCH 100
Maximale Hublänge [mm]	2100
Max. Wiederholgenauigkeit [mm]*1	± 0,1
Maximale Geschwindigkeit [m/s]	4
Maximale Beschleunigung [m/s²]	25
Zahnriemen-Typ	50 AT 10 HPF
Typ Zahnriemenscheibe	Z 30
Riemenscheibendurchmesser [mm]	95,49
Laufwagenhub je Umdrehung Zahnriemenscheibe [mm]	300
Gewicht des Laufwagens [kg]	25,1
Gewicht Hub Null [kg]	37,4
Gewicht je 100 mm Hub [kg]	1,5
Losbrechmoment [Nm]	4,5
Schienengröße [mm]	20

*1) Die Wiederholgenauigkeitist abhängig von der verwendeten Antriebsart

Tab. 126

Flächenträgheitsmomente der Aluminiumprofile

Typ	I_x [10^7 mm⁴]	I_y [10^7 mm⁴]	I_p [10^7 mm⁴]
ZCH 100	0,364	0,346	0,709

Tab. 127

Antriebsriemen

Der Antriebsriemen besteht aus abriebfestem stahlverstärktem Polyurethan für hohe Zugkräfte.

Typ	Riementyp	Riemenbreite [mm]	Gewicht [kg/m]
ZCH 100	50 AT 10 HPF	50	0,290

Tab. 128

Riemenlänge (mm) = L + 250

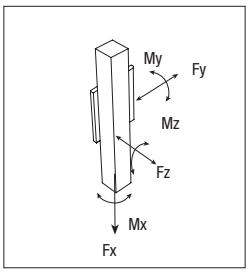

Tragzahlen

Typ	F_x [N]		F_y [N]		F_z [N]	M_x [Nm]	M_y [Nm]	M_z [Nm]
	Stat.	Dyn.	Stat.	Dyn	Stat.	Stat.	Stat.	Stat.
ZCH 100	4980	3480	110800	88800	110800	6690	22326	22326

Siehe Prüfung unter Statische Belastung und Lebensdauer auf Seite SL-2ff

Tab. 129

ZCR 170

Abmessungen ZCR 170

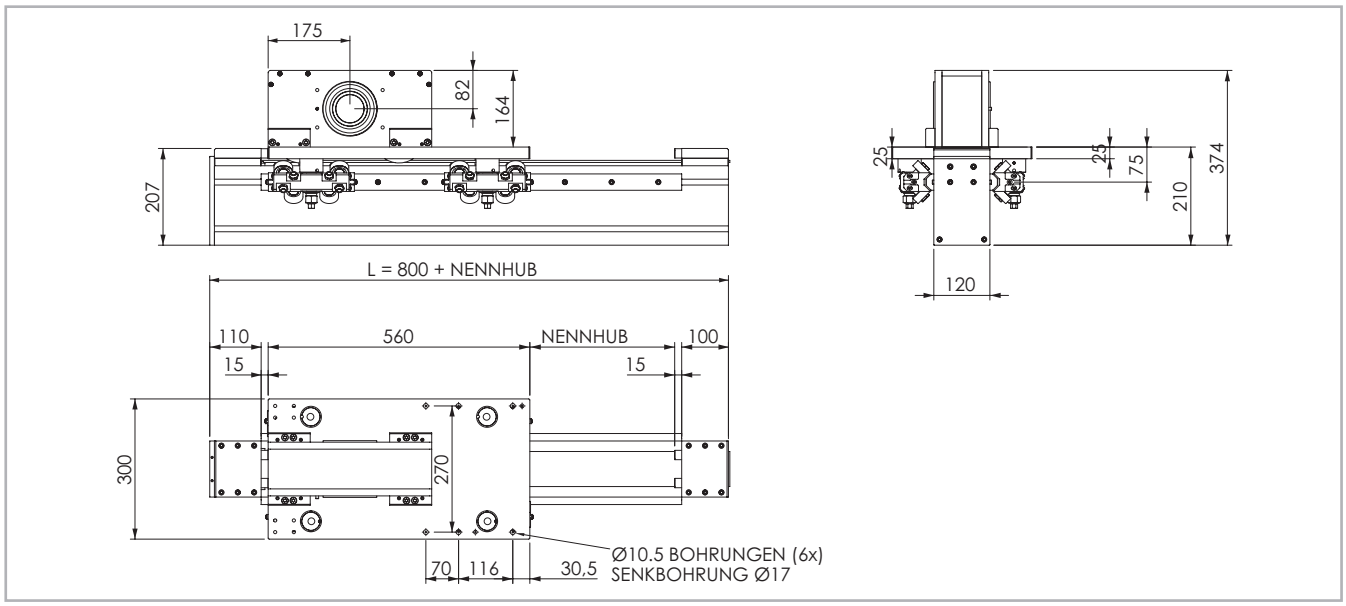

Die Sicherheits-Hublänge wird abhängig von den kundenspezifischen Anforderungen ermittelt

Abb. 56

Technische Daten

	Typ
	ZCR 170
Maximale Hublänge [mm]	2500
Max. Wiederholgenauigkeit [mm]*1	± 0,1
Maximale Geschwindigkeit [m/s]	4
Maximale Beschleunigung [m/s²]	25
Zahnriemen-Typ	75 AT 10 HPF
Typ Zahnriemenscheibe	Z 30
Riemenscheibendurchmesser [mm]	95,49
Laufwagenhub je Umdrehung Zahnriemenscheibe [mm]	300
Gewicht des Laufwagens [kg]	32,5
Gewicht Hub Null [kg]	55,4
Gewicht je 100 mm Hub [kg]	2,6
Losbrechmoment [Nm]	7,8
Schienengröße [mm]	35x16

*1) Die Wiederholgenauigkeitist abhängig von der verwendeten Antriebsart

Tab. 130

Flächenträgheitsmomente der Aluminiumprofile

Typ	I_x [10^7 mm^4]	I_y [10^7 mm^4]	I_p [10^7 mm^4]
ZCR 170	1,973	0,984	2,957

Tab. 131

Antriebsriemen

Der Antriebsriemen besteht aus abriebfestem stahlverstärktem Polyurethan für hohe Zugkräfte.

Typ	Riementyp	Riemenbreite [mm]	Gewicht [kg/m]
ZCR 170	75 AT 10 HPF	75	0,435

Tab. 132

Riemenlänge (mm) = L + 280

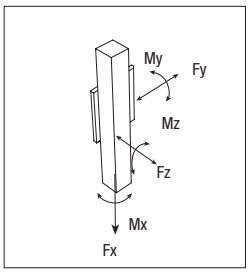

Tragzahlen

Typ	F_x [N]		F_y [N]		F_z [N]	M_x [Nm]	M_y [Nm]	M_z [Nm]
	Stat.	Dyn	Stat.	Dyn	Stat.	Stat.	Stat.	Stat.
ZCR 170	7470	5220	14142	65298	14142	849	2666	2666

Siehe Prüfung unter Statische Belastung und Lebensdauer auf Seite SL-2ff

Tab. 133

ZCH 170

Abmessungen ZCH 170

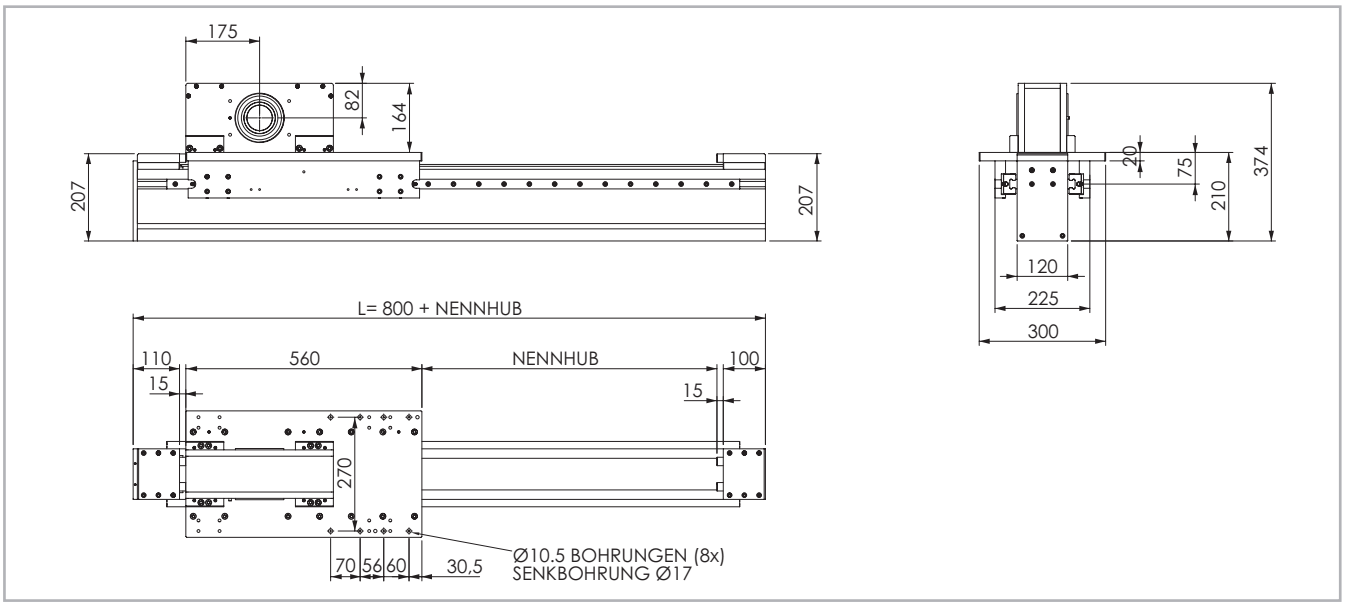

Die Sicherheits-Hublänge wird abhängig von den kundenspezifischen Anforderungen ermittelt

Abb.57

Technische Daten

	Typ
	ZCH 170
Maximale Hublänge [mm]	2500
Max. Wiederholgenauigkeit [mm]*1	± 0,1
Maximale Geschwindigkeit [m/s]	4
Maximale Beschleunigung [m/s²]	25
Zahnriemen-Typ	75 AT 10 HPF
Typ Zahnriemenscheibe	Z 30
Riemenscheibendurchmesser [mm]	95,49
Laufwagenhub je Umdrehung Zahnriemenscheibe [mm]	300
Gewicht des Laufwagens [kg]	34,4
Gewicht Hub Null [kg]	53,7
Gewicht je 100 mm Hub [kg]	2,5
Losbrechmoment [Nm]	7,8
Schienengröße [mm]	25

*1) Die Wiederholgenauigkeitist abhängig von der verwendeten Antriebsart

Tab. 134

Flächenträgheitsmomente der Aluminiumprofile

Typ	I_x [10^7 mm⁴]	I_y [10^7 mm⁴]	I_p [10^7 mm⁴]
ZCH 170	1,973	0,984	2,957

Tab. 135

Antriebsriemen

Der Antriebsriemen besteht aus abriebfestem stahlverstärktem Polyurethan für hohe Zugkräfte.

Typ	Riementyp	Riemenbreite [mm]	Gewicht [kg/m]
ZCH 170	75 AT 10 HPF	75	0,435

Tab. 136

Riemenlänge (mm) = L + 280

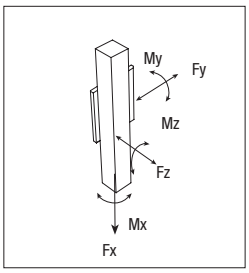

Tragzahlen

Typ	F_x [N]		F_y [N]		F_z [N]	M_x [Nm]	M_y [Nm]	M_z [Nm]
	Stat.	Dyn.	Stat.	Dyn	Stat.	Stat.	Stat.	Stat.
ZCH 170	7470	5220	189200	139200	189200	13665	38691	38691

Siehe Prüfung unter Statische Belastung und Lebensdauer auf Seite SL-2ff

Tab. 137

ZCR 220

Abmessungen ZCR 220

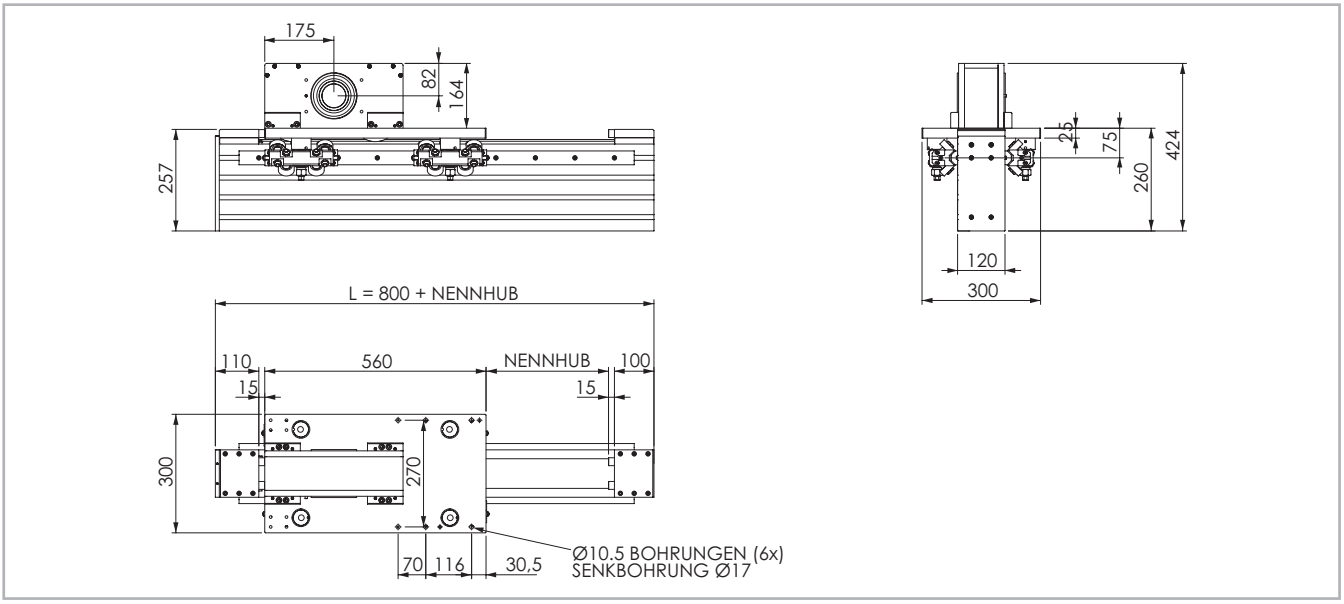

Die Sicherheits-Hublänge wird abhängig von den kundenspezifischen Anforderungen ermittelt

Abb. 58

Technische Daten

	Typ
	ZCR 220
Maximale Hublänge [mm]	2500
Max. Wiederholgenauigkeit [mm]*1	± 0,1
Maximale Geschwindigkeit [m/s]	4
Maximale Beschleunigung [m/s²]	25
Zahnriemen-Typ	75 AT 10 HPF
Typ Zahnriemenscheibe	Z 30
Riemenscheibendurchmesser [mm]	95,49
Laufwagenhub je Umdrehung Zahnriemenscheibe [mm]	300
Gewicht des Laufwagens [kg]	32,5
Gewicht Hub Null [kg]	61
Gewicht je 100 mm Hub [kg]	3,2
Losbrechmoment [Nm]	7,8
Schienengröße [mm]	35x16

*1) Die Wiederholgenauigkeitist abhängig von der verwendeten Antriebsart

Tab. 138

Flächenträgheitsmomente der Aluminiumprofile

Typ	I_x [10^7 mm^4]	I_y [10^7 mm^4]	I_p [10^7 mm^4]
ZCR 220	4,625	1,559	6,184

Tab. 139

Antriebsriemen

Der Antriebsriemen besteht aus abriebfestem stahlverstärktem Polyurethan für hohe Zugkräfte.

Typ	Riementyp	Riemenbreite [mm]	Gewicht [kg/m]
ZCR 220	75 AT 10 HPF	75	0,435

Tab. 140

Riemenlänge (mm) = L + 280

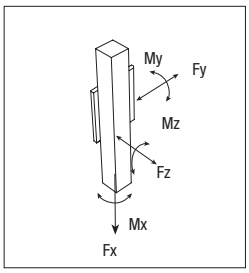

Tragzahlen

Typ	F_x [N]		F_y [N]		F_z [N]	M_x [Nm]	M_y [Nm]	M_z [Nm]
	Stat.	Dyn.	Stat.	Dyn	Stat.	Stat.	Stat.	Stat.
ZCR 220	7470	5220	14142	65298	14142	849	2666	2666

Siehe Prüfung unter Statische Belastung und Lebensdauer auf Seite SL-2ff

Tab. 141

ZCH 220

Abmessungen ZCH 220

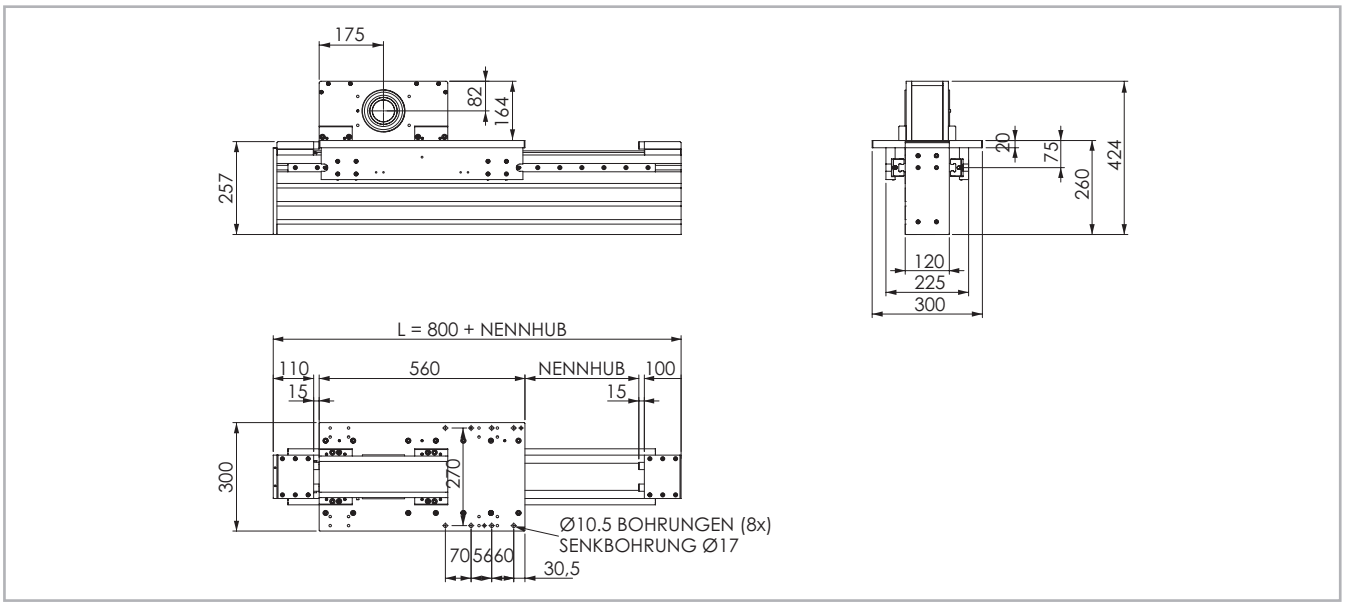

Die Sicherheits-Hublänge wird abhängig von den kundenspezifischen Anforderungen ermittelt

Abb.59

Technische Daten

	Typ
	ZCH 220
Maximale Hublänge [mm]	2500
Max. Wiederholgenauigkeit [mm]*1	± 0,1
Maximale Geschwindigkeit [m/s]	4
Maximale Beschleunigung [m/s²]	25
Zahnriemen-Typ	75 AT 10 HPF
Typ Zahnriemenscheibe	Z 30
Riemenscheibendurchmesser [mm]	95,49
Laufwagenhub je Umdrehung Zahnriemenscheibe [mm]	300
Gewicht des Laufwagens [kg]	34,4
Gewicht Hub Null [kg]	60,7
Gewicht je 100 mm Hub [kg]	3,5
Losbrechmoment [Nm]	7,8
Schienengröße [mm]	25

*1) Die Wiederholgenauigkeitist abhängig von der verwendeten Antriebsart

Tab. 142

Flächenträgheitsmomente der Aluminiumprofile

Typ	I_x [10^7 mm⁴]	I_y [10^7 mm⁴]	I_p [10^7 mm⁴]
ZCH 220	4,625	1,559	6,184

Tab. 143

Antriebsriemen

Der Antriebsriemen besteht aus abriebfestem stahlverstärktem Polyurethan für hohe Zugkräfte.

Typ	Riementyp	Riemenbreite [mm]	Gewicht [kg/m]
ZCH 220	75 AT 10 HPF	75	0,435

Tab. 144

Riemenlänge (mm) = L + 280

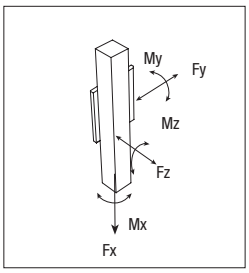

Tragzahlen

Typ	F_x [N]		F_y [N]		F_z [N]	M_x [Nm]	M_y [Nm]	M_z [Nm]
	Stat.	Dyn.	Stat.	Dyn.	Stat.	Stat.	Stat.	Stat.
ZCH 220	7470	5220	189200	139200	189200	13665	38691	38691

Siehe Prüfung unter Statische Belastung und Lebensdauer auf Seite SL-2ff

Tab. 145

Zapfen

ZCH-Lineareinheiten mit Kugellagerführung

Die Linearführungswagen sind zusätzlich mit einer Kugelkette ausgerüstet. Die Kugelkette sorgt dafür, dass die Wälzkörper während ihrer Bewegung durch den Linearführungswagen in Abstand zueinander gehalten und in den Laufbahnen geführt werden. Das Schmierintervall beträgt 2000 km bzw. 1 Jahr Nutzungsdauer (es gilt der zuerst erreichte Wert).

Für Anwendungen mit langer Lebensdauer, hohen dynamischen Anforderungen bzw. großen Belastungen kontaktieren Sie uns bitte zu einer weiteren Überprüfung.

ZCH

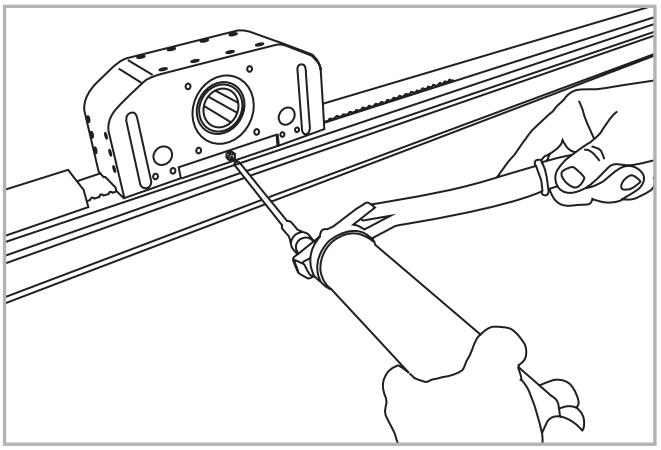

Abb.60

Nachschmiermenge (je Schmieranschluss):

Typ	Menge [cm³] pro Schmiernippel
ZCH 60	0,2
ZCH 90	0,5
ZCH 100	0,5
ZCH 170	0,6
ZCH 220	0,6

Tab. 146

- Adapter der Fettpresse auf Schmiernippel am Laufwagens aufstecken und entsprechende Nachschmiermenge je Schmieranschluß einfüllen.
- Zu verwendender Schmierstoff: Lithiumverseiftes Fett der Konsistenzklasse NLGI 2.
- Bei besonderen Bedingungen (hohe Belastungen, große Verschmutzungen, etc.) bitte Nachschmierintervalle und Schmierstoff vom Hersteller bestimmen lassen. Für weitere ausführliche Informationen wenden Sie sich bitte an unsere Anwendungstechnik.

ZCR-Lineareinheiten mit Kugellagerführung

Die Rollenschlitten werden mit einem Selbstschmiersystem für lange Schmierintervalle geliefert. Bei Verwendung in Anlagen mit einer hohen Anzahl von täglichen Zyklen oder in einer Umgebung mit erheblichen Verunreinigungen, prüfen Sie bitte mit unserer technischen Abteilung die Notwendigkeit einer Schmierung, von Dichtungen und Zusatzbehältern. Verwenden Sie zur Reinigung der Rollen oder Rollenschlitten bitte keine Lösungsmittel, da dadurch die während des Zusammenbaus auf die Rollenelemente aufgebrachte Schmierschicht unbeabsichtigt entfernt werden kann. Verwenden Sie ein Lithiumseifenfett gemäß DIN 51825 - K3N.

Die Führungsschienen benötigen keine übermäßige Schmierung. Diese kann negative Folgen haben und Verunreinigungen verstärken. Wenn auf den Führungsschienen bzw. den rollenden Teilen Oberflächenfehler wie Lochfraß oder Erosion auftreten, kann das ein Zeichen für übermäßige Belastung sein. In diesem Fall müssen alle Verschleißteile ausgetauscht un die Lastgeometrie und die Ausrichtung überprüft werden.

Zubehör

Zur Installation von Zubehörteilen auf dem Aluminiumprofil der Baureihe ZCH empfehlen wir die unten aufgeführten T-Muttern.

Vorn einsetzbare T-Muttern

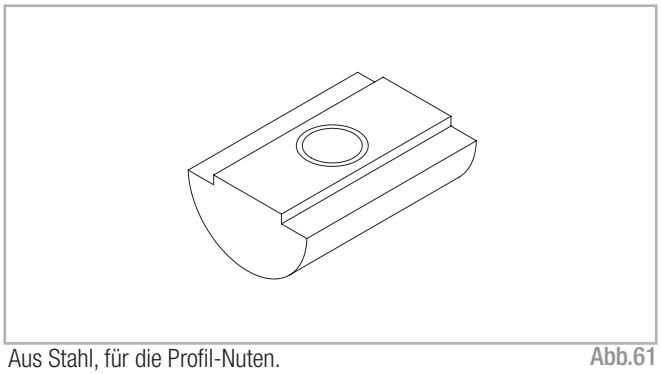

Aus Stahl, für die Profil-Nuten. Abb.61

Einheit (mm)

	Bohrung	L	Bestellcode
ZCH / ZCR 60-90-100	M5	20	6001387
	M6	20	6000437
	M8	20	6001544

Tab. 147

Seitlich einsetzbare T-Muttern

Geeignet für die Baureihen:

ZC 100-170-200

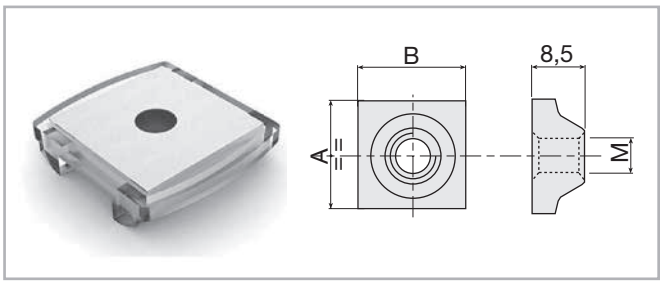

Abb.62

Gewinde	AxB	
	18x18	20x20
M4	209.0031	209.0023
M5	209.0032	209.0019
M6	209.033	209.1202
M8	209.0034	209.0467

Tab. 148

Buchsen für die Baureihe ZCR/ZCH

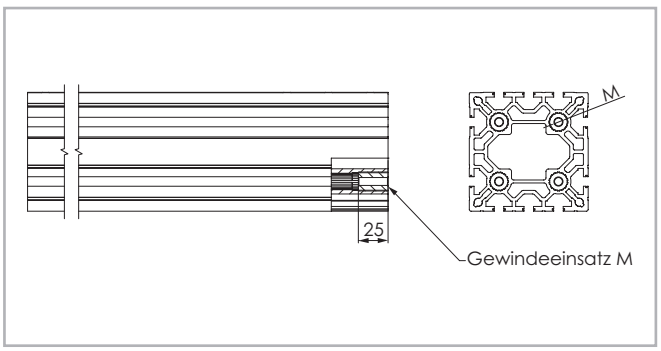

Abb. 63

	Gewindeeinsatz Nb. x M			
ZCH 60	1 x M6	**1 x M8**	1 x M10	
ZCH 90	**4 x M6**	4 x M8	4 x M10	
ZCH 100	4 x M6	**4 x M8**	4 x M10	
ZCH 170		4 x M8	**4 x M10**	4 x M12
ZCH 220		4 x M8	**4 x M10**	4 x M12

Die markierten Gewindeeinsätze sind Standard.
Bei Bedarf müssen die anderen separat bestellt werden.

Tab. 149

Ausrichtungsmuttern

Muttern für Führungsschienen aus Stahl

Material: Verzinkter Stahl

Code 209.1855

Ausrichtungsmuttern:
Prismatische Führung: 35x16
Profil mit Nut. 12,5 mm
Baureihen: **ZC 170-220**

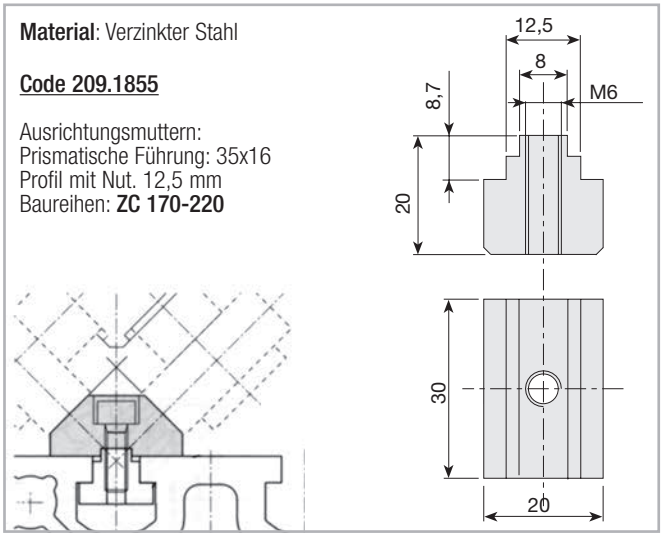

Abb. 64

Code 209.0298

Ausrichtungsmuttern:
Prismatische Führung: 35x16
Profil mit Nut. 8 mm
Baureihen: **ZC 100**

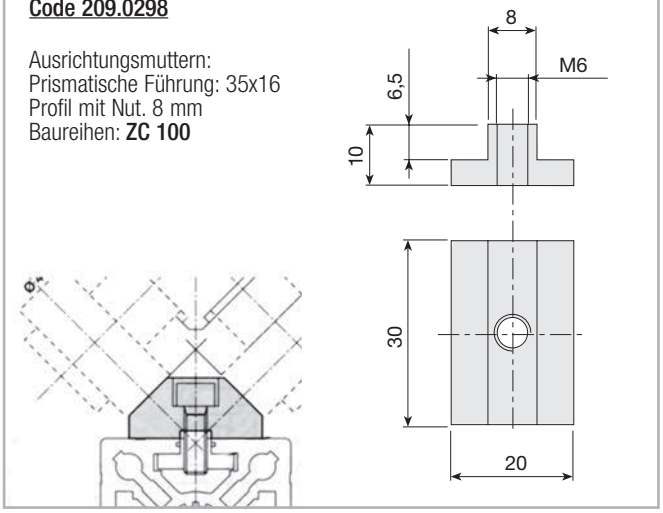

Abb.65

T-Nutenstein für Nut 12,5 mm

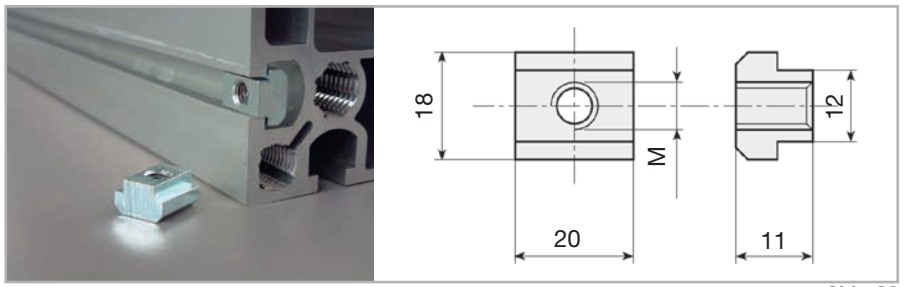

Abb. 66

Material: Verzinkter Stahl.
Geeignet für die Baureihen: **ZC 170-220**

Gewinde	Bestellcode
M5	215.1768
M6	215.1769
M8	215.1770
M10	215.2124

Tab. 150

Hammermuttern für Nut 12,5 mm, stirnseitig einsetzbar

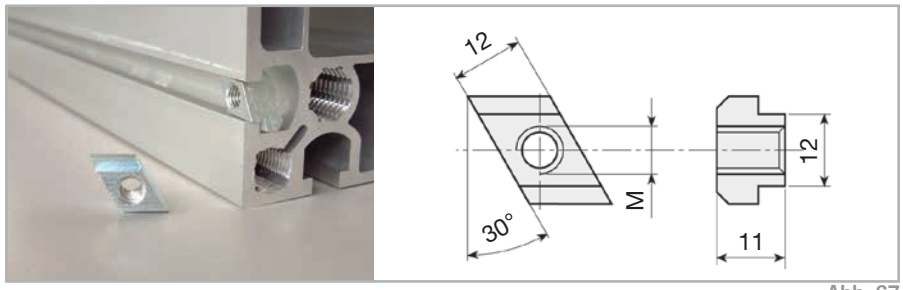

Abb. 67

Material: Verzinkter Stahl.
Geeignet für die Baureihen: **ZC 170-220**

Gewinde	Bestellcode
M5	215.1771
M6	215.1772
M8	215.1773
M10	215.2125

Tab. 151

Gewindemuttern und -platten

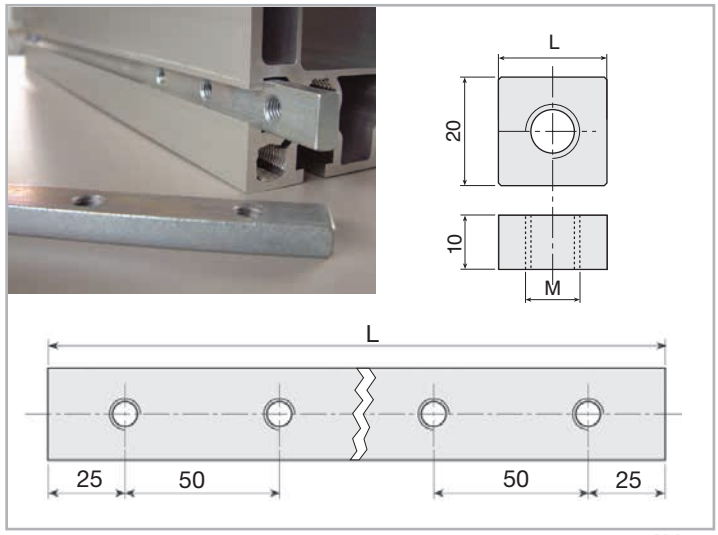

Abb.68

In Profilen mit 12,5 mm-Nuten können sechskantschrauben M12 (CH19) als Hammermuttern verwendet werden.

Material: Verzinkter Stahl. Geeignet für die Baureihen: **ZC 170-220**

Gewinde	n-Bohrungen	L	Bestellcode
M10	1	40	215.0477
M12	1	40	209.1281
M10	1	20	209.1277
M10	2*	80	209.1776
M10	3*	150	209.1777
M10	4*	200	209.1778
M10	5*	250	209.1779
M10	6*	300	209.1780
M10	7*	350	209.1781

* Loch-Mittenabstand: 50 mm.

Tab. 152

Adapterflansch für die Getriebeeinheit

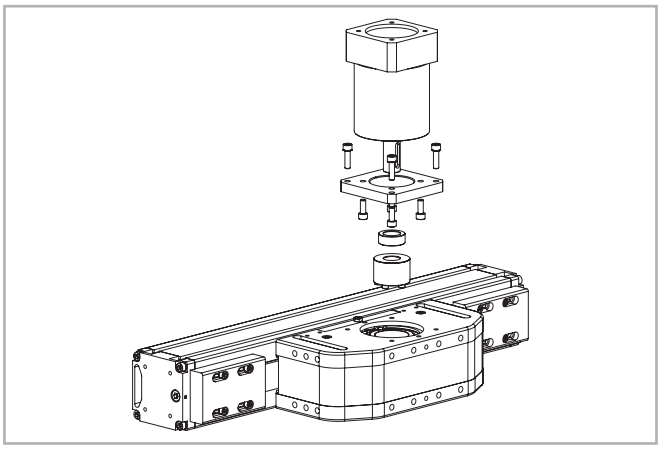

Abb. 69

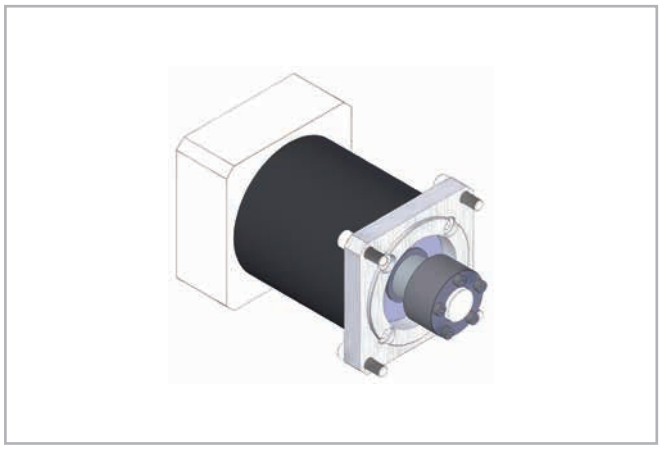

Abb. 70

Das Montagekit umfasst: Spannring, Adapterplatte und Befestigungsteile

Typ der Einheit	Typ des Getriebes (nicht enthalten)	Bestellcode Montagekit
ZCH 60	SP 100	G002255
	LP 090	G001920
	LP 070	G002264
	MP080	G001915
	CP080	G001970
	PSF221	G001917
ZCR/ZCH 90	RF 27	G002335
	LP 090	G002254
	SP 100	G002316
	MP 080	G002328
	PSF 321	G002345
	PSF 221	G002348
ZCR/ZCH 100	LP120; PE5; LC120	G001856
	SP100; P5	G001857
	PSF321	G001858
	PSF521	G001859
	EP120TT	G001860
	MP105	G001861
	MP080	G001951

Tab. 153

Für weitere Getriebetypen wenden Sie sich bitte an unsere Anwendungstechnik

Bestellschlüssel

Bestellbezeichnung für Lineareinheiten ZCR/ZCH

ZCR ZCH	10 06 = 60 09 = 90 10 = 100 17 = 170 22 = 220	1A	02000	1A
				Führungssystem *siehe von S. ML-42*
			L = Gesamtlänge	
		Antriebskopf		
	Lineareinheit Größe *siehe von S. ML-43 bis S. ML-51*			
ZCR/ZCH Serie *siehe von S. ML-40*				

Um Identifizierungscodes für Actuator Line zu erstellen, besuchen Sie bitte die Seite: **http://configureactuator.rollon.com**

Configure Actuator

Ausrichtung Links/Rechts

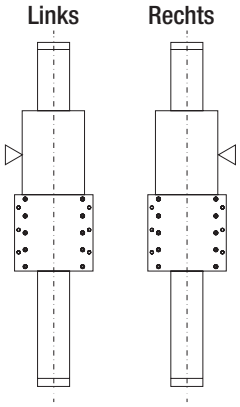

Mehrachsensysteme

1 - Zwei-Achsen-System Y-Z



2 - Zwei-Achsen-System X-Y

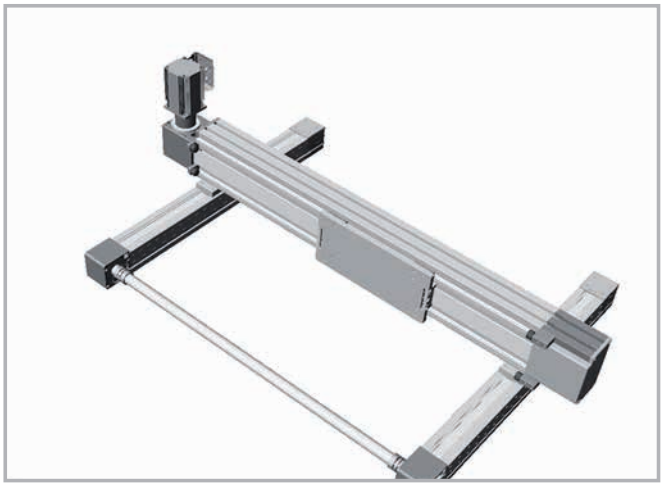

3 - Drei-Achsen-System X-Y-Z

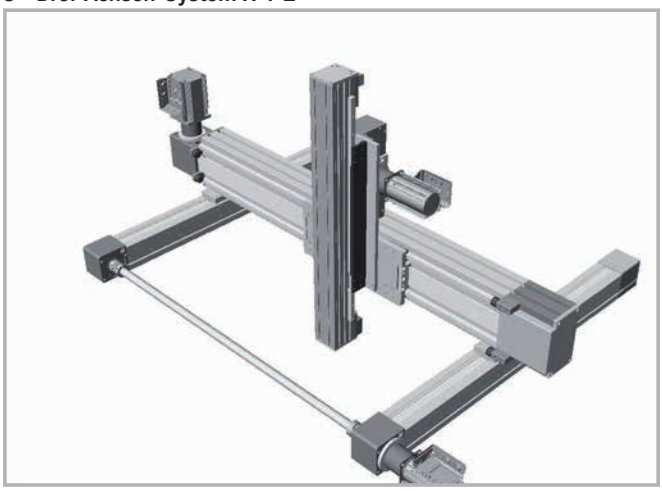

4 - Drei-Achsen-System X-Y-Z

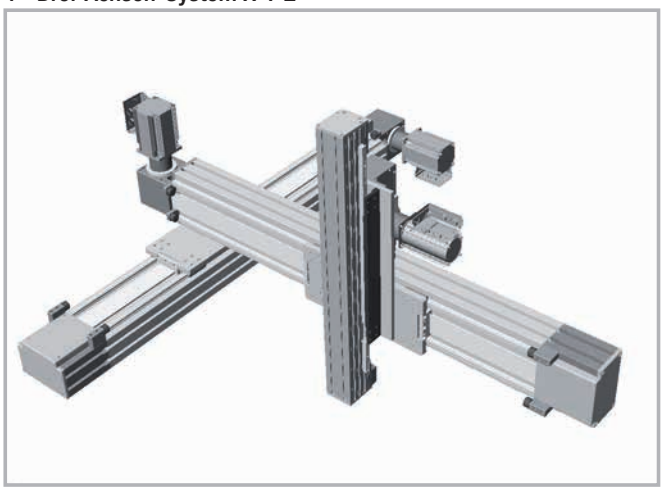

5 - Zwei-Achsen-System Y-Z

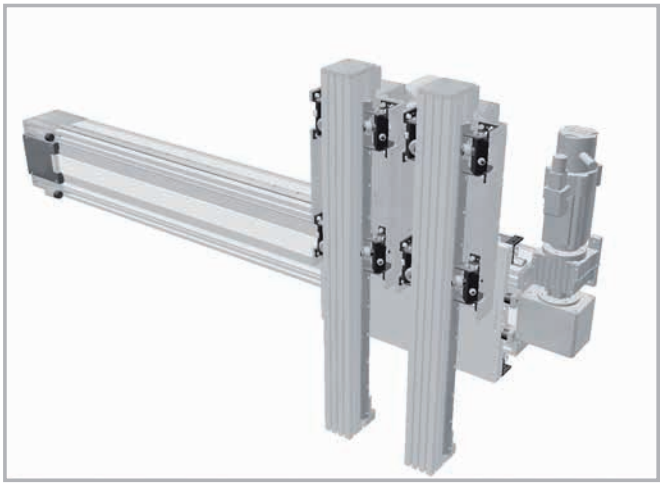

6 - Zwei-Achsen-System Y-Z



ROLLON®
BY TIMKEN

Precision System



TH Serie

Beschreibung TH Serie



Abb. 1

Die Linearachsen der Baureihe TH sind verwindungssteife, kompakte Lineareinheiten mit Kugelgewindetrieb. Sie ermöglichen eine hohe Positionier- und Wiederholgenauigkeit in allen Prozessphasen mit optimalen Betriebseigenschaften und Leistungsdaten. Erreichbare Wiederholgenauigkeit von bis zu 5µm.

Die Übertragung der Schubkraft erfolgt mit hocheffizienten Kugelgewindetrieben, die in verschiedenen Präzisionsklassen und Gewindesteigungen erhältlich sind. Die Linearbewegung erfolgt mit zwei oder vier vorgespannten Linearführungswagen mit Kugelkäfigtechnologie, die auf zwei präzise ausgerichteten Schienen montiert sind. Die Baureihe TH ist mit einfachem oder doppeltem Laufwagen erhältlich, um verschiedene Belastungsanforderungen zu erfüllen.

Die Lineareinheiten der Baureihe TH verfügen darüber hinaus über separate Schmierleitungen für die Kugelumlaufführungen und Kugelgewindetrieb, um eine sichere Schmierung zu ermöglichen. Durch ihre unglaublich kompakte Bauweise sind die TH-Linearachsen die ideale Lösung bei Anwendungen, bei denen der Bauraum begrenzt ist.

- Extrem kompakte Abmessungen
- Hohe Positioniergenauigkeit
- Hohe Tragzahlen und Steifigkeit
- Vorgespannter Kugelgewindetrieb
- Vorgespannte Kugelumlaufführung mit Kugelkette
- Innenliegend geschützte Linearführungen und Kugelgewindetrieb
- Sichere Schmierung durch separate Schmierkanäle für die Kugelumlaufführungen und den Kugelgewindetrieb

Aufbau des Systems

Grundplatte und Laufwagen aus Aluminium

Die Grundplatte und Laufwagen der Rollon Linearachse der TH Serie wurden in Zusammenarbeit mit führenden Unternehmen der Branche entwickelt und gebaut. Die eloxierten Strangpressprofile weisen eine hohe Präzision und sehr gute mechanische Eigenschaften auf. Die Abmessungen sind entsprechend der EN 755-9 toleriert. Bei dem verwendeten Material handelt es sich um die Aluminium- Legierung 6060. An den Außenseiten des Strangpressprofils befinden sich Nuten für eine einfache und schnelle Montage und/oder Befestigung von Zubehörelementen.

Laufwagen

Die Laufwagen der Rollon Linearachse der TH Serie bestehen aus eloxiertem Aluminium und bilden die Schnittstelle zwischen der Lineareinheit und der Anschlusskonstruktion des Anwenders. Zwei parallel angeordnete Profilschienen mit zwei oder vier vorgespannten Linearführungswagen sorgen für die sichere Aufnahme von hohen Kräften und hohen Lastmomenten. Die Linearführungslaufwagen sind zusätzlich mit einer Kugelkette ausgestattet. Mit dem oben beschriebenen Führungssystem werden folgende Eigenschaften erreicht:

- **Hohe Laufparallelität**
- **Hohe Positioniergenauigkeit**
- **Hohe Tragzahlen und eine hohe Steifigkeit**
- **Geringer Verschleiß**
- **Niedriger Verschiebewiderstand**

Antriebssystem

Bei den Rollon Linearachsen der TH Serie werden präzisionsgerollte Kugelgewindetriebe mit vorgespannten oder nicht vorgespannten Muttern eingesetzt. Die Standardpräzisionsklasse für die verwendeten Kugelgewindetriebe ist ISO 7. Auf Anfrage ist auch die Präzisionsklasse ISO 5 erhältlich. Die Kugelgewindetriebe der Linearachsen sind mit unterschiedlichen Durchmessern und Steigungen erhältlich. Mit der oben beschriebenen Technologie werden folgende Eigenschaften erreicht:

- **Hohe Geschwindigkeiten (bei Kugelgewindetrieben mit großer Steigung)**
- **Hohe Vorschubkräfte**
- **Hohe Genauigkeit**
- **Hohe mechanische Leistung**
- **Geringer Verschleiß**
- **Geringer Verschiebewiderstand**

Abdeckung

Die Rollon Linearachsen der TH Serie sind mit Abdeckbändern zum Schutz vor Verschmutzung der mechanischen Komponenten ausgestattet.
Außerdem sind sowohl die Kugelumlaufführungen als auch die Kugelgewindetriebe mit Abstreifern bzw. Dichtungen versehen, die direkt auf die Kugellaufbahnen wirken.

Allgemeine Daten des verwendeten Aluminiums: AL 6060

Chemische Zusammensetzung [%]

Al	Mg	Si	Fe	Mn	Zn	Cu	Verunreinigungen
Rest	0,35-0,60	0,30-0,60	0,30	0,10	0,10	0,10	0,05-0,15

Tab. 1

Physikalische Eigenschaften

Dichte	Elastizitäts-modul	Wärmeausdehnungs-koeffizient (20°-100°C)	Wärmeleitfähigkeit (20°C)	Spezifische Wärme (0°-100°C)	Spez. Widerstand	Schmelz-temperatur
$\frac{kg}{dm^3}$	$\frac{kN}{mm^2}$	$\frac{10^{-6}}{K}$	$\frac{W}{m \cdot K}$	$\frac{J}{kg \cdot K}$	$\Omega \cdot m \cdot 10^{-9}$	°C
2,7	69	23	200	880-900	33	600-655

Tab. 2

Mechanische Eigenschaften

Rm	Rp (02)	A	HB
$\frac{N}{mm^2}$	$\frac{N}{mm^2}$	%	—
205	165	10	60-80

Tab. 3

TH 70 SP2

Abmessungen (Einzelläufer) TH 70 SP2

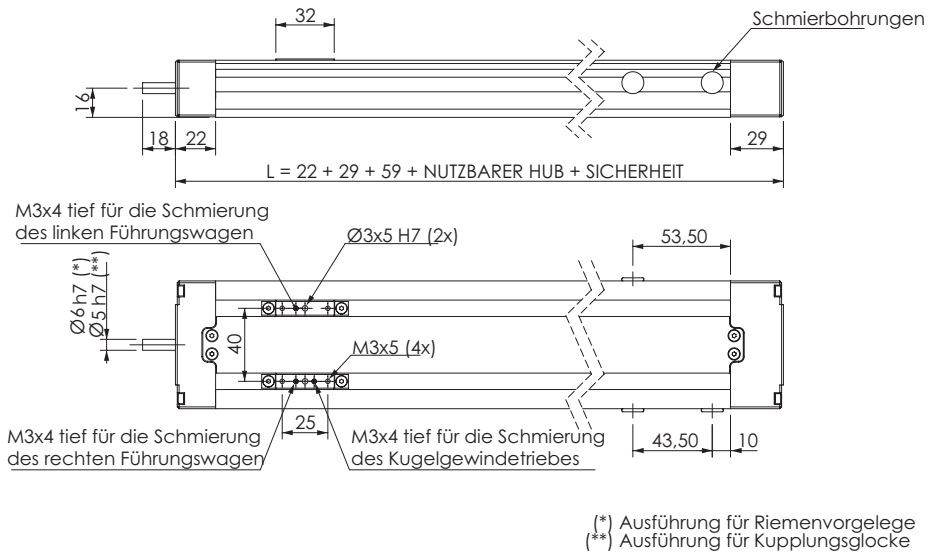

Abb. 2

Technische Daten

	Typ
	TH 70 SP2
Maximale Hublänge [mm]	290*1
Maximale Geschwindigkeit [m/s]	S. S. PS-14
Gewicht des Laufwagens [kg]	0,152
Gewicht Hub Null [kg]	0,58
Gewicht je 100 mm Hub [kg]	0,26
Schienengröße [mm]	9 mini

*1 Max. Hub 550mm. Für weitere Informationen wenden Sie sich bitte an Rollon.

Tab. 4

Flächenträgheitsmomente der Aluminiumprofile

Typ	I_x [10^7 mm^4]	I_y [10^7 mm^4]	I_p [10^7 mm^4]
TH 70 SP2	0,0054	0,0367	0,042

Tab. 6

Kugelgewindetrieb Präzision

Typ	Max. Positioniergenauigkeit [mm/300mm]		Max. Wiederholgenauigkeit [mm]	
	ISO 5*	ISO 7	ISO 5*	ISO 7
TH 70 / 8-2.5	0,023	0,05	0,01	0,02

* ISO5 ist nur für den maximalen Hub 370 mm verfügbar.
Für weitere Informationen wenden Sie sich bitte an Rollon.

Tab. 5

Tragzahlen F_x

Typ	F_x [N]		
	Spindel	Stat.	Dyn.
TH 70 SP2	8-2,5	2220	1470

Tab. 7

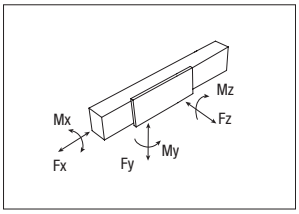

Tragzahlen

Typ	F_y [N]		F_z [N]	M_x [Nm]	M_y [Nm]	M_z [Nm]
	Stat.	Dyn.	Stat.	Stat.	Stat.	Stat.
TH 70 SP2	4990	3140	4990	99,8	12,8	12,8

Siehe Prüfung unter Statische Belastung und Lebensdauer auf Seite SL-2f

Tab. 8

TH 70 SP4

Abmessungen (Zwei Läufer) TH 70 SP4

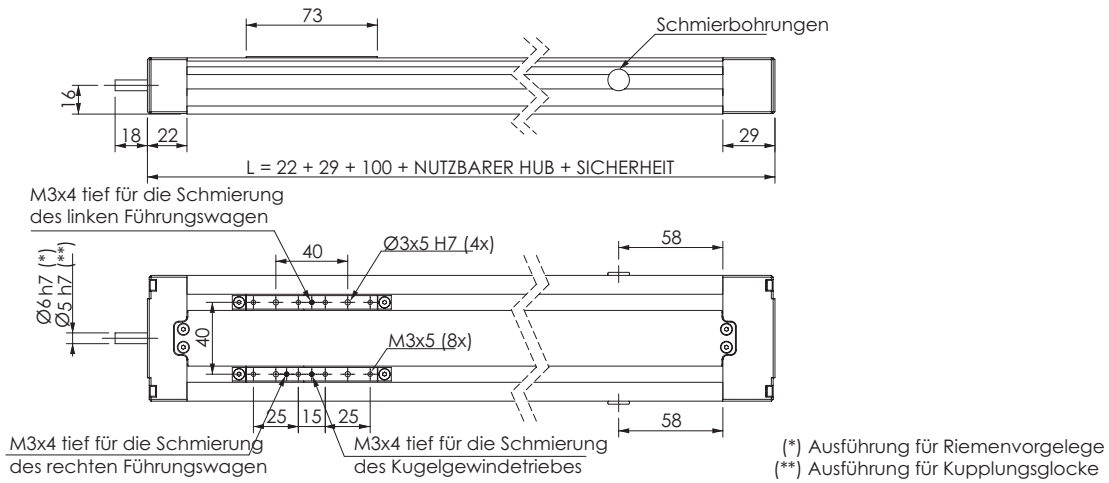

Abb. 3

Technische Daten

	Typ
	TH 70 SP4
Maximale Hublänge [mm]	249*1
Maximale Geschwindigkeit [m/s]	S. S. PS-14
Gewicht des Laufwagens [kg]	0,268
Gewicht Hub Null [kg]	0,8
Gewicht je 100 mm Hub [kg]	0,26
Schienengröße [mm]	9 mini

*1 Max. Hub 550mm. Für weitere Informationen wenden Sie sich bitte an Rollon.

Tab. 9

Flächenträgheitsmomente der Aluminiumprofile

Typ	I_x [10^7 mm^4]	I_y [10^7 mm^4]	I_p [10^7 mm^4]
TH 70 SP4	0,0054	0,0367	0,042

Tab. 11

Kugelgewindetrieb Präzision

Typ	Max. Positioniergenauigkeit [mm/300mm]		Max. Wiederholgenauigkeit [mm]	
	ISO 5*	ISO 7	ISO 5*	ISO 7
TH 70 / 8-2.5	0,023	0,05	0,01	0,02

* ISO5 ist nur für den maximalen Hub 330 mm verfügbar.
Für weitere Informationen wenden Sie sich bitte an Rollon.

Tab. 10

Tragzahlen F_x

Typ	F_x [N]		
	Spindel	Stat.	Dyn
TH 70 SP4	8-2,5	2220	1470

Tab. 12

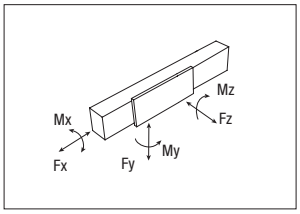

Tragzahlen

Typ	F_y [N]		F_z [N]	M_x [Nm]	M_y [Nm]	M_z [Nm]
	Stat.	Dyn	Stat.	Stat.	Stat.	Stat.
TH 70 SP4	9980	6280	9980	200	319	319

Siehe Prüfung unter Statische Belastung und Lebensdauer auf Seite SL-2f

Tab. 13

Anmerkung: Für die Ausführung SP4 gelten die Werte der Tragzahlen nur wenn die beiden Läufer miteinander verbunden sind.

TH 90 SP2

Abmessungen (Einzelläufer) TH 90 SP2

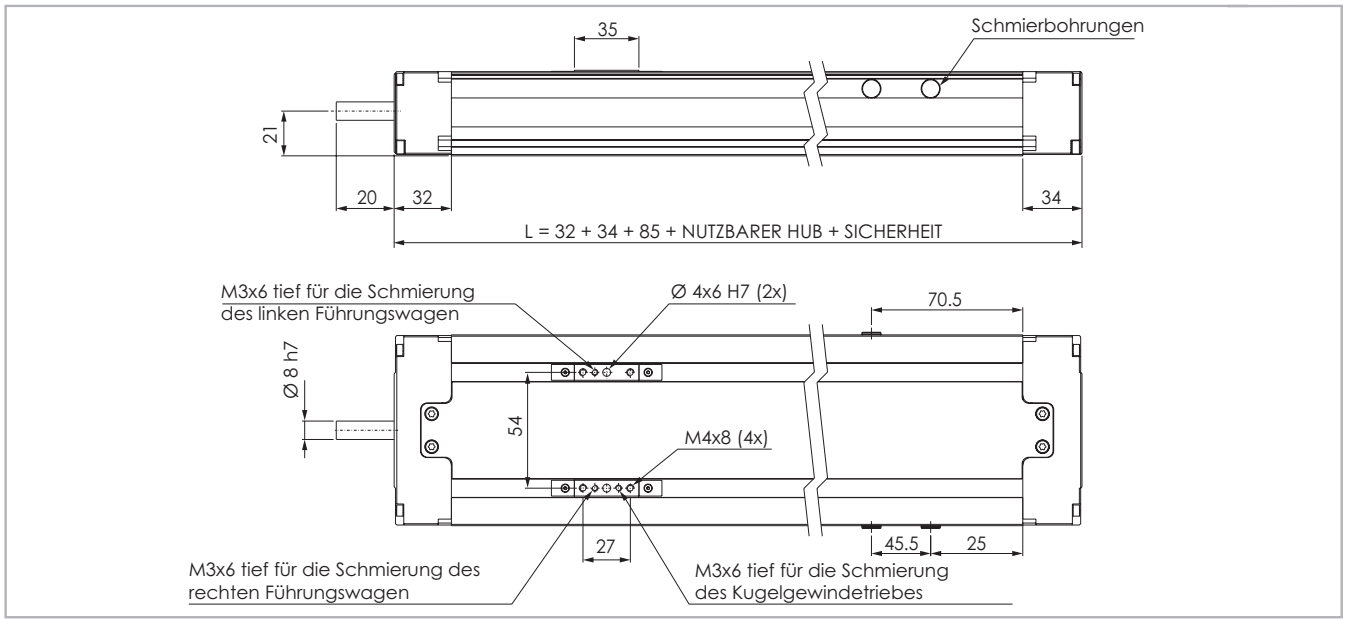

Abb. 4

Technische Daten

	Typ
	TH 90 SP2
Maximale Hublänge [mm]	665
Maximale Geschwindigkeit [m/s]	S. S. PS-14
Gewicht des Laufwagens [kg]	0,65
Gewicht Hub Null [kg]	1,41
Gewicht je 100 mm Hub [kg]	0,6
Schienengröße [mm]	12 mini

Tab. 14

Flächenträgheitsmomente der Aluminiumprofile

Typ	I_x [10^7 mm^4]	I_y [10^7 mm^4]	I_p [10^7 mm^4]
TH 90 SP2	0,0130	0,0968	0,1098

Tab. 16

Losbrechmoment

Typ	Kugelgewinde	[Nm]
TH 90 SP2	12-05	0,07
	12-10	0,08

Tab. 17

Kugelgewindetrieb Präzision

Typ	Max. Positioniergenauigkeit [mm/300mm]		Max. Wiederholgenauigkeit [mm]	
	ISO 5	ISO 7	ISO 5	ISO 7
TH 90 / 12-05	0,023	0,05	0,01	0,02
TH 90 / 12-10	0,023	0,05	0,01	0,02

Tab. 15

Tragzahlen F_x

Typ	F_x [N]		
	Spindel	Stat.	Dyn.
TH 90 SP2	12-05	9000	4300
	12-10	6600	3600

Tab. 18

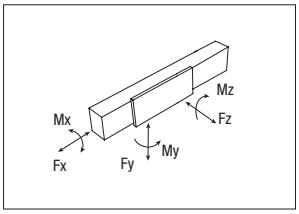

Tragzahlen

Typ	F_y [N]		F_z [N]	M_x [Nm]	M_y [Nm]	M_z [Nm]
	Stat.	Dyn.	Stat.	Stat.	Stat.	Stat.
TH 90 SP2	7060	6350	7060	192	24	24

Tab. 19

Siehe Prüfung unter Statische Belastung und Lebensdauer auf Seite SL-2f

TH 90 SP4

Abmessungen (Zwei Läufer) TH 90 SP4

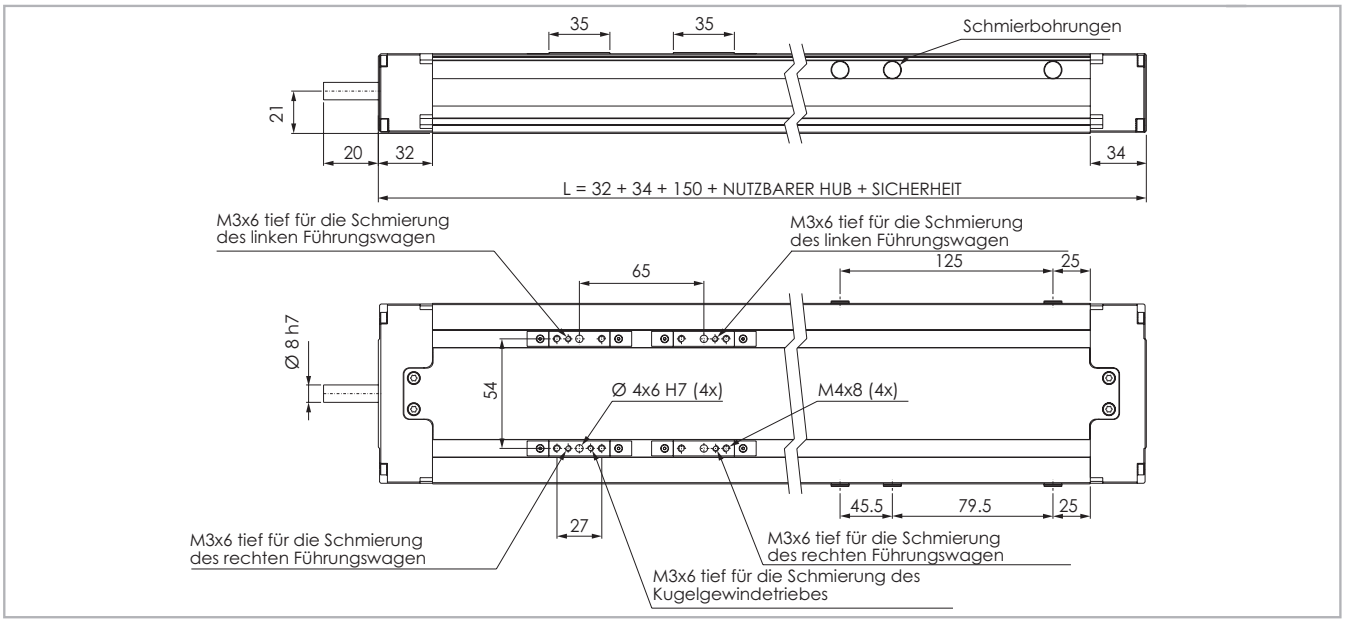

Abb. 5

Technische Daten

	Typ
	TH 90 SP4
Maximale Hublänge [mm]	600
Maximale Geschwindigkeit [m/s]	S. S. PS-14
Gewicht des Laufwagens [kg]	0,90
Gewicht Hub Null [kg]	2,04
Gewicht je 100 mm Hub [kg]	0,6
Schienengröße [mm]	12 mini

Tab. 20

Flächenträgheitsmomente der Aluminiumprofile

Typ	I_x [10^7 mm^4]	I_y [10^7 mm^4]	I_p [10^7 mm^4]
TH 90 SP4	0,0130	0,0968	0,1098

Tab. 22

Losbrechmoment

Typ	Kugelgewinde	[Nm]
TH 90 SP4	12-05	0,07
	12-10	0,08

Tab. 23

Kugelgewindetrieb Präzision

Typ	Max. Positioniergenauigkeit [mm/300mm]		Max. Wiederholgenauigkeit [mm]	
	ISO 5	ISO 7	ISO 5	ISO 7
TH 90 / 12-05	0,023	0,05	0,01	0,02
TH 90 / 12-10	0,023	0,05	0,01	0,02

Tab. 21

Tragzahlen F_x

Typ	F_x [N]		
	Spindel	Stat.	Dyn
TH 90 SP4	12-05	9000	4300
	12-10	6600	3600

Tab. 24

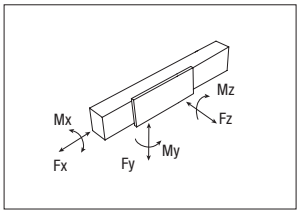

Tragzahlen

Typ	F_y [N]		F_z [N]	M_x [Nm]	M_y [Nm]	M_z [Nm]
	Stat.	Dyn	Stat.	Stat.	Stat.	Stat.
TH 90 SP4	14120	12699	14120	384	459	459

Siehe Prüfung unter Statische Belastung und Lebensdauer auf Seite SL-2f

Tab. 25

Anmerkung: Für die Ausführung SP4 gelten die Werte der Tragzahlen nur wenn die beiden Läufer miteinander verbunden sind.

TH 110 SP2

Abmessungen (Einzelläufer) TH 110 SP2

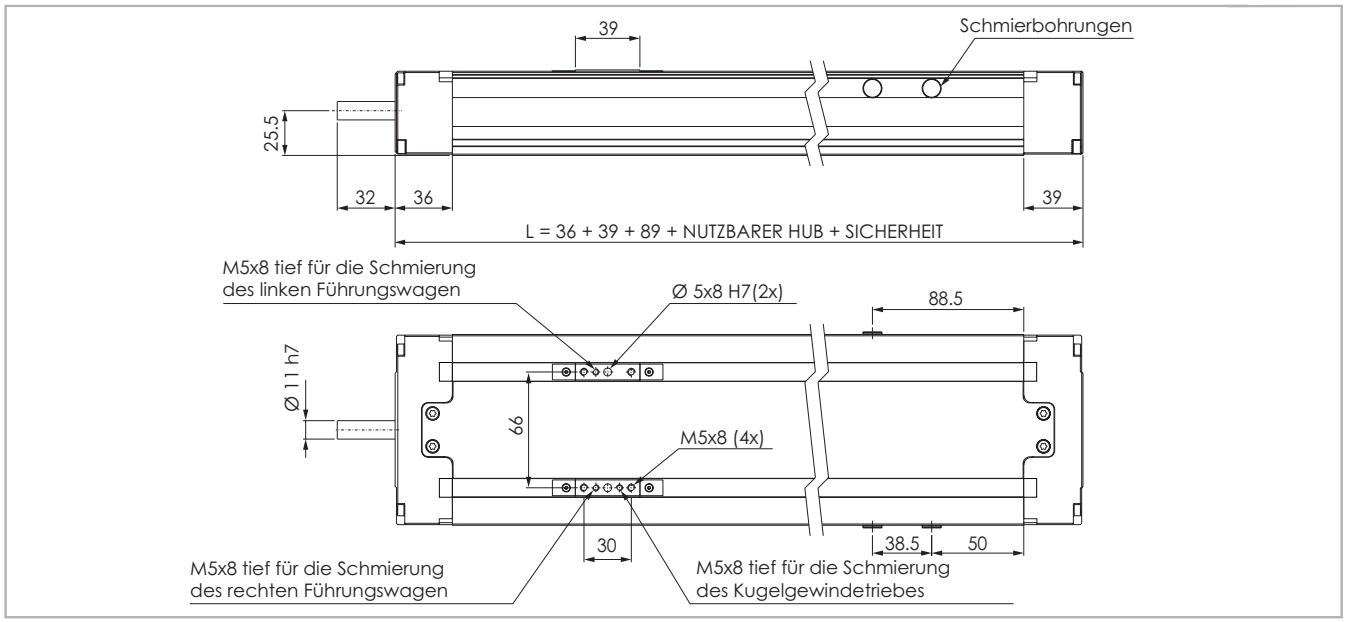

Abb. 6

Technische Daten

	Typ
	TH 110 SP2
Maximale Hublänge [mm]	1411
Maximale Geschwindigkeit [m/s]	S. S. PS-14
Gewicht des Laufwagens [kg]	0,76
Gewicht Hub Null [kg]	2,65
Gewicht je 100 mm Hub [kg]	0,83
Schienengröße [mm]	15

Tab. 26

Flächenträgheitsmomente der Aluminiumprofile

Typ	I_x [10^7 mm^4]	I_y [10^7 mm^4]	I_p [10^7 mm^4]
TH 110 SP2	0,0287	0,2040	0,2327

Tab. 28

Losbrechmoment

Typ	Kugelgewinde	[Nm]
TH 110 SP2	16-05	0,16
	16-10	0,23
	16-16	0,27

Tab. 29

Kugelgewindetrieb Präzision

Typ	Max. Positioniergenauigkeit [mm/300mm]		Max. Wiederholgenauigkeit [mm]	
	ISO 5	ISO 7	ISO 5	ISO 7
TH 110 / 16-05	0,023	0,05	0,005	0,045
TH 110 / 16-10	0,023	0,05	0,005	0,045
TH 110 / 16-16	0,023	0,05	0,005	0,045

Tab. 27

Tragzahlen F_x

Typ	F_x [N]		
	Spindel	Stat.	Dyn.
TH 110 SP2	16-05	17400	11800
	16-10	18300	10500
	16-16	18800	10300

Tab. 30

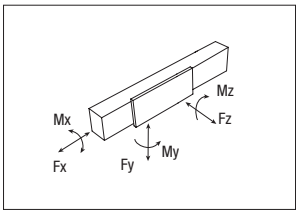

Tragzahlen

Typ	F_y [N]		F_z [N]	M_x [Nm]	M_y [Nm]	M_z [Nm]
	Stat.	Dyn.	Stat.	Stat.	Stat.	Stat.
TH 110 SP2	48400	22541	48400	1549	350	350

Siehe Prüfung unter Statische Belastung und Lebensdauer auf Seite SL-2f

Tab. 31

TH 110 SP4

Abmessungen (Zwei Läufer) TH 110 SP4

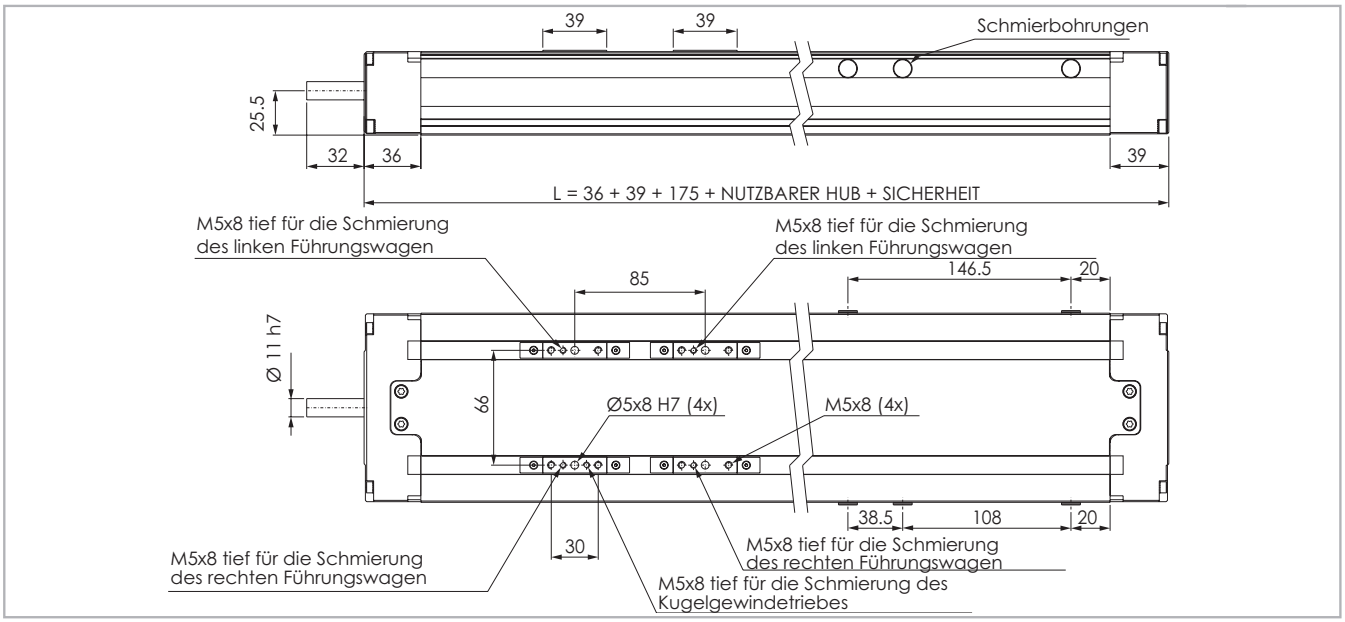

Abb. 7

Technische Daten

	Typ
	TH 110 SP4
Maximale Hublänge [mm]	1325
Maximale Geschwindigkeit [m/s]	S. S. PS-14
Gewicht des Laufwagens [kg]	1,26
Gewicht Hub Null [kg]	4,00
Gewicht je 100 mm Hub [kg]	0,83
Schienengröße [mm]	15

Tab. 32

Kugelgewindetrieb Präzision

Typ	Max. Positioniergenauigkeit [mm/300mm]		Max. Wiederholgenauigkeit [mm]	
	ISO 5	ISO 7	ISO 5	ISO 7
TH 110 / 16-05	0,023	0,05	0,005	0,045
TH 110 / 16-10	0,023	0,05	0,005	0,045
TH 110 / 16-16	0,023	0,05	0,005	0,045

Tab. 33

Flächenträgheitsmomente der Aluminiumprofile

Typ	I_x [10^7 mm^4]	I_y [10^7 mm^4]	I_p [10^7 mm^4]
TH 110 SP4	0,0287	0,2040	0,2327

Tab. 34

Losbrechmoment

Typ	Kugelgewinde	[Nm]
TH 110 SP4	16-05	0,16
	16-10	0,23
	16-16	0,27

Tab. 35

Tragzahlen F_x

Typ	F_x [N]		
	Spindel	Stat.	Dyn
TH 110 SP4	16-05	17400	11800
	16-10	18300	10500
	16-16	18800	10300

Tab. 36

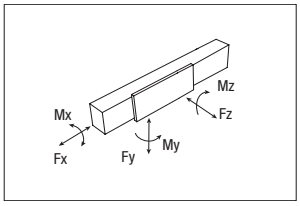

Tragzahlen

Typ	F_y [N]		F_z [N]	M_x [Nm]	M_y [Nm]	M_z [Nm]
	Stat.	Dyn	Stat.	Stat.	Stat.	Stat.
TH 110 SP4	96800	45082	96800	3098	2606	2606

Siehe Prüfung unter Statische Belastung und Lebensdauer auf Seite SL-2f

Tab. 37

Anmerkung: Für die Ausführung SP4 gelten die Werte der Tragzahlen nur wenn die beiden Läufer miteinander verbunden sind.

TH 145 SP2

Abmessungen (Einzelläufer) TH 145 SP2

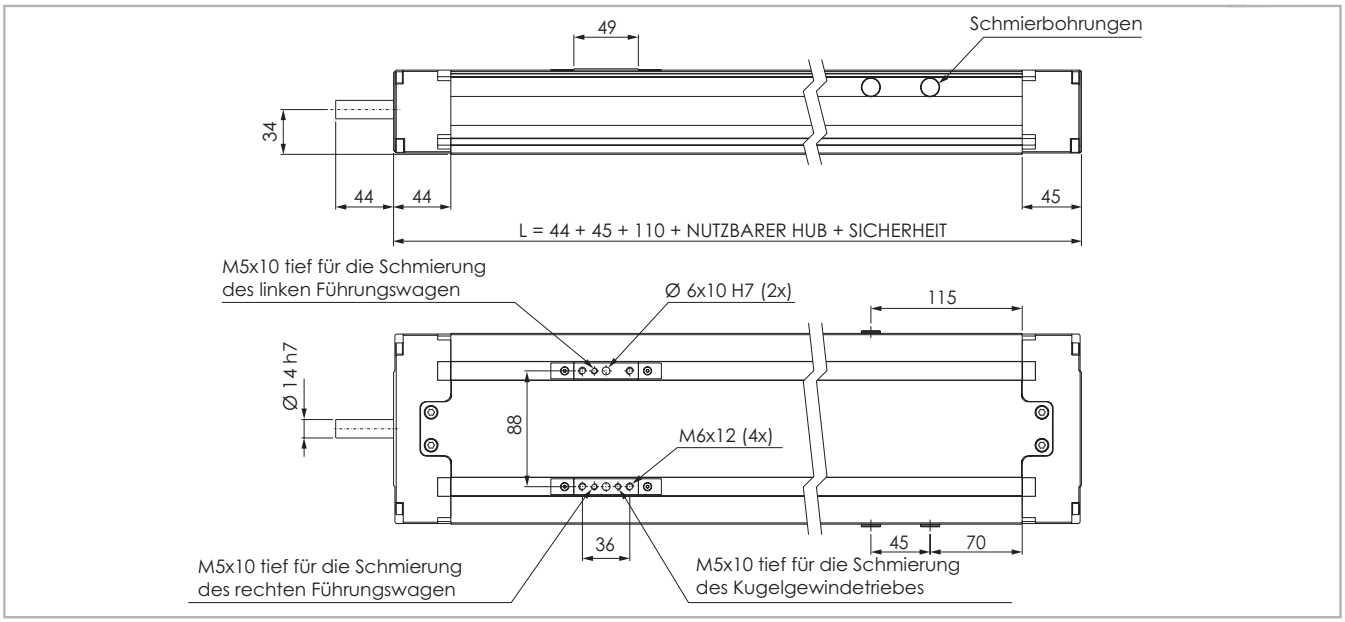

Abb. 8

Technische Daten

	Typ
	TH 145 SP2
Maximale Hublänge [mm]	1690
Maximale Geschwindigkeit [m/s]	S. S. PS-14
Gewicht des Laufwagens [kg]	1,45
Gewicht Hub Null [kg]	5,9
Gewicht je 100 mm Hub [kg]	1,6
Schienengröße [mm]	20

Tab. 38

Flächenträgheitsmomente der Aluminiumprofile

Typ	I_x [10^7 mm^4]	I_y [10^7 mm^4]	I_p [10^7 mm^4]
TH 145 SP2	0,090	0,659	0,749

Tab. 40

Losbrechmoment

Typ	Kugelgewinde	[Nm]
TH 145 SP2	20-05	0,22
	20-20	0,35
	25-10	0,29

Tab. 41

Kugelgewindetrieb Präzision

Typ	Max. Positioniergenauigkeit [mm/300mm]		Max. Wiederholgenauigkeit [mm]	
	ISO 5	ISO 7	ISO 5	ISO 7
TH 145 / 20-05	0,023	0,05	0,005	0,045
TH 145 / 20-20	0,023	0,05	0,005	0,045
TH 145 / 25-10	0,023	0,05	0,005	0,045

Tab. 39

Tragzahlen F_x

Typ	F_x [N]		
	Spindel	Stat.	Dyn.
TH 145 SP2	20-05	25900	14600
	20-20	23900	13400
	25-10	32600	16000

Tab. 42

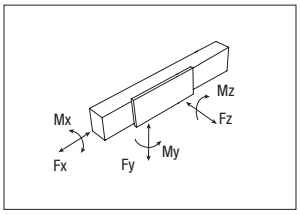

Tragzahlen

Typ	F_y [N]		F_z [N]	M_x [Nm]	M_y [Nm]	M_z [Nm]
	Stat.	Dyn.	Stat.	Stat.	Stat.	Stat.
TH 145 SP2	76800	35399	76800	3341	668	668

Tab. 43

Siehe Prüfung unter Statische Belastung und Lebensdauer auf Seite SL-2f

TH 145 SP4

Abmessungen (Zwei Läufer) TH 145 SP4

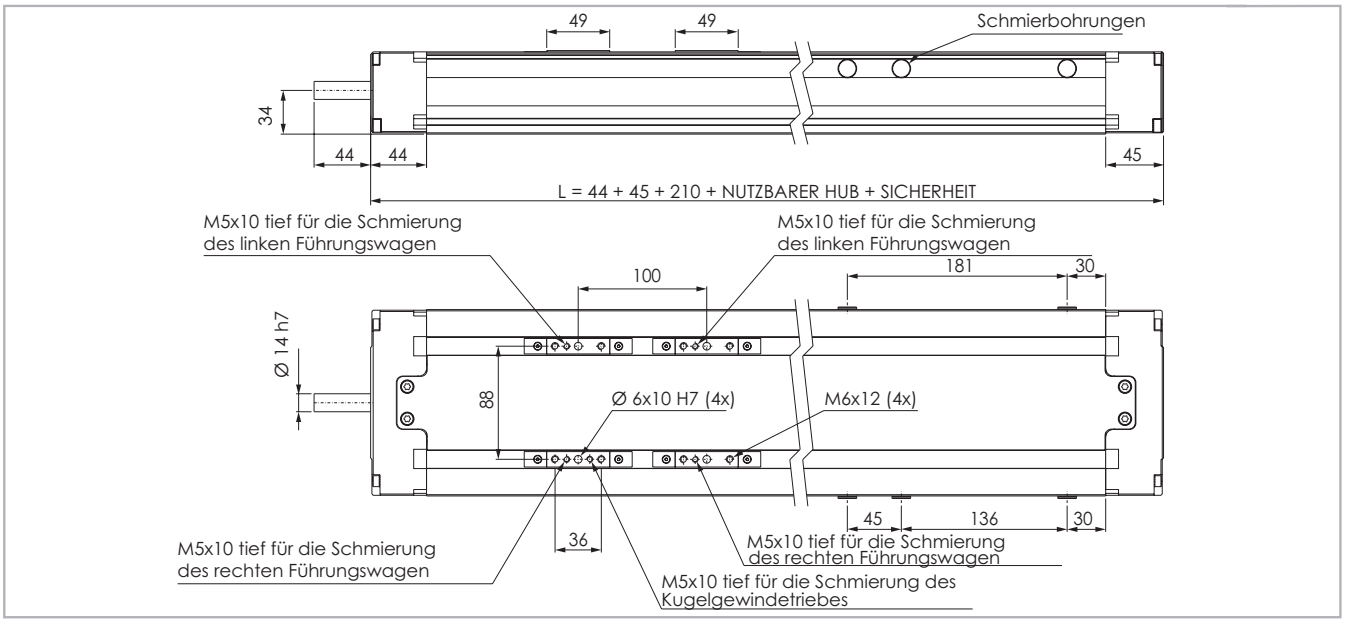

Abb. 9

Technische Daten

	Typ
	TH 145 SP4
Maximale Hublänge [mm]	1590
Maximale Geschwindigkeit [m/s]	S. S. PS-14
Gewicht des Laufwagens [kg]	2,42
Gewicht Hub Null [kg]	8,3
Gewicht je 100 mm Hub [kg]	1,6
Schienengröße [mm]	20

Tab. 44

Kugelgewindetrieb Präzision

Typ	Max. Positioniergenauigkeit [mm/300mm]		Max. Wiederholgenauigkeit [mm]	
	ISO 5	ISO 7	ISO 5	ISO 7
TH 145 / 20-05	0,023	0,05	0,005	0,045
TH 145 / 20-20	0,023	0,05	0,005	0,045
TH 145 / 25-10	0,023	0,05	0,005	0,045

Tab. 45

Flächenträgheitsmomente der Aluminiumprofile

Typ	I_x [10^7 mm^4]	I_y [10^7 mm^4]	I_p [10^7 mm^4]
TH 145 SP4	0,090	0,659	0,749

Tab. 46

Losbrechmoment

Typ	Kugelgewinde	[Nm]
TH 145 SP4	20-05	0,22
	20-20	0,35
	25-10	0,29

Tab. 47

Tragzahlen F_x

Typ	F_x [N]		
	Spindel	Stat.	Dyn.
TH 145 SP4	20-05	25900	14600
	20-20	23900	13400
	25-10	32600	16000

Tab. 48

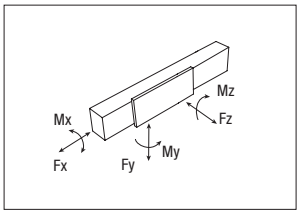

Tragzahlen

Typ	F_y [N]		F_z [N]	M_x [Nm]	M_y [Nm]	M_z [Nm]
	Stat.	Dyn.	Stat.	Stat.	Stat.	Stat.
TH 145 SP4	153600	70798	153600	6682	5053	5053

Siehe Prüfung unter Statische Belastung und Lebensdauer auf Seite SL-2f

Tab. 49

Anmerkung: Für die Ausführung SP4 gelten die Werte der Tragzahlen nur wenn die beiden Läufer miteinander verbunden sind.

Abmessungen Motoranbau

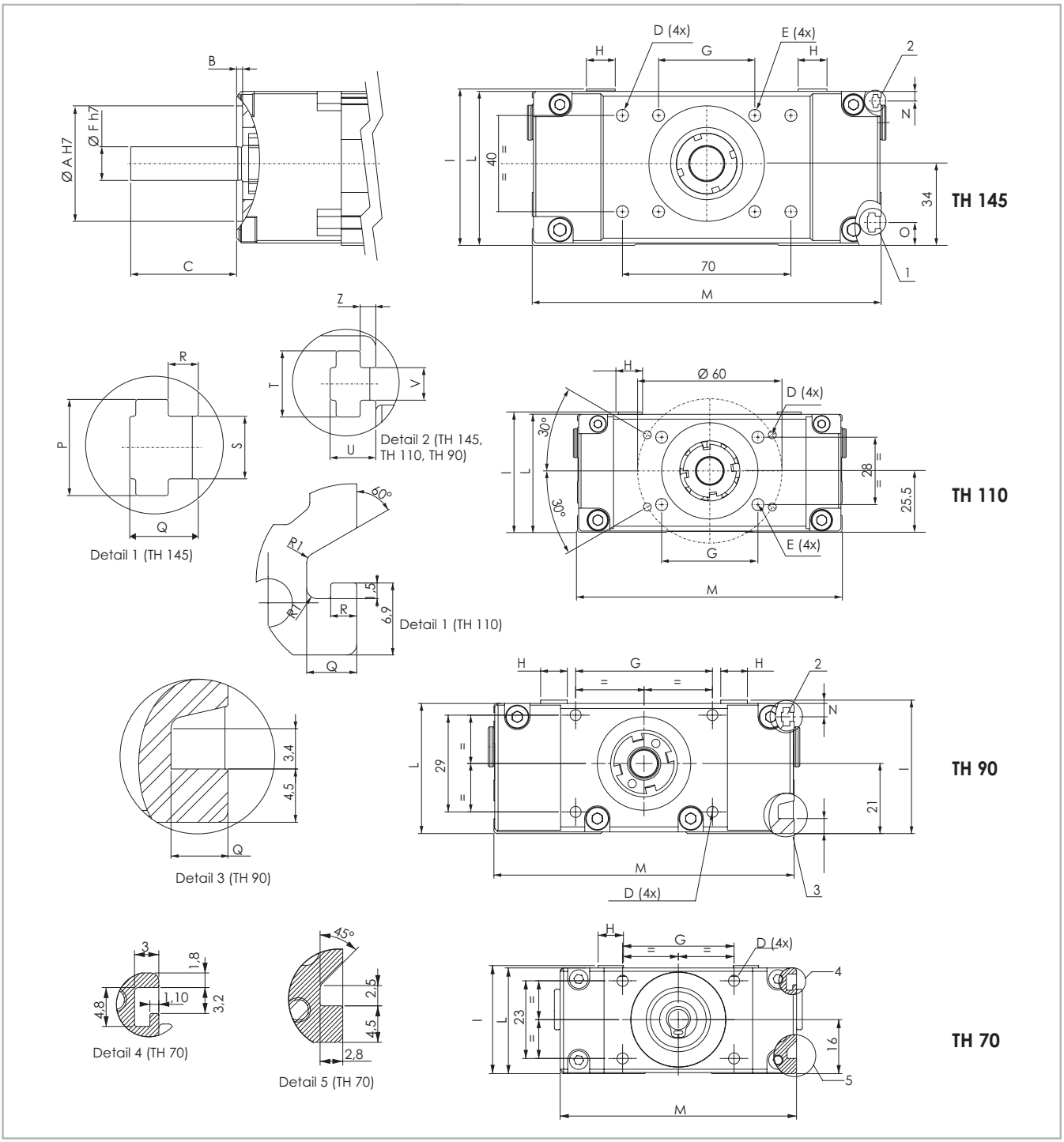

Abb. 10

Einheit mm

Typ	A	B	C	D	E	F	G	H	I	L	M	N	O	P	Q	R	S	T	U	V	Z
TH 70	28	2,5	18	M4x8	-	5 oder 6	33	7,5	32	31,3	70	-	-	-	-	-	-	-	-	-	-
TH 90	28	2,5	20	M4x8	-	8	41	8	40	39	90	4	4,5	-	4,8	-	-	5,5	3,8	2,7	1,3
TH 110	40	2,5	32	M4x8	M6x10	11	40	10	50	49	110	4	-	-	4,8	2,5	-	5,5	3,8	2,7	1,3
TH 145	48	2,5	44	M6x10	M6x12	14	40	12	65	64	145	4	9,5	8	5,7	2,5	5,2	5,5	3,8	2,7	1,3

Tab. 50

Schmierung

TH-Lineareinheiten mit Kugelumlaufführungen

In den Lineareinheiten der Ausführung TH werden wartungsarme Kugelumlaufführungen eingesetzt. In den Linearführungswagen werden die Wälzkörper in einer Kunststoffkette gehalten, die die metallische Reibung zwischen den Kugeln verhindert und die sie auf ihrer Bahn durch die Kugelumläufe führt. Dadurch wird der Verschleiß der Kugeln verringert und folglich die Lebensdauer erhöht. Dieses System garantiert lange Wartungsintervalle: alle 2000 km bzw. 1 Jahr Nutzungsdauer (es gilt der zuerst erreichte Wert). Für Anwendungen mit einer längeren Lebensdauer, hohen dynamischen Anforderungen bzw. großen Belastungen kontaktieren Sie uns bitte zu einer weiteren Überprüfung.

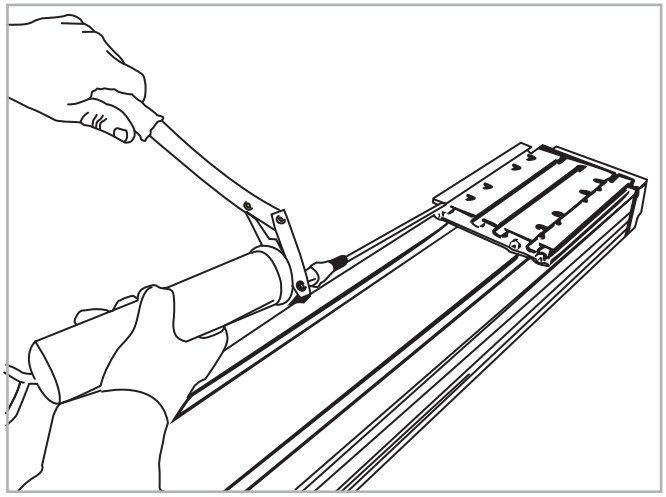

Abb. 11

Kugelgewinde

Der Kugelgewindetrieb der Rollon TH Serie sollte alle 50 Millionen Umdrehungen nachgeschmiert werden.

Typ	Menge [g] pro Schmiernippel
08-2.5	0,1
12-05	0,2
12-10	0,2
16-05	0,41
16-10	0,78
16-16	0,6
20-05	0,79
20-20	1,0
25-10	1,2

Tab. 51

Empfohlene Schmiermittelmengen für die Wagen

Typ	Menge [cm³] pro Schmiernippel
TH 70	0,23
TH 90	0,5
TH 110	0,7
TH 145	1,4

Tab. 52

- Adapter der Schmierpumpe auf Schmiernippel am Laufwagens aufstecken und entsprechende Nachschmiermenge je Schmieranschluß einfüllen.
- Zu verwendender Schmierstoff: Lithiumverseiftes Fett der Konsistenzklasse NLGI 2.
- Bei besonderen Bedingungen (hohe Belastungen, großeVerschmutzungen, etc.) bitte Nachschmierintervalle und Schmierstoff vom Hersteller bestimmen lassen. Für weitere ausführliche Informationen wenden Sie sich bitte an unsere Anwendungstechnik.

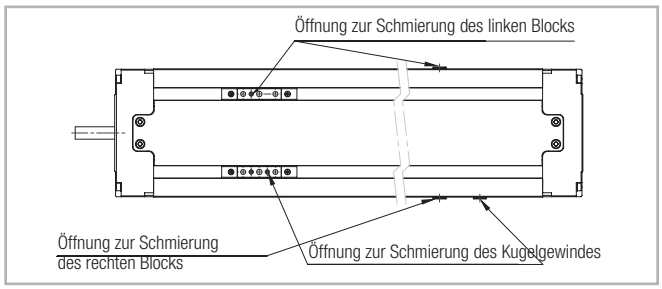

Abb. 12

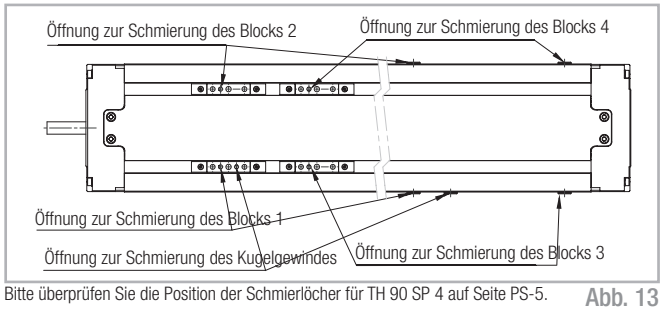

Bitte überprüfen Sie die Position der Schmierlöcher für TH 90 SP 4 auf Seite PS-5.

Abb. 13

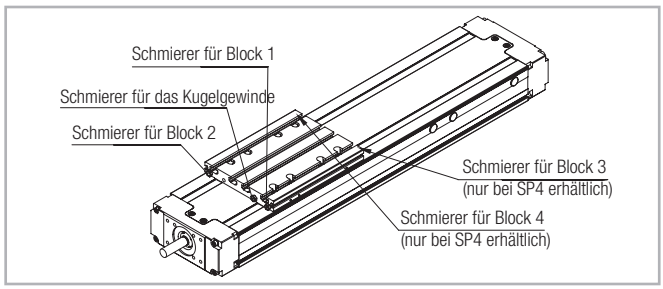

Abb. 14

Kritische Geschwindigkeit

Die maximal erreichbare lineare Geschwindigkeit der Rollon Linearachse der TH Serie hängt von der kritischen Drehzahl der Gewindespindel (Durchmesser, Länge) und von der maximal zulässigen Drehzahl der Spindelmutter ab.

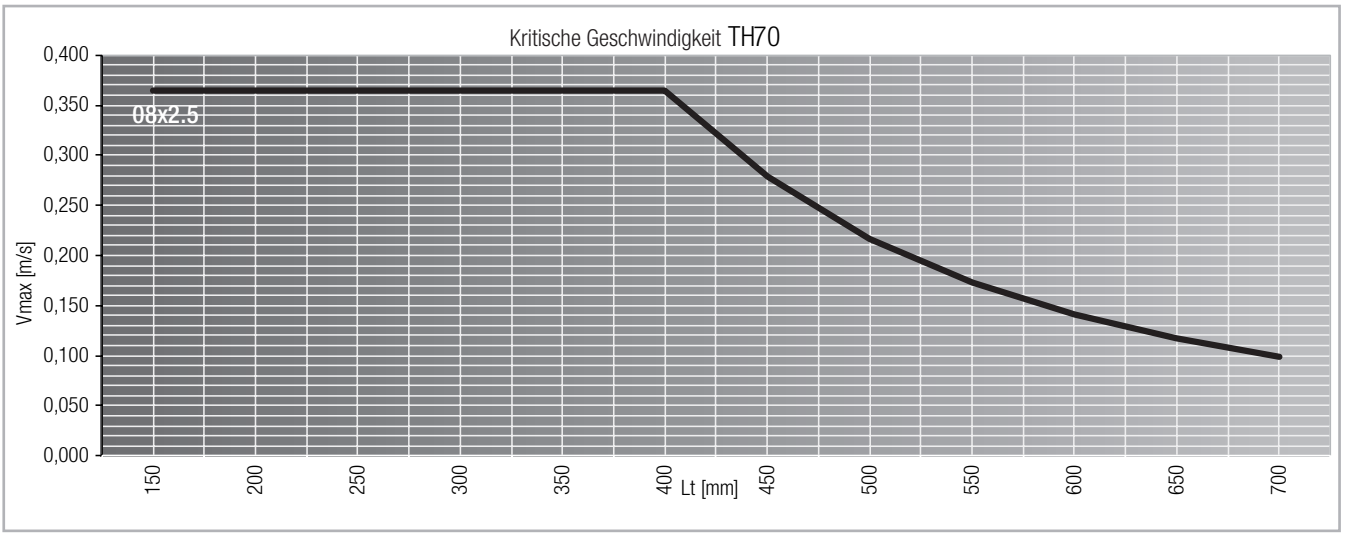

Abb. 15

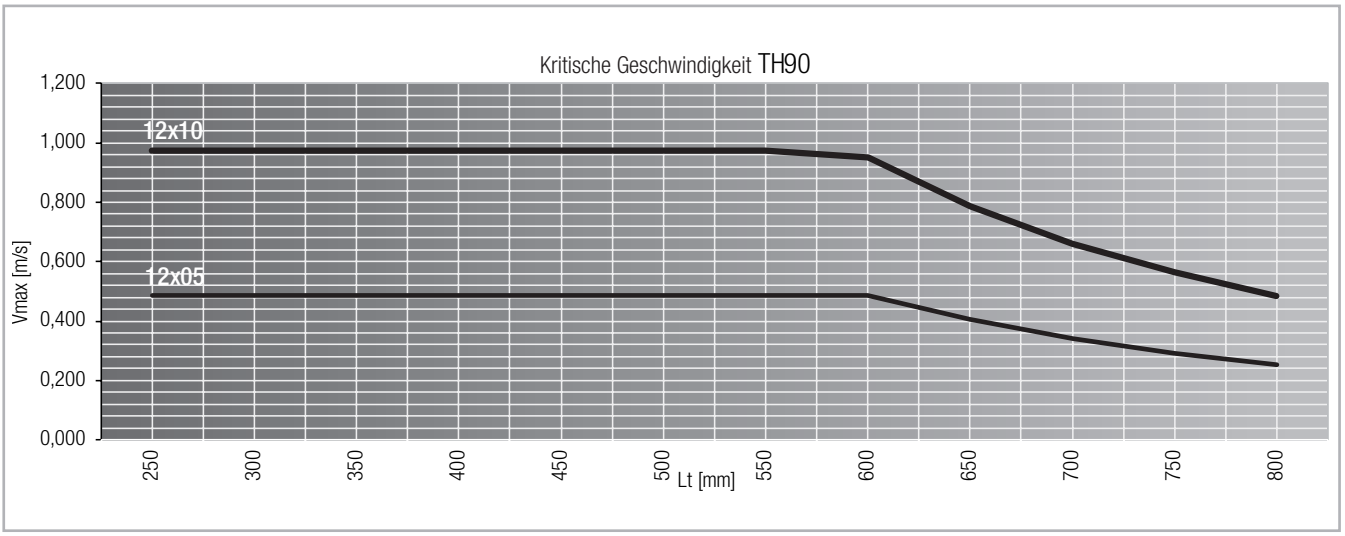

Abb. 16

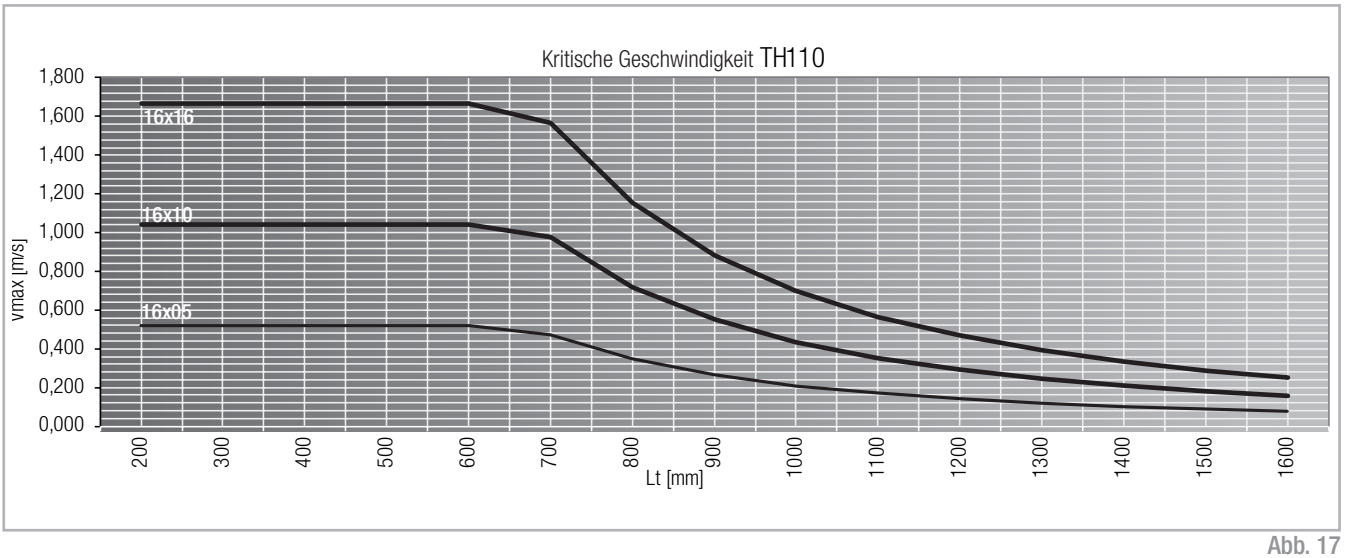

Abb. 17

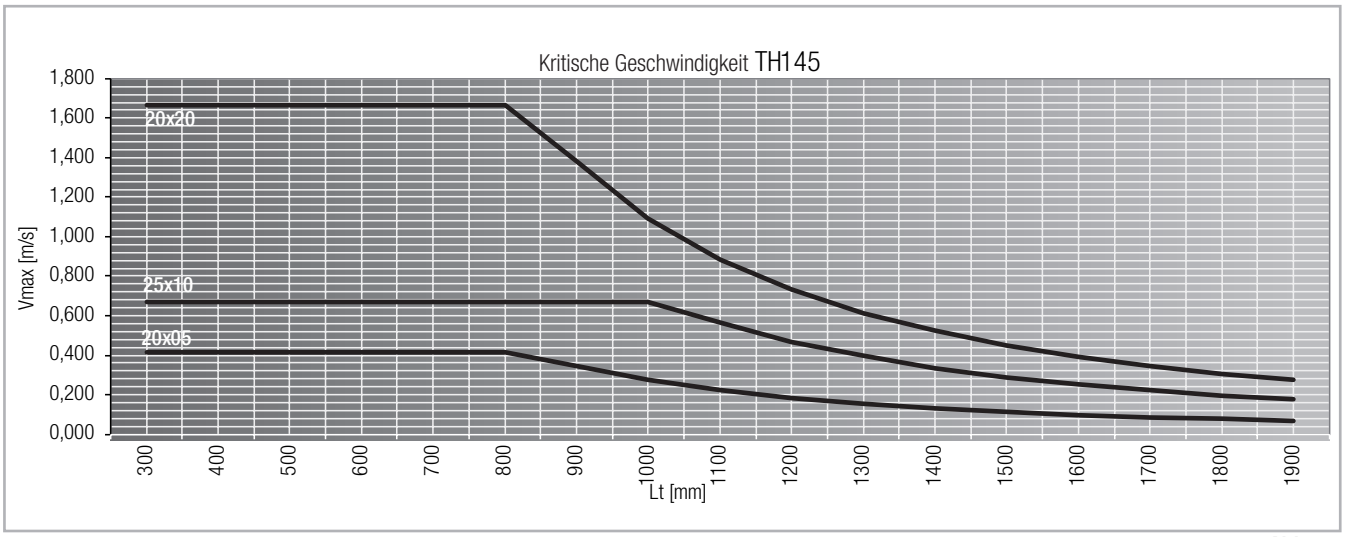

Abb. 18

Zubehör

Befestigung mit Spannpratzen

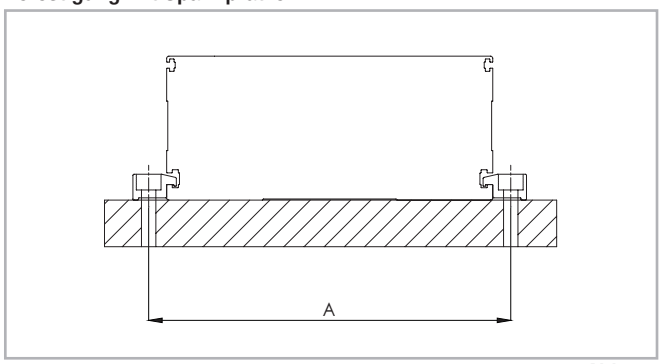

Abb. 19

Einheit mm

Typ	A
TH 70	82
TH 90	102
TH 110	126
TH 145	161

Tab. 53

Spannpratze

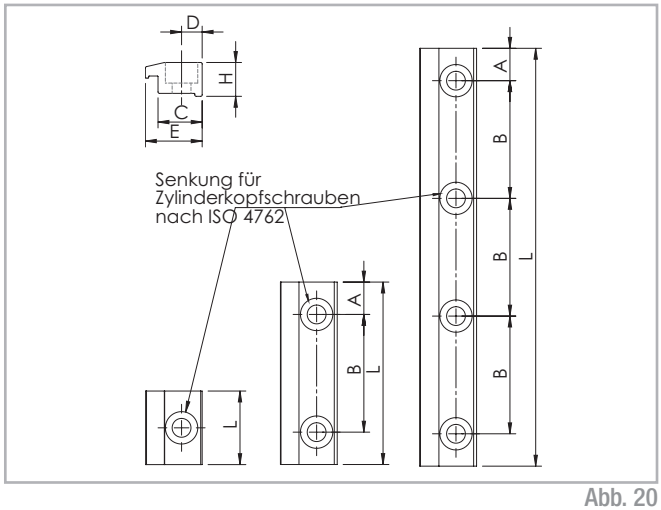

Abb. 20

Abmessungen (mm)

Typ	N° Bohrungen	Senkung für Schraube	A	B	C	D	E	H	L	Bestell-code
TH 70	1	M4	-	-	12,5	6,5	15	9	22	1005198
TH 90	2	M4	11	40	10,5	4,5	14,5	9,1	62	1003385
	4	M4	8,5	30	10,5	4,5	14,5	9,1	107	1003509
	4	M4	8,5	20	10,5	4,5	14,5	9,1	77	1003510
	1	M4	-	-	10,5	4,5	14,5	9,1	25	1003612
TH 110 TH 145	4	M5	8,5	30	15	7	19,3	11,5	107	1002805
	4	M6	11	40	15	7	19,3	11,5	142	1002864
	1	M6	-	-	15	7	19	11,5	25	1002970
	2	M6	11	40	15	7	19	11,5	62	1002971
	4	M5	20	20	15	7	19	11,5	100	1003311

Tab. 54

Nutensteine

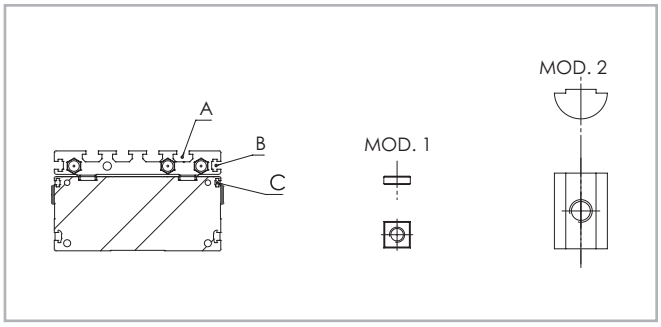

21

Einheit (mm)

Typ	A	B	C
TH 70	Mod. 1 M4 - 963.0407.81	Mod. 1 M4 - 963.0407.81	-
TH 90	Mod. 2 M5 - 6000436	-	Mod. 1 M2,5 - 6001361
TH 110	Mod. 2 M5 - 6000436	Mod. 1 M4 - 963.0407.81	Mod. 1 M2,5 - 6001361
TH 145	Mod. 2 M6 - 6000437	Mod. 1 M4 - 963.0407.81	Mod. 1 M2,5 - 6001361

Tab. 55

Näherungsschalter

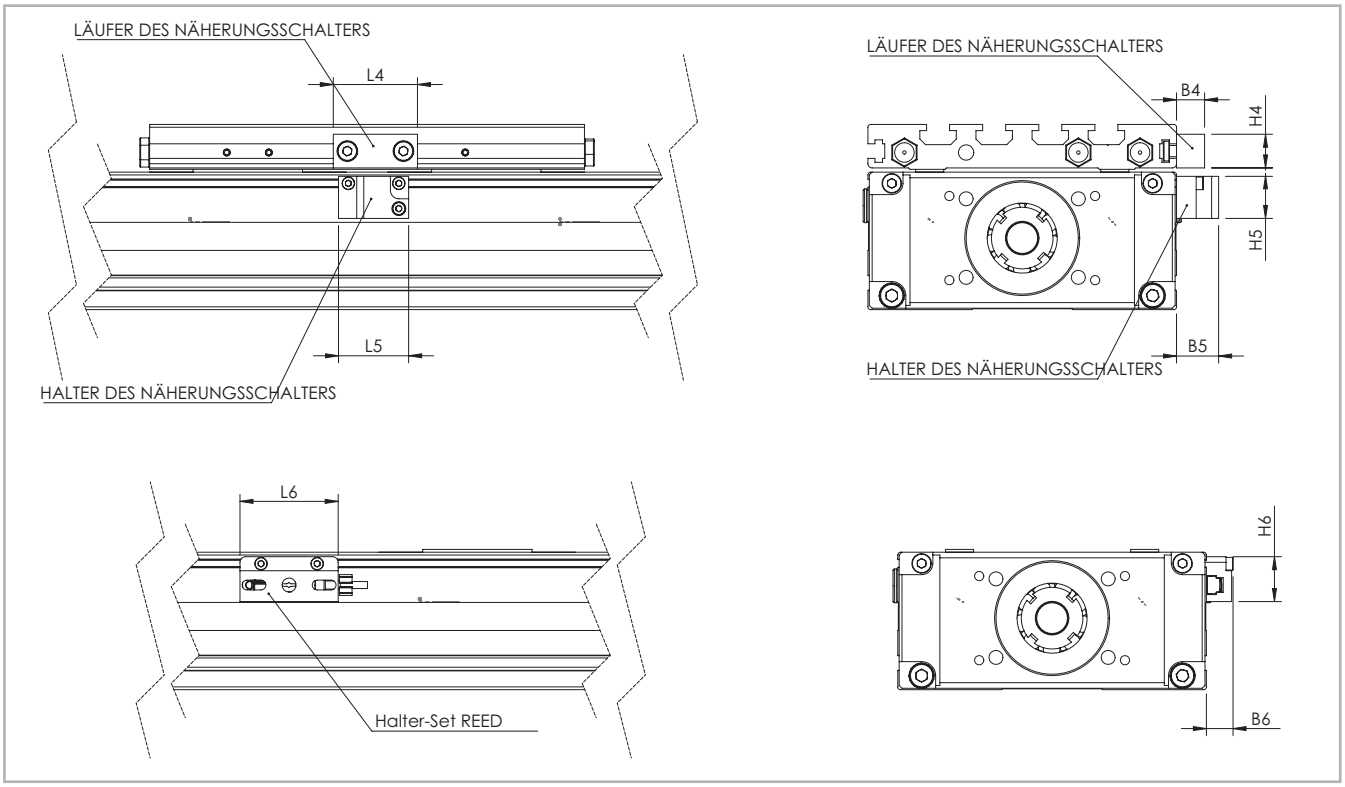

Abb. 22

Einheit (mm)

	B4	B5	B6	L4	L5	L6	H4	H5	H6	Sensor	Halter-Set Näherungs-schalter	Läufer-Set Näherungs-schalter	Halter-Set REED
TH 70	8	10	8	30	25	35	10	18	18	Ø 6,5	G001975	G001976	G001974
TH 90	10	15	9,5	12	25	35	6	15	16	Ø 8	G001193	G001203	G001204
TH 110	10	15	9,5	30	25	35	12	15	16	Ø 8	G001193	G001198	G001204
TH 145	10	15	9,5	30	25	35	12	15	16	Ø 8	G001193	G001198	G001204

Tab. 56

External carriage

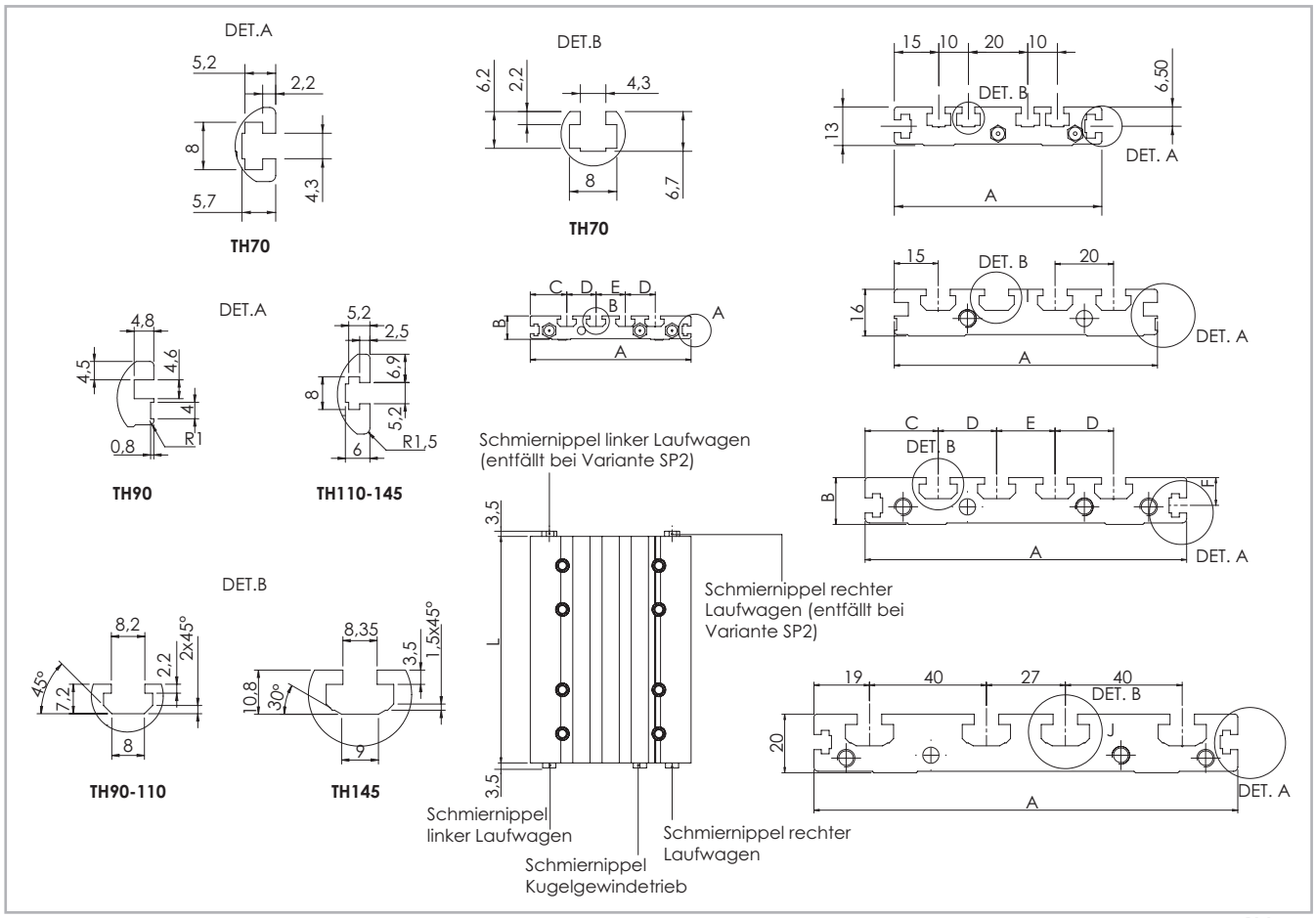

Abb. 23

Verbindungsplatte für SP2	Typ	A	B	C	D	E	F	L	Bestellcode
	**TH 70**	70	13	15	10	20	6,5	60	G001957
	TH 90	90	16	15	20	20	6,8	60	G001195
	TH 110	110	16	25	20	20	9,5	60	G001059
	TH 145	145	20	19	40	27	9,5	80	G001062

Tab. 57

Verbindungsplatte für SP4	Typ	A	B	C	D	E	F	L	Bestellcode
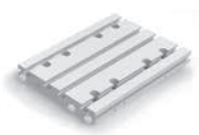	**TH 70**	70	13	15	10	20	6,5	95	G001958
	TH 90	90	16	15	20	20	6,8	125	G001194
	TH 110	110	16	25	20	20	9,5	155	G001060
	TH 145	145	20	19	40	27	9,5	190	G001061

Tab. 58

Kupplung	Motoradapter
	

Tab. 59

Montagekits

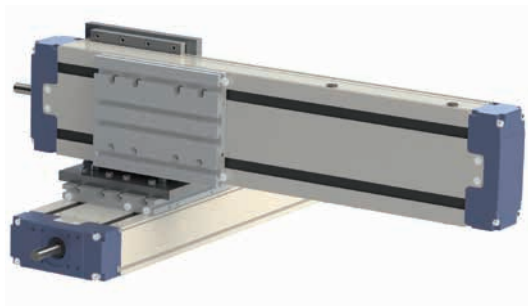

X-Y_2

Abb. 24

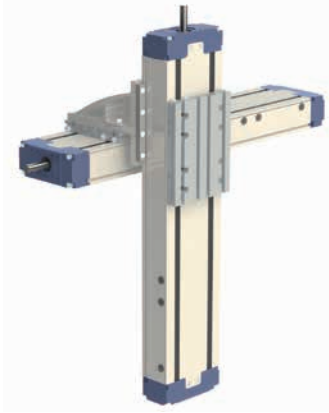

X-Z

Abb. 25

Um einen Kreuztisch aus zwei TH Achsen bauen zu können, bietet ROLLON entsprechende Befestigungskits an. Die verfügbaren Kombinationen sind in der folgenden Tabelle ersichtlich.

Beispiel Achsenkombination		Bestellcode Kit
	**TH 90 - TH 90 XY_2**	G001199
	**TH 90 - TH 110 XY_2**	G001199
	**TH 90 - TH 110 XZ**	G001205
	**TH 110 - TH 110 XY_2**	G001080
	**TH 110 - TH 110 XZ**	G001083
	**TH 110 - TH 145 XY_2**	G001079
	**TH 110 - TH 145 XZ**	G001084
	**TH 145 - TH 145 XY_2**	G001081
	**TH 145 - TH 145 XZ**	G001085
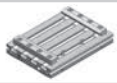	**TH 90 - TH 90 XY_1**	G001483
	**TH 90 - TH 90 XY_3**	G001483 + G001194
	**TH 110 - TH 110 XY_1**	G001173
	**TH 110 - TH 110 XY_2**	G001173 + G001060
	**TH 145 - TH 145 XY_1**	G001362
	**TH 145 - TH 145 XY_2**	G001362 + G001061

Tab. 60

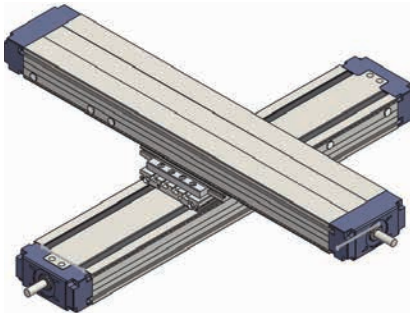

X-Y_1

Abb. 26

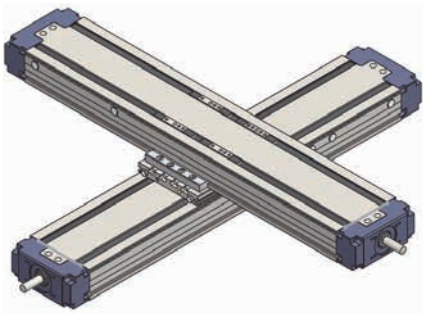

X-Y_1

Abb. 27

Riemenvorgelege

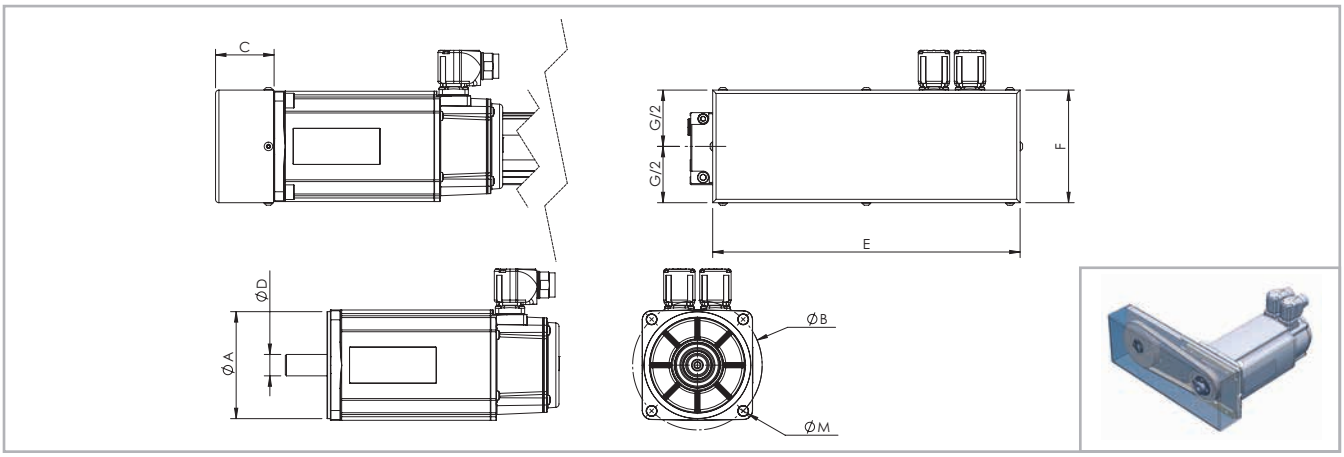

Abb. 28

Typ	Untersetzung	A	B	C	D	E	F	M	Bestellcode
TH 90	1 : 1	Ø 40	Ø 63	30	Ø 9	168	63	M4	G001592
TH 110	1 : 1	Ø 40	Ø 63	40,5	Ø 9	233	88	M4	G001011
TH 110	1 : 1	Ø 50	Ø 70	40,5	Ø 14	233	88	M4	G001055
TH 110	1 : 1	Ø 60	Ø 75	40,5	Ø 14	233	88	M6	G001013
TH 145	1 : 1	Ø 80	Ø 100	52	Ø 14	273	100	M6	G000984
TH 145	1 : 1	Ø 95	Ø 115	52	Ø 19	273	100	M8	G000988

Für weitere Informationen wenden Sie sich bitte an unsere Anwendungstechnik

Tab. 61

Anbau der Motoren

Die Rollon Lineartische der TH-Serie können für den einfachen und schnellen Anbau der Motoren mit verschiedenen Motorglocken und Adapterflanschen und mit torsionssteifen Kupplungen für die Verbindung zwischen Kugelgewindetrieb und Motor geliefert werden. Die folgende Tabelle zeigt die für die jeweiligen Tische erhältlichen Motorglocken:

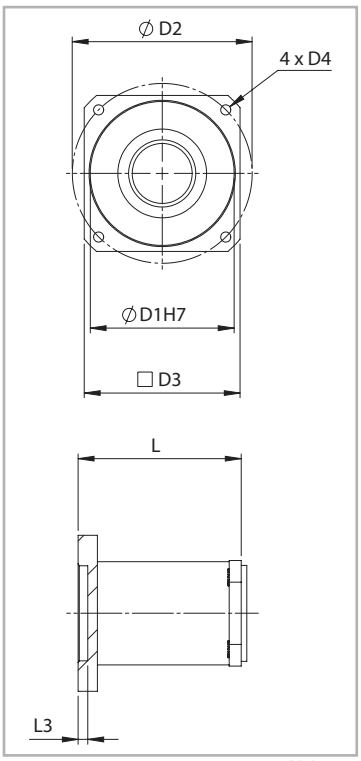

Abb. 29

Typ	D1	D2	D3	D4	L	L3	Bestellcode
TH70	Ø 30	Ø 45	38	M3	52	4	G002000
TH70	Ø 40	Ø 63	54	M4	49	3,5	G002001
TH70	Ø 50	Ø 70	60	M4	59	4	G002002
TH90	Ø 40	Ø 63	56	M5	50	3	G001192
TH110	Ø 60	Ø 75	65	M6	68	4	G001051
TH110	Ø 73,1	Ø 98,4	86	M5	76,7	2	G001074
TH110	Ø 60	Ø 75	65	M5	68	4	G001119
TH110	Ø 50	Ø 70	65	Ø 5,4	75	11	G001200
TH145	Ø 50	Ø 70	80x60	M4	92	21	G000979
TH145	Ø 70	Ø 85	80x85	M6	92	4	G001066
TH145	Ø 70	Ø 90	80x85	M5	92	5	G001067
TH145	Ø 80	Ø 100	90	M6	92	4	G001068
TH145	Ø 50	Ø 65	80x85	M5	92	21	G001069
TH145	Ø 60	Ø 75	80x85	M6	92	4	G001070
TH145	Ø 50	Ø 70	80x85	M5	92	21	G001071
TH145	Ø 73	Ø 98,4	85	M5	92	4	G001072
TH145	Ø 55	68X40	85x60	Ø6,4	82	11	G001073

Tab. 62

Bestellschlüssel

Bestellbezeichnung für Lineareinheiten TH Serie

H	09	1205	5P	0800	1A	
	07=70	08-2.5	5P=ISO 5		1A=SP2 Vorbereitet für Kupplungsglocke	
	09=90	12-05	7N=ISO 7		2A=SP4 Vorbereitet für Kupplungsglocke	
	11=110	12-10			3A=SP2 Vorbereitet für Riemenvorgelege	
	14=145	16-05			4A=SP4 Vorbereitet für Riemenvorgelege	
		16-10				
		16-16				
		20-05				
		20-20				
		25-10			Antriebskopf + Anzahl Laufwagen	
				L=Gesamtlänge		
			Typ *siehe von S. PS-4 bis S. PS-11, tab. 5, 10, 15, 21, 27, 33*			
		Gewindetrieb Durchmesser und Steigung				
	Lineareinheit Größe *siehe von S. PS-4 bis S. PS-11*					
Typ TH Serie *siehe S. PS-2*						

Um Identifizierungscodes für Actuator Line zu erstellen, besuchen Sie bitte die Seite: **http://configureactuator.rollon.com**

Configure Actuator

Ausrichtung Links/Rechts

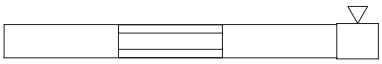

Rechts



Links

TT Serie

Beschreibung TT Serie

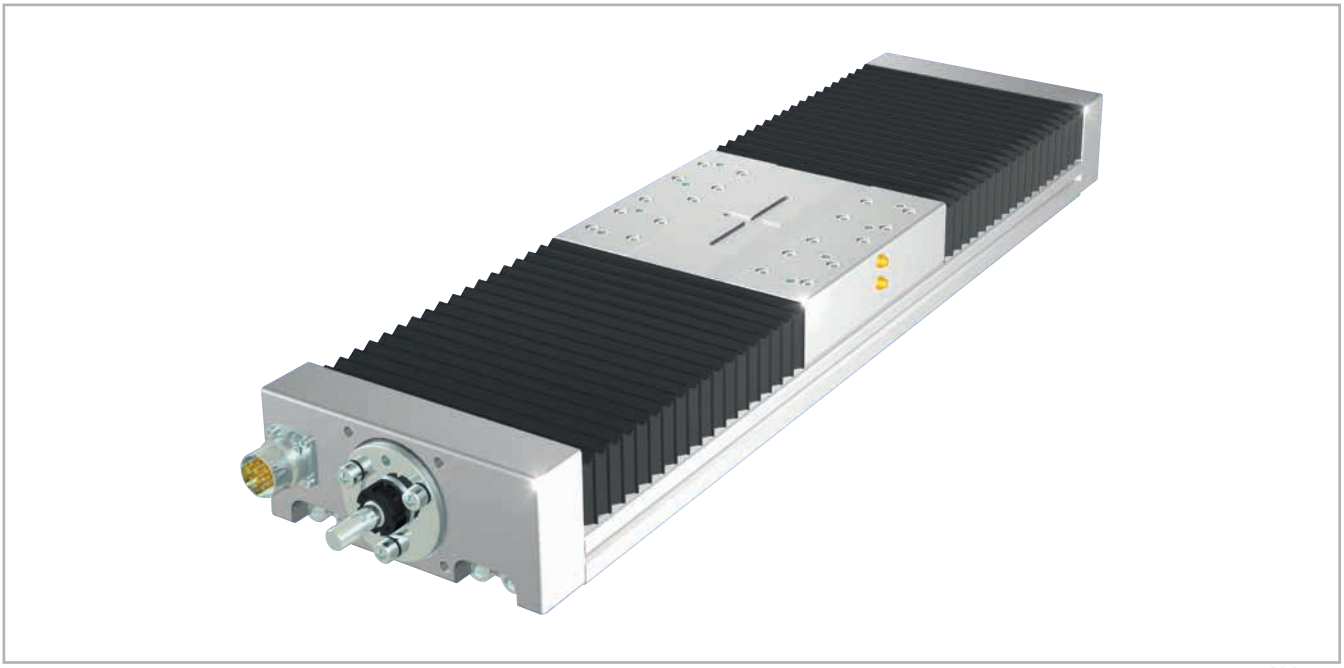

Abb. 30

TT

Die Linearachsen der Baureihe TT werden vor allem für hochpräzises Positionieren innerhalb eines Bereichs von 10 µm mit einer Wiederholgenauigkeit von 5 µm verwendet. Die aus sehr verwindungssteifen, eloxierten Aluminium-Strangpressprofilen hergestellten Linearführungen dieser Baureihe wurden für hohe Belastungen und präzise Bewegungen entwickelt, die zum Beispiel bei Werkzeugmaschinen und anspruchsvollem Maschinendesign verlangt werden.

Alle Montageflächen und Bezugspunkte wurden so entwickelt, dass alle Abweichungen (Gieren, Stampfen und Rollen) entlang des gesamten Wegs signifikant reduziert werden. Der für hohe Lasten ausgelegte Laufwagen ist mit einem Kugelgewindetrieb mit vorgespannter Spindel ausgestattet (Genauigkeitsklasse C5 oder C7), wobei die Nutzlast von einem System mit vier Führungswagen getragen wird, die auf zwei parallelen Linearführungen montiert sind. Hohe Geschwindigkeiten können mit speziellen Spindeln mit besonders großer Gewindesteigung erreicht werden.

Die Baureihe TT verfügt über alle notwendigen Eigenschaften, um auf einfache Weise Mehrachsensysteme zu montieren. Alle Einheiten der Baureihe TT werden zu 100% geprüft und mit einem Genauigkeitszertifikat geliefert.

Aufbau des Systems

Grundplatte und Laufwagen aus Aluminium

Die Grundplatte und Laufwagen der Rollon Lineartische der TT-Serie wurden in Zusammenarbeit mit führenden Unternehmen der Branche entwickelt und gebaut. Die eloxierten Strangpressprofile weisen eine hohe Präzision und sehr gute mechanische Eigenschaften auf. Die Abmessungen sind entsprechend der EN 755-9 toleriert. Bei dem verwendeten Material handelt es sich um die Aluminium- Legierung 6060. Die Anschraubflächen der Kugelumlaufführungen und der Lagerböcke für den Kugelgewindetrieb, sowie die Anschraubfläche der Grundplatte und des Laufwagens werden mit hochmodernen Werkzeugmaschinen überarbeitet, um ein hochpräzises positionieren der Lineartische zu gewährleisten. An den Außenseiten des Strangpressprofils befinden sich Nuten für eine einfache und schnelle Montage und/oder zur Befestigung von Zubehörelementen.

Laufwagen

Die Laufwagen der Rollon Lineartische der TT-Serie bestehen aus eloxiertem Aluminium und bilden die Schnittstelle zwischen der Lineareinheit und der Anschlusskonstruktion des Anwenders. Zwei parallel angeordnete Profilschienen mit vier vorgespannten Linearführungswagen sorgen für die sichere Aufnahme von hohen Kräften und hohen Lastmomenten. Die Linearführungslaufwagen sind zusätzlich mit einer Kugelkette ausgestattet. Mit dem oben beschriebenen Führungssystem werden folgende Eigenschaften erreicht:

- **Hohe Laufparallelität**
- **Hohe Positioniergenauigkeit**
- **Hohe Tragzahlen und eine hohe Steifigkeit**
- **Geringer Verschleiß**
- **Niedriger Verschiebewiderstand**

Antriebssystem

Bei den Rollon Lineartischen der TT-Serie werden präzisionsgerollte Kugelgewindetriebe mit vorgespannten oder nicht vorgespannten Muttern eingesetzt. Die Standardpräzisionsklasse für die verwendeten Kugelgewindetriebe ist ISO 5. Auf Anfrage ist auch die Präzisionsklasse ISO 7 erhältlich. Die Kugelgewindetriebe der Lineartische sind mit unterschiedlichen Durchmessern und Steigungen erhältlich. Mit der oben beschriebenen Technologie werden folgende Eigenschaften erreicht:

- **Hohe Geschwindigkeiten (bei Kugelgewindetrieben mit großer Steigung)**
- **Hohe Vorschubkräfte**
- **Hohe Genauigkeit**
- **Hohe mechanische Leistung**
- **Geringer Verschleiß**
- **Geringer Verschiebewiderstand**

Abdeckung

Die Rollon Lineartische der TT Serie sind mit Faltenbälgen zum Schutz vor Verschmutzung der mechanischen und elektronischen Komponenten ausgestattet, die im Inneren des Tisches untergebracht sind.
Außerdem sind sowohl die Kugelumlaufführungen als auch die Kugelgewindetriebe mit Abstreifern bzw. Dichtungen versehen, die direkt auf die Kugellaufbahnen wirken.

Allgemeine Daten des verwendeten Aluminiums: AL 6060

Chemische Zusammensetzung [%]

Al	Mg	Si	Fe	Mn	Zn	Cu	Verunreinigungen
Rest	0,35-0,60	0,30-0,60	0,30	0,10	0,10	0,10	0,05-0,15

Tab. 63

Physikalische Eigenschaften

Dichte	Elastizitäts-modul	Wärmeausdehnungs-koeffizient (20°-100°C)	Wärmeleitfähigkeit (20°C)	Spezifische Wärme (0°-100°C)	Spez. Wider-stand	Schmelz temperatur
$\frac{kg}{dm^3}$	$\frac{kN}{mm^2}$	$\frac{10^{-6}}{K}$	$\frac{W}{m \cdot K}$	$\frac{J}{kg \cdot K}$	$\Omega \cdot m \cdot 10^{-9}$	°C
2,7	69	23	200	880-900	33	600-655

Tab. 64

Mechanische Eigenschaften

Rm	Rp (02)	A	HB
$\frac{N}{mm^2}$	$\frac{N}{mm^2}$	%	—
205	165	10	60-80

Tab. 65

TT 100

Abmessungen TT 100

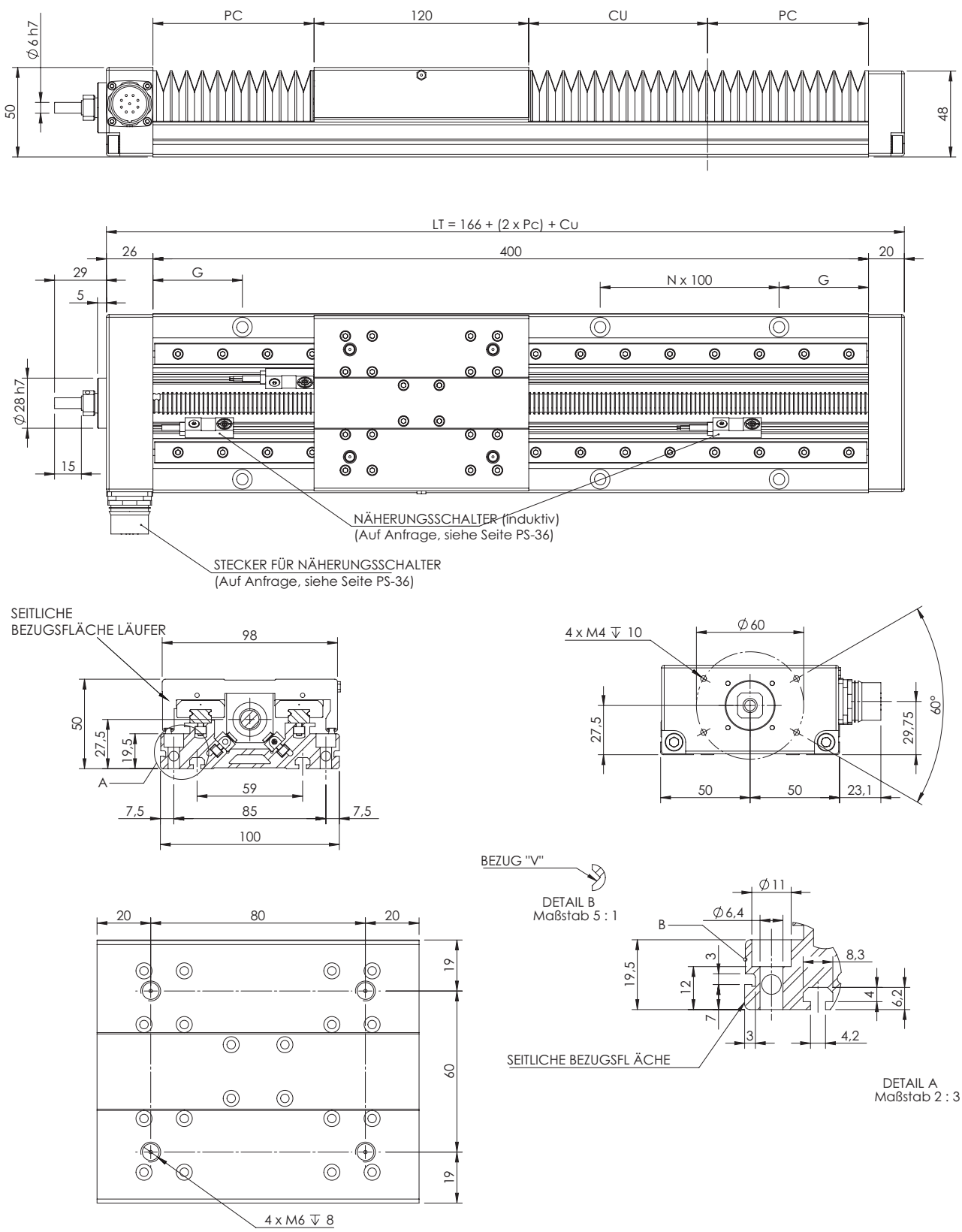

Abb. 31

Technische Daten

Nutzhub CU [mm]	Gesamtlänge LT [mm]	Maß G [mm]	Masse [Kg]
46	246	50	2,5
114	346	50	3
182	446	50	4
252	546	50	5
320	646	50	6
390	746	50	7
458	846	50	7
526	946	50	8
596	1046	50	9
664	1146	50	10
734	1246	50	11
802	1346	50	11
940	1546	50	13

Anmerkung: Für den Kugelgewindetrieb 12/10 ist ein maximaler Hub von 664 mm möglich.

Tab. 66

Technische Daten

	Typ
	TT 100
Maximale Geschwindigkeit [m/s]	S. S. PS-35
Gewicht des Laufwagens [kg]	0,93
Schienengröße [mm]	12 mini

Tab. 68

Flächenträgheitsmomente der Aluminiumprofile

Typ	I_x [10^7 mm^4]	I_y [10^7 mm^4]	I_p [10^7 mm^4]
TT 100	0,006	0,144	0,150

Tab. 69

Kugelgewindetrieb Präzision

Typ	Max. Positioniergenauigkeit [mm/300mm]		Max. Wiederholgenauigkeit [mm]	
	ISO 5	ISO 7	ISO 5	ISO 7
TT 100 / 12-05	0,023	0,05	0,01	0,02
TT 100 / 12-10	0,023	0,05	0,01	0,02

Tab. 67

Tragzahlen F_x

Typ	F_x [N]		
	Spindel	Stat.	Dyn.
TT 100	12-05	9000	4300

Tab. 70

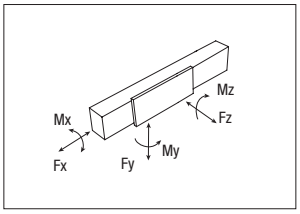

Tragzahlen

Typ	F_y [N]		F_z [N]	M_x [Nm]	M_y [Nm]	M_z [Nm]
	Stat.	Dyn.	Stat.	Stat.	Stat.	Stat.
TT 100	9980	6280	9980	274	349	349

Siehe Prüfung unter Statische Belastung und Lebensdauer auf Seite SL-2f

Tab. 71

TT 155

Abmessungen TT 155

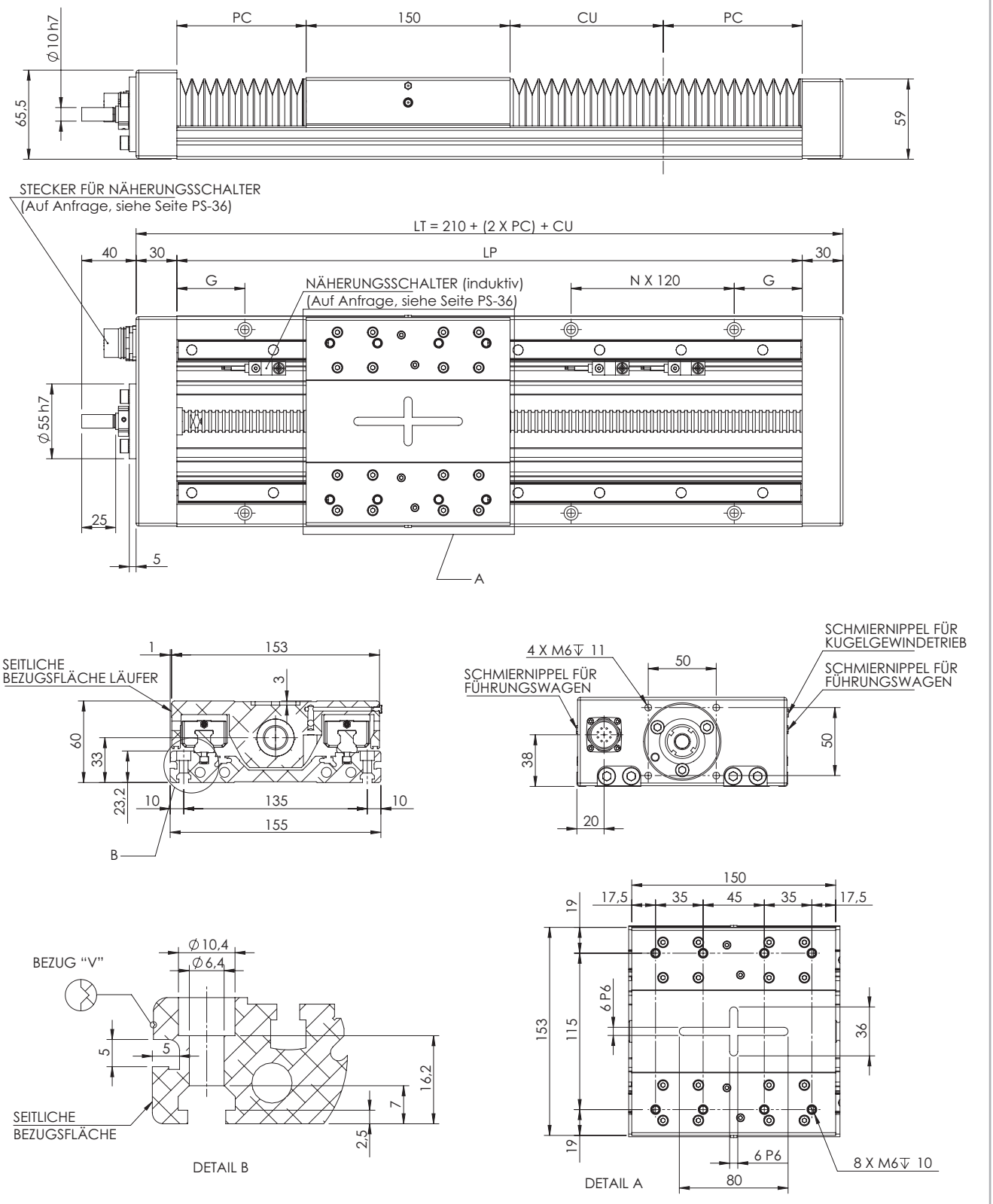

Abb. 32

Technische Daten

Nutzhub CU [mm]	Gesamtlänge LT [mm]	Maß G [mm]	Masse [Kg]
92	340	20	7,5
140	400	50	8,5
188	460	20	9
236	520	50	10
282	580	20	11
330	640	50	12
378	700	20	13
424	760	50	13
520	880	50	15
614	1000	50	17
710	1120	50	18
806	1240	50	20
900	1360	50	21
994	1480	50	23
1090	1600	50	25
1184	1720	50	26
1280	1840	50	28
1376	1960	50	30
1470	2080	50	31

Anmerkung: für den Ø16 ist ein maximaler Hub von 994 mm möglich.

Tab. 72

Technische Daten

	Typ
	TT 155
Maximale Geschwindigkeit [m/s]	S. S. PS-35
Gewicht des Laufwagens [kg]	2,93
Schienengröße [mm]	15

Tab. 74

Flächenträgheitsmomente der Aluminiumprofile

Typ	I_x [10^7 mm^4]	I_y [10^7 mm^4]	I_p [10^7 mm^4]
TT 155	0,009	0,531	0,54

Tab. 75

Kugelgewindetrieb Präzision

Typ	Max. Positioniergenauigkeit [mm/300mm]		Max. Wiederholgenauigkeit [mm]	
	ISO 5	ISO 7	ISO 5	ISO 7
TT 155 / 16-05	0,023	0,05	0,005	0,045
TT 155 / 16-10	0,023	0,05	0,005	0,045
TT 155 / 20-05	0,023	0,05	0,005	0,045
TT 155 / 20-20	0,023	0,05	0,005	0,045

Tab. 73

Tragzahlen F_x

Typ	F_x [N]		
	Spindel	Stat.	Dyn.
TT 155	16-05	17400	11800
	16-10	18300	10500
	20-05	25900	14600
	20-20	23900	13400

Tab. 76

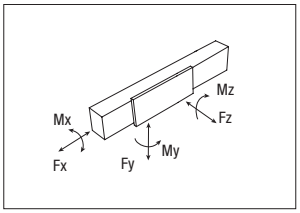

Tragzahlen

Typ	F_y [N]		F_z [N]	M_x [Nm]	M_y [Nm]	M_z [Nm]
	Stat.	Dyn.	Stat.	Stat.	Stat.	Stat.
TT 155	96800	45082	96800	5082	2972	2972

Siehe Prüfung unter Statische Belastung und Lebensdauer auf Seite SL-2f

Tab. 77

TT 225

Abmessungen TT 225

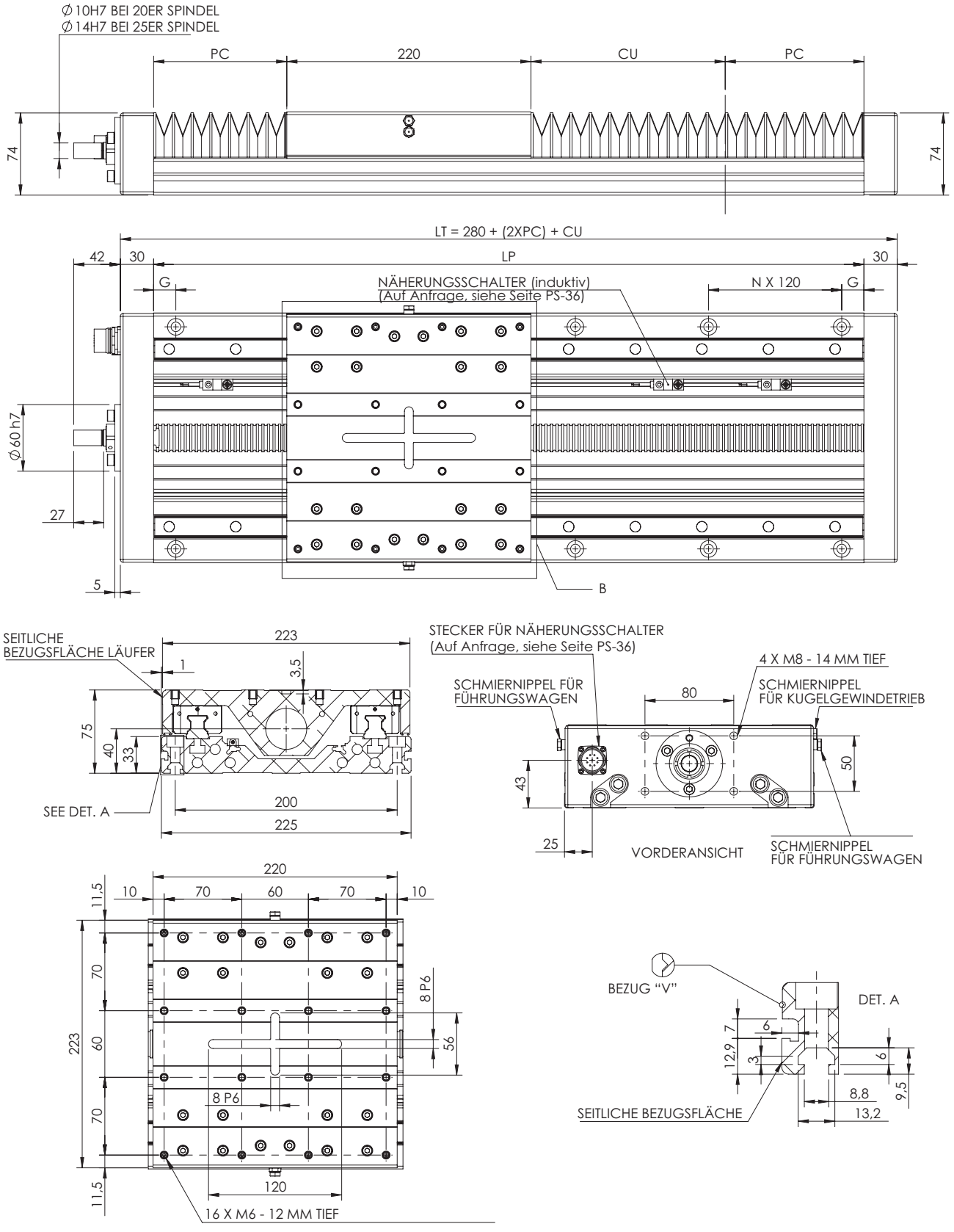

Abb. 33

Technische Daten

Nutzhub CU [mm]	Gesamtlänge LT [mm]	Maß G [mm]	Masse [Kg]
92	400	50	15
144	460	20	16
196	520	50	17
248	580	20	19
300	640	50	20
352	700	20	21
404	760	50	23
508	880	50	25
612	1000	50	28
714	1120	50	31
818	1240	50	33
922	1360	50	36
1026	1480	50	39
1234	1720	50	44
1440	1960	50	49
1648*	2200	50	54
1856*	2440	50	60
2062*	2680	50	65
2270*	2920	50	70

Tab. 78

Anmerkung: Für den Kugelgewindetrieb Ø20 ist ein maximaler Hub von 1440 mm möglich.
* Für die aufgeführten Längen wird keine Garantie für die auf Seite PS-33 angegebenen zulässigen Toleranzen gewährt.

Technische Daten

	Typ
	TT 225
Maximale Geschwindigkeit [m/s]	S. S. PS-35
Gewicht des Laufwagens [kg]	5,4
Schienengröße [mm]	20

Tab. 80

Flächenträgheitsmomente der Aluminiumprofile

Typ	I_x [10^7 mm^4]	I_y [10^7 mm^4]	I_p [10^7 mm^4]
TT 225	0,038	2,289	2,327

Tab. 81

Kugelgewindetrieb Präzision

Typ	Max. Positioniergenauigkeit [mm/300mm]		Max. Wiederholgenauigkeit [mm]	
	ISO 5	ISO 7	ISO 5	ISO 7
TT 225 / 20-05	0,023	0,05	0,005	0,045
TT 225 / 20-20	0,023	0,05	0,005	0,045
TT 225 / 25-05	0,023	0,05	0,005	0,045
TT 225 / 25-10	0,023	0,05	0,005	0,045
TT 225 / 25-25	0,023	0,05	0,005	0,045

Tab. 79

Tragzahlen F_x

Typ	F_x [N]		
	Spindel	Stat.	Dyn.
TT 225	20-05	25900	14600
	20-20	23900	13400
	25-05	41200	19800
	25-10	32600	16000
	25-25	30500	15100

Tab. 82

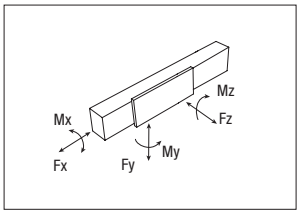

Tragzahlen

Typ	F_y [N]		F_z [N]	M_x [Nm]	M_y [Nm]	M_z [Nm]
	Stat.	Dyn.	Stat.	Stat.	Stat.	Stat.
TT 225	153600	70798	153600	12288	9984	9984

Siehe Prüfung unter Statische Belastung und Lebensdauer auf Seite SL-2f

Tab. 83

TT 310

Abmessungen TT 310

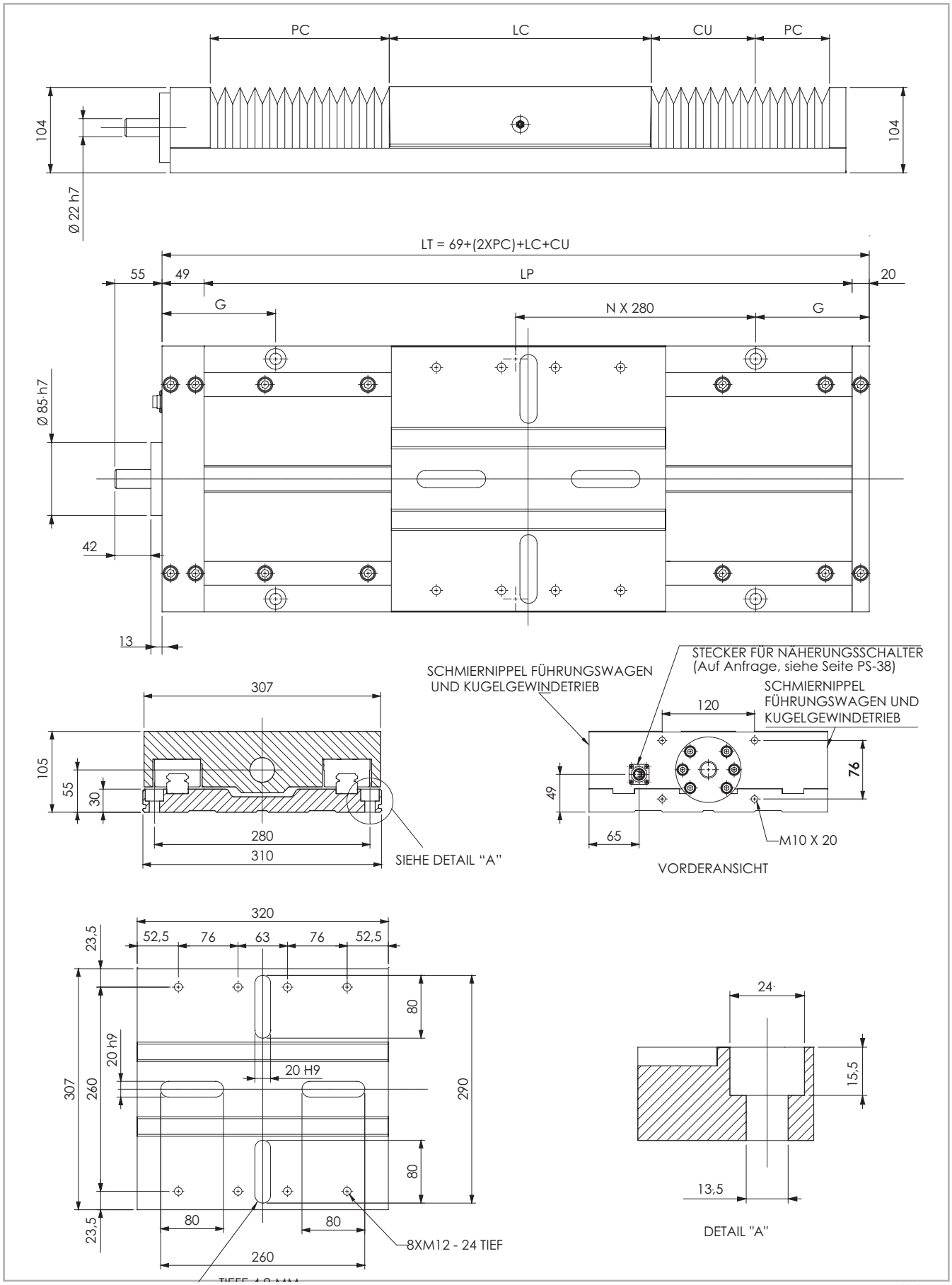

Abb. 34

Technische Daten

Nutzhub CU [mm]	Gesamtlänge LT [mm]	Maß G [mm]	Masse [Kg]
100	560	140	47
150	625	172,5	50
200	690	65	53
250	760	100	56
300	825	132,5	59
350	895	167,5	62
400	965	62,5	65
450	1030	95	68
500	1100	130	71
600*	1235	197,5	77
800*	1505	192,5	89
1000*	1750	175	100
1200*	2000	160	111
1600*	2495	127,5	133
2000*	2990	235	156
2400*	3485	202,5	178
3000*	4225	292,5	211

* Für die aufgeführten Längen wird keine Garantie für die auf Seite PS-33 angegebenen zulässigen Toleranzen gewährt.

Tab. 84

Technische Daten

	Typ
	TT 310
Maximale Geschwindigkeit [m/s]	S. S. PS-36
Gewicht des Laufwagens [kg]	16,6
Schienengröße [mm]	30

Tab. 86

Flächenträgheitsmomente der Aluminiumprofile

Typ	I_x [10^7 mm^4]	I_y [10^7 mm^4]	I_p [10^7 mm^4]
TT 310	0,1251	8,56	8,008

Tab. 87

Kugelgewindetrieb Präzision

Typ	Max. Positioniergenauigkeit [mm/300mm]		Max. Wiederholgenauigkeit [mm]	
	ISO 5	ISO 7	ISO 5	ISO 7
TT 310 / 32-05	0,023	0,05	0,008	0,045
TT 310 / 32-10	0,023	0,05	0,008	0,045
TT 310 / 32-32	0,023	0,05	0,008	0,045

Tab. 85

Tragzahlen F_x

Typ	F_x *1 [N]		
	Spindel	Stat.	Dyn.
TT 310	32-05	11538	8947
	32-10	11538	8947
	32-32	11538	8947

*1 Bezogen auf die maximale axiale Belastung der Lager, nicht der Kugelumlaufspindel

Tab. 88

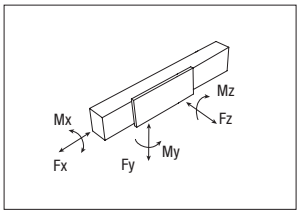

Tragzahlen

Typ	F_y [N]		F_z [N]		M_x [Nm]	M_y [Nm]	M_z [Nm]
	Stat.	Dyn.	Stat.	Dyn.	Stat.	Stat.	Stat.
TT 310	230500	128492	274500	146031	30195	26625	22365

Siehe Prüfung unter Statische Belastung und Lebensdauer auf Seite SL-2f

Tab. 89

Schmierung

Wartungsarme Rollon Lineartische der TT Serie

In den Rollon Lineartischen der TT Serie werden wartungsarme Kugelumlaufführungen eingesetzt. In den Linearführungswagen werden die Wälzkörper in einer Kunststoffkette gehalten, die die metallische Reibung zwischen den Kugeln verhindert und die sie auf ihrer Bahn durch die Kugelumläufe führt. Dadurch wird der Verschleiß der Kugeln verringert und folglich die Lebensdauer erhöht. Mit dem oben beschriebenen Führungssystem können je nach Belastung und Anwendungsart Laufleistungen von 2000 km ohne Nachschmierung erreicht werden. Für eine genaue Prüfung nehmen Sie bitte Kontakt mit Rollon auf.

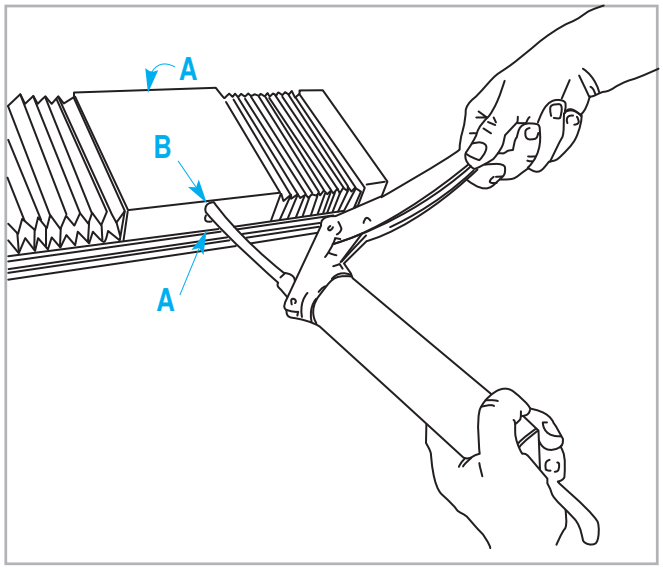

Abb. 35

Kugelgewindetrieb

Der Kugelgewindetrieb der Rollon TT Serie sollte alle 50 Millionen Umdrehungen nachgeschmiert werden.

Standardschmierung

Über Schmiernippel an der Wagenseite der Rollon Lineartische der TT Serie gelangt man zu den Kugelumlaufwagen und separat davon zur Kugelgewindetriebmutter. Die Lineartische sind mit Lithiumseifenfett der Klasse NLGI 2 zu schmieren.

Nachschmiermenge (je Schmieranschluß):

Typ	Menge [cm³] pro Schmiernippel
TT 100	1,4
TT 155	1,4
TT 225	2,8
TT 310	5,6

Tab. 90

- Adapter der Schmierpumpe auf Schmiernippel am Laufwagens aufstecken und entsprechende Nachschmiermenge je Schmieranschluß einfüllen.

A - Linearführungswagen - B - Kugelgewindemutter

- Zu verwendender Schmierstoff: Lithiumverseiftes Fett der Konsist enzklasse NLGI 2.
- Bei besonderen Bedingungen (hohe Belastungen, große Verschmutzungen, etc.) bitte Nachschmierintervalle und Schmierstoff vom Hersteller bestimmen lassen. Für weitere ausführliche Informationen wenden Sie sich bitte an unsere Anwendungstechnik.

Empfohlene Schmiermittelmenge für die Kugelgewindetriebe

Typ	Menge [cm³] pro Schmiernippel
12-05	0,3
12-10	0,3
16-05	0,41
16-10	0,78
20-05	0,79
20-20	1
25-05	1,2
25-10	1,2
25-25	1,58
32-05	1,8
32-10	2,0
32-32	3,0

Tab. 91

Prüfzertifikat

Die Rollon Lineartische der TT-Serie sind Produkte mit höchster Präzision. Die Grundplatten und Laufwagen dieser Serie werden stranggepresst. Danach werden alle Außenflächen und die Montageflächen für die inneren mechanischen Komponenten (Kugelumlaufführungen und Lagerböcke) maschinell überarbeitet. Dieses Produktionsverfahren ist, in Kombination mit einer ebenso nach strengen Kriterien durchgeführten Montage, erforderlich, um höchste Präzision bei der Wiederhol-, Positioniergenauigkeit und der Laufparallelität zu erreichen.

Die Rollon Lineartische der TT-Serie unterliegen einer 100%- Kontrolle. Jeder einzelne Tisch wird mit einem entsprechenden Prüfzertifikat geliefert. Das Prüfzertifikat bestätigt, dass alle Ergebnisse innerhalb der maximal zulässigen Genauigkeitstoleranzen liegen. Die beigefügten Messkurven können vom Kunden für eine elektronische Kompensation genutzt werden. Die maximal zulässigen Toleranzen sind:

G1 - Rollbewegung 50 µm

G2 - Stampfbewegung 50 µm

G3 - Gierbewegung 50 µm

G4 - Laufparallelität Laufwagen / Grundplatte 50 µm

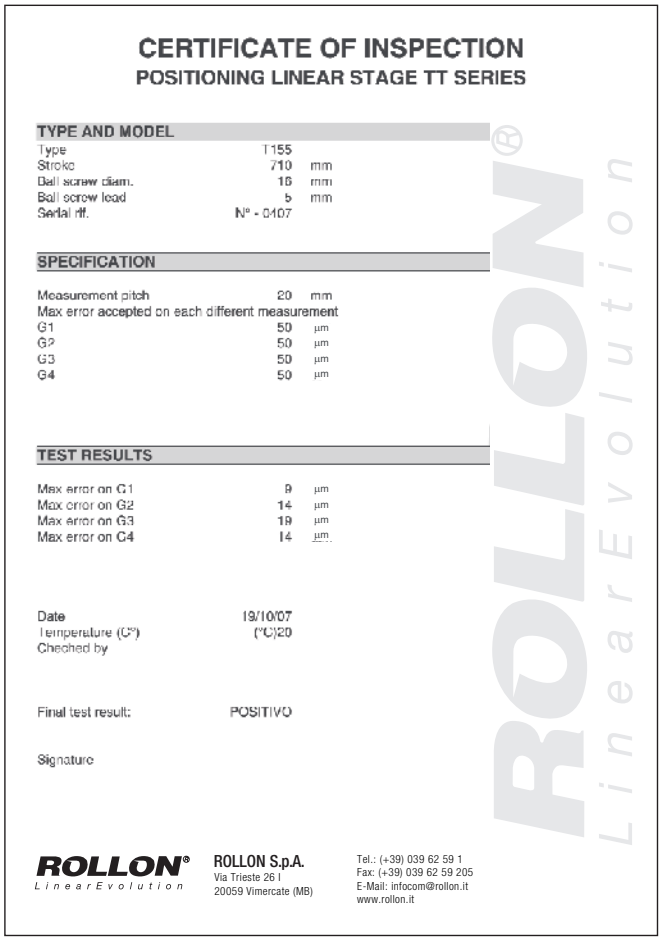

CERTIFICATE OF INSPECTION

POSITIONING LINEAR STAGE TT SERIES

TYPE AND MODEL

Type	T155	
Stroke	710	mm
Ball screw diam.	16	mm
Ball screw lead	5	mm
Serial nr.	N° - 0107	

SPECIFICATION

Measurement pitch	20	mm
Max error accepted on each different measurement		
G1	50	µm
G2	50	µm
G3	50	µm
G4	50	µm

TEST RESULTS

Max error on G1	9	µm
Max error on G2	14	µm
Max error on G3	19	µm
Max error on G4	14	µm

Date	19/10/07
Temperature (C°)	(°C)20
Checked by	
Final test result:	POSITIVO
Signature	

ROLLON® LinearEvolution

ROLLON S.p.A.
Via Trieste 26 I
20059 Vimercate (MB)

Tel.: (+39) 039 62 59 1
Fax: (+39) 039 62 59 205
E-Mail: infocom@rollon.it
www.rollon.it

ROLLON® LinearEvolution

Typ	Spindel	Schraube Festigkeitsklasse 12.9	
		Aluminium	Stahl
TT 100	M6	10 Nm	14 Nm
TT 155	M6	10 Nm	14 Nm
TT 225	M8	15 Nm	30 Nm
TT 310	M12	60 Nm	120 Nm

Tab. 92

Hinweis: Diese Toleranzen gelten für eine Grundplattenlängen (Lt) von ≤ 2000 mm
Diese Werte werden, bei einer Befestigung auf einem Messtisch mit Parallelitätsfehlern von unter 2 µm, ermittelt. Die angegebenen Anzugsmomente der Schrauben in der nachstehenden Tabelle sind einzuhalten.

ACHTUNG: Die ermittelten Präzisionen gelten nur, wenn der Lineartisch auf einer durchgehenden Anschlusskonstruktion mit derselben Gesamtlänge wie das Produkt montiert wird. Mängel an der Auflagefläche können eventuell die Genauigkeit des Rollon-Lineartisches negativ beeinflussen. Rollon garantiert nicht für die Einhaltung der Toleranzen der Laufparallelität im Falle von freitragenden oder nicht befestigten Tischen.

In dem Prüfzertifikat werden die Abweichungen wie in den unteren Beispielen grafisch dargestellt.
Ein entsprechendes Zertifikat liegt jeder Achse bei.

Präzision G1

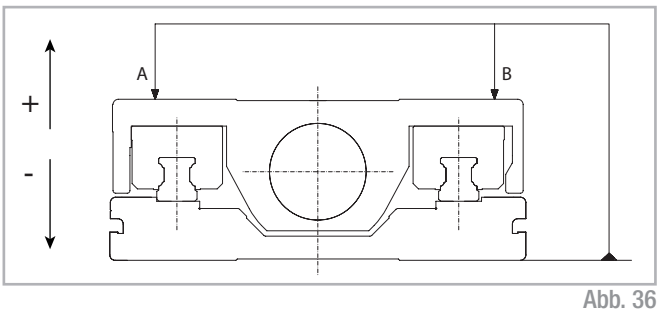

Abb. 36

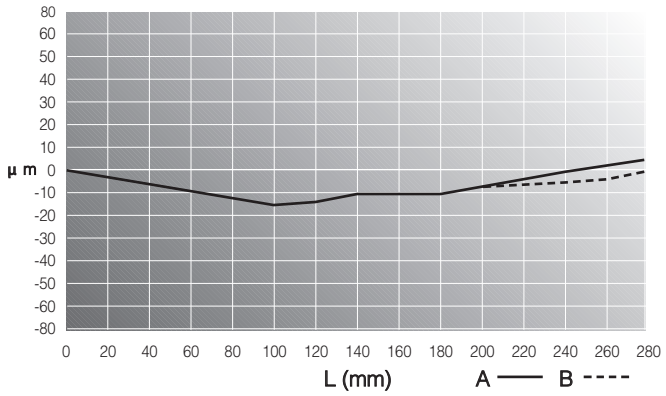

Präzision G2

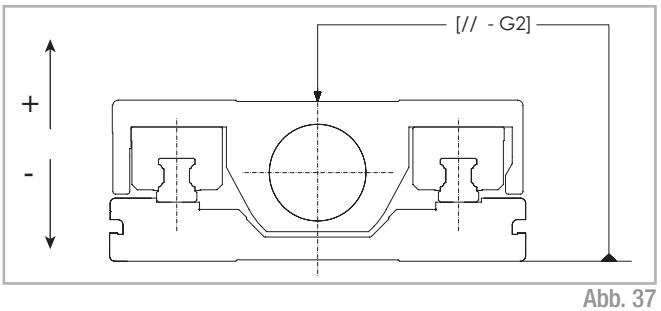

Abb. 37

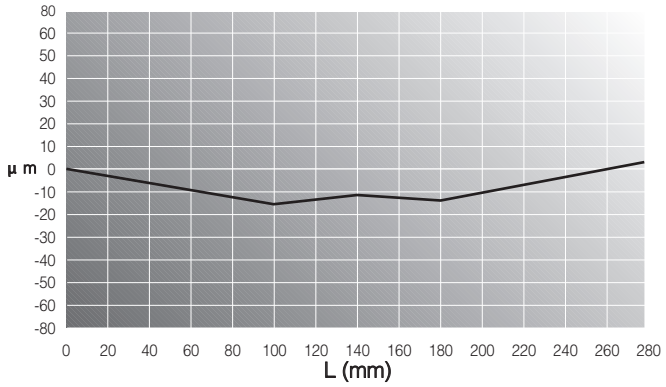

Präzision G3

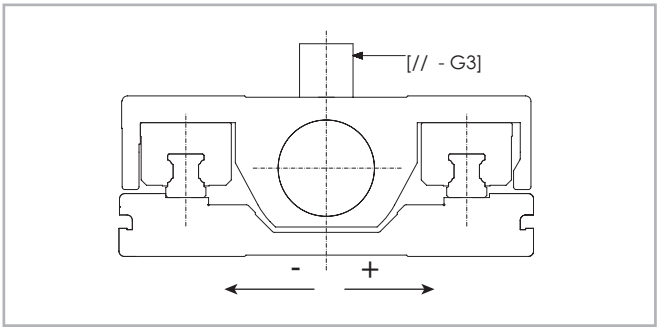

Abb. 38

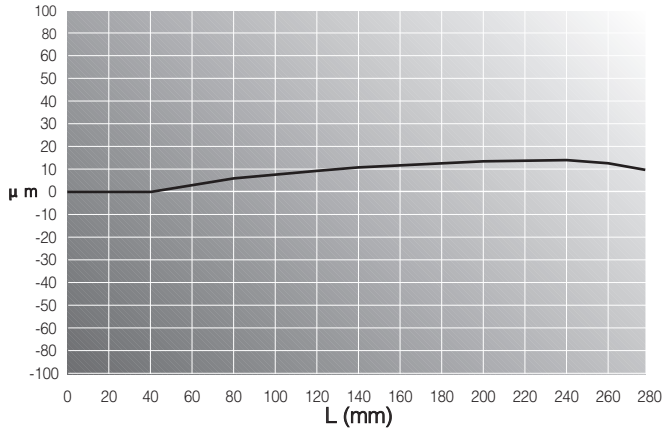

Präzision G4

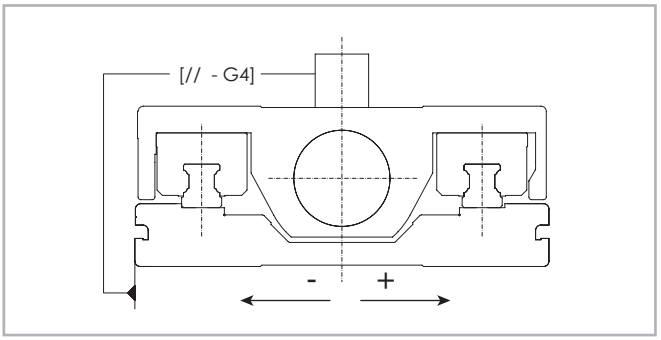

Abb. 39

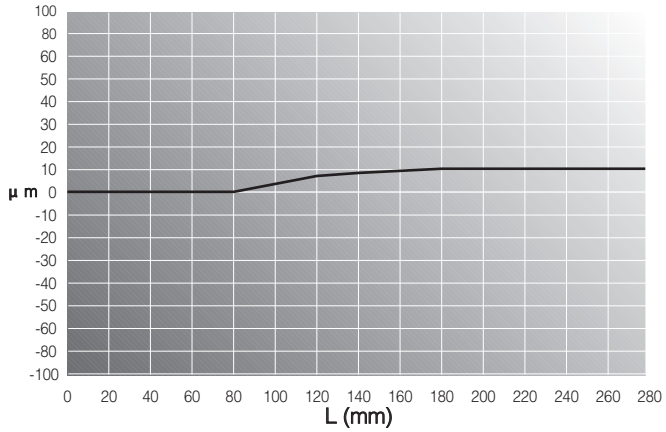

Kritische Geschwindigkeit

Die maximal erreichbare lineare Geschwindigkeit der Rollon Lineartische der TT Serie hängt von der kritischen Drehzahl der Gewindespindel (Durchmesser, Länge) und von der maximal zulässigen Drehzahl der Spindelmutter ab.

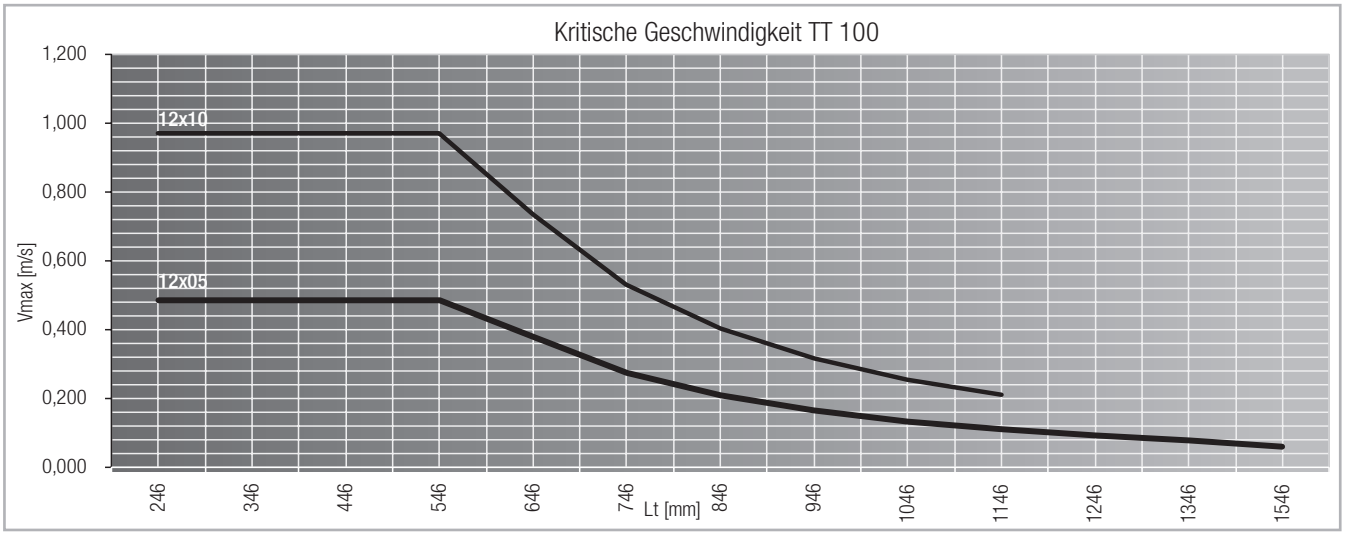

Abb. 40

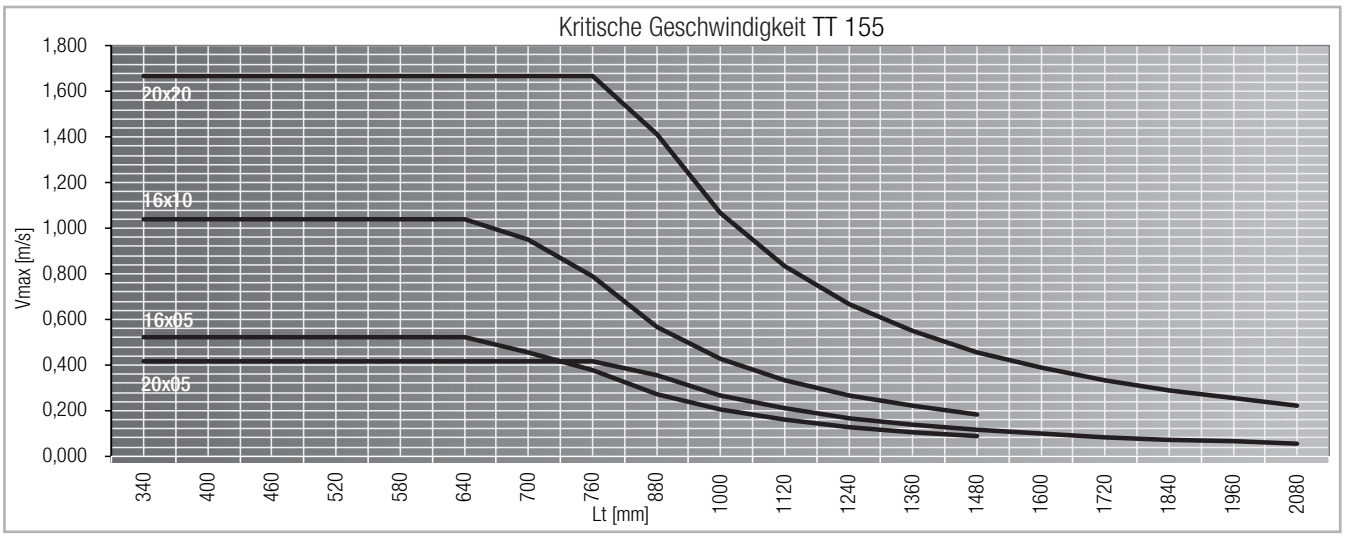

Abb. 41

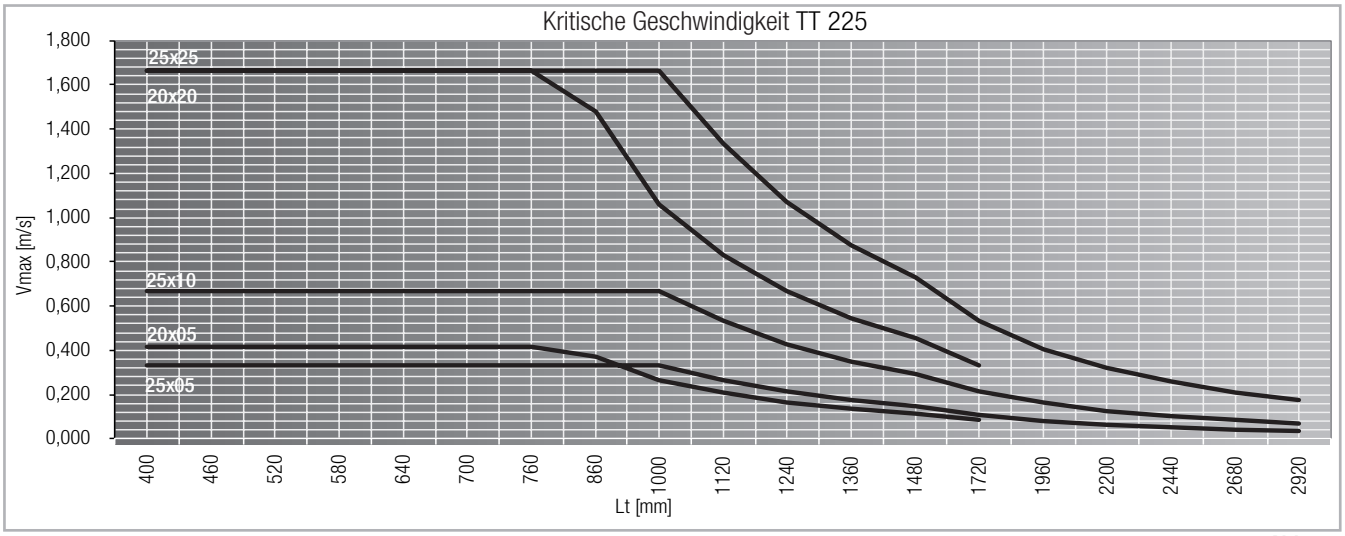

Abb. 42

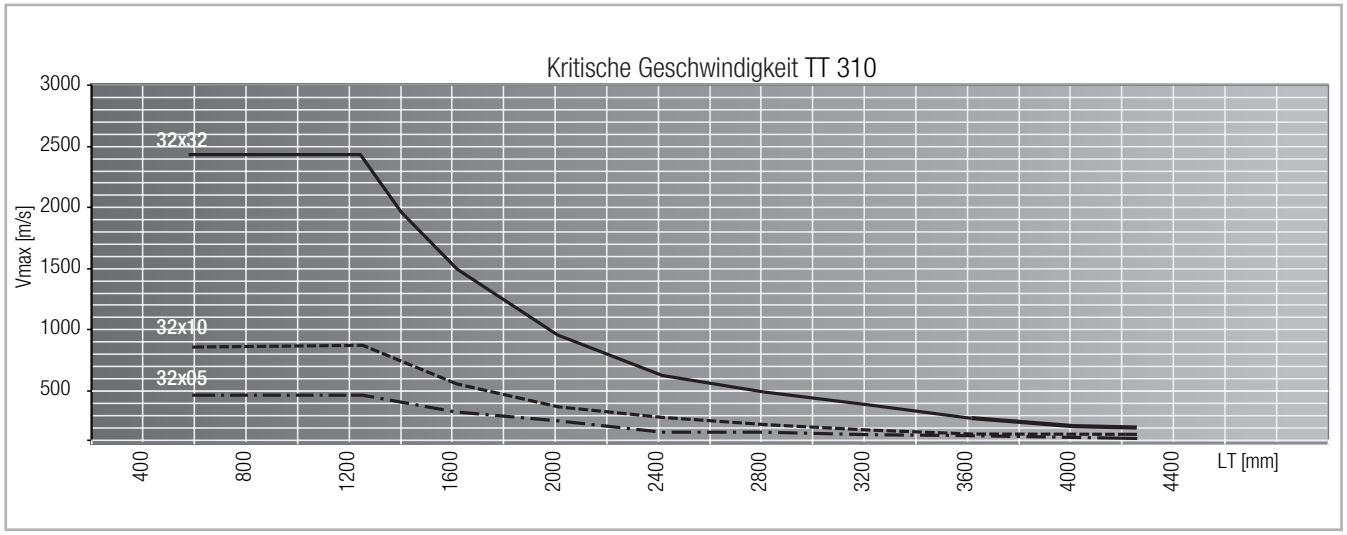

Abb. 43

Zubehör

Anbau der Motoren

Die Rollon Lineartische der TT-Serie können für den einfachen und schnellen Anbau der Motoren mit verschiedenen Motorglocken und Adapterflanschen und mit torsionssteifen Kupplungen für die Verbindung zwischen Kugelgewindetrieb und Motor geliefert werden. Die folgende Tabelle zeigt die für die jeweiligen Tische erhältlichen Motorglocken:

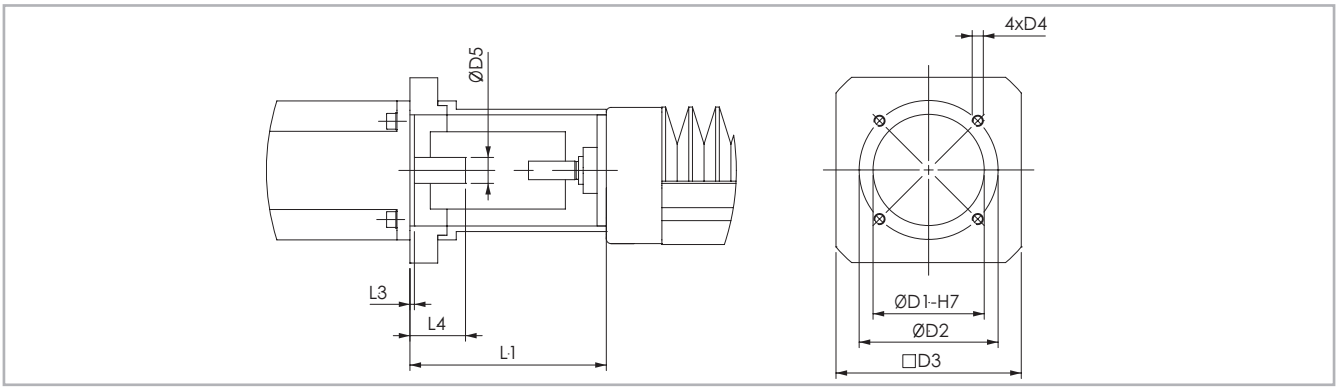

Abb. 44

Einheit (mm)

Typ	Ø D1	Ø D2	Ø D3	D4	Ø D5		L1	L3	L4		Bestell-code
					min.	max.			min.	max.	
TT 100	60	75	65	M6	5	16	68	4	25	27	G000321
	73,1	98,4	86	M5	5	16	76,7	2	33,7	35,7	G000322
	40	64,5	65	M5	5	16	68	4	25	27	G000336
	50	70	65	M5	5	16	77,5	3,5	34,5	36,5	G000433
TT 155	70	85	80	M6	10	20	90	4	20	34	G000311
	70	90	80	M5	10	20	90	5	20	34	G000312
	80	100	90	M6	10	20	90	4	20	34	G000313
	50	65	80	M5	10	20	90	5	20	34	G000314
	60	75	80	M6	10	20	90	4	20	34	G000315
	50	70	80	M5	10	20	90	5	20	34	G000316
	73	98,4	85	M5	10	20	90	4	20	34	G000317
	55,5	125,7	105	M6	10	20	100	5	30	44	G000318
	60	99	85	M6	10	20	98	4	28	42	G000319
TT 225	80	100	100	M6	10	28	106	5	30	48	G000302
	95	115	100	M8	10	28	106	5	30	48	G000303
	110	130	115	M8	10	28	106	5	30	48	G000304
	60	75	100	M6	10	28	106	5	30	48	G000305
	70	85	100	M6	10	28	106	5	30	48	G000306
	70	90	100	M5	10	28	106	5	30	48	G000307
	50	70	96x75	M4	10	28	101	4	30	48	G000308
	55,5	125,7	105	M6	10	28	106	5	30	48	G000309
	73,1	98,4	96	M5	10	28	101	3	30	48	G000310
	130	165	150	M10	10	28	106	5	30	48	G000363
TT 310	Auf Nachfrage										

Tab. 93

Befestigung mit Spannpratzen

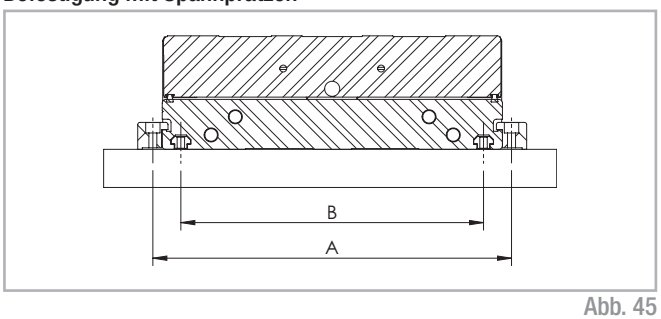

Abb. 45

Typ	A Einheit (mm)	B Einheit (mm)
TT 100	112	59
TT 155	167	135
TT 225	237	200

Tab. 94

Spannpratze

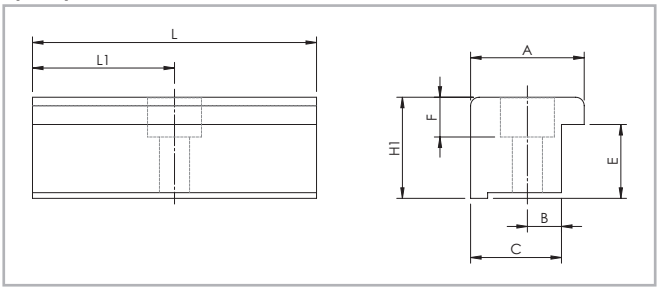

Abb. 46

Typ	A	B	C	E	F	D1	D2	H1	L	L1	Bestell-code
TT 100	18,5	6	16	7	4,5	9,5	5,3	9,8	50	25	1002353
TT 155	20	6	16	11	7	9,5	5,3	15,8	50	25	1002167
TT 225	20	6	16	13	7	9,5	5,3	17,8	50	25	1002354

Tab. 98

T-Nutensteine

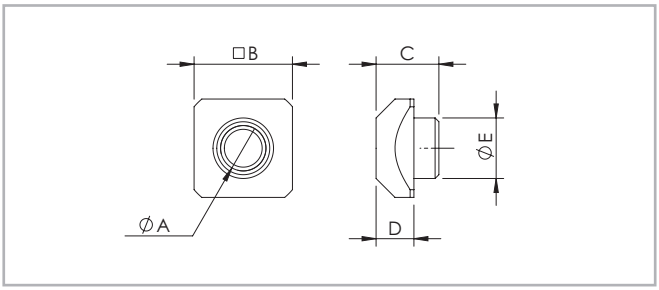

Abb. 47

Typ	Ø A	□B	C	D	Ø E	Bestellcode
TT 100	M4	8	-	3,4	-	1001046
TT 155	M5	10	6,5	4,2	6,7	1000627
TT 225	M6	13	8,3	5	8	1000043

Tab. 99

Näherungsschalter	Typ	PNP-NO	PNP-NC
	TT 100	G001981	G001980
	TT 155	G001981	G001980
	TT 225	G001981	G001980
	TT 310	/	/

Tab. 95

Abschlussplatte	Typ	Bestellcode
	TT 100	G000245
	TT 155	G000244
	TT 225	G000244
	TT 310	/

Tab. 100

Kabelführungsset	Typ	Bestellcode
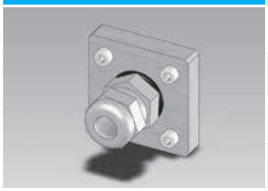	TT 100	G000249
	TT 155	G000248
	TT 225	G000248
	TT 310	/

Tab. 96

Abschlussplatte	Typ	Bestellcode
	TT 100	G000191
	TT 155	G000191
	TT 225	G000191
	TT 310	/

Tab. 101

Gegenstecker-Set 9-polig, frei	Typ	Zum Krimpen	Zum Löten
	TT 100	6000516	6000589
	TT 155	6000516	6000589
	TT 225	6000516	6000589
	TT 310	/	/

Tab. 97

Befestigungen

Die Rollon Lineartische der TT Serie sind an die Anschlusskonstruktion des Anwenders derart zu montieren, dass eine hohe Genauigkeit des Systems erreicht werden kann. Die Ebenheit der Anschlusskonstruktion bestimmt die Ablaufgenauigkeit des Lineartisches. Die Grundplatte und der Laufwagen der Rollon Lineartische weisen eine seitliche Bezugsfläche mit einer Kerbe an der Grundplatte auf (Ausnahme: TT310). In dem Laufwagen finden sich außerdem zwei Bezugsnuten im 90° Winkel, um einen präzisen Einbau als X-Y-Kreuztisch zu gewährleisten. Die Lineartische der TT-Serie können über die Grundplatte je nach Kundenanwendung mit Schrauben von oben, (siehe Zeichnung 48), mittels Schrauben von unten über die T-Nuten (siehe Zeichnung 49), oder mit entsprechenden seitlichen Spannpratzen (siehe Zeichnung 450) befestigt werden. Für Präzisionsanwendungen empfiehlt Rollon die Montage mittels Schrauben von oben in die vorbereitete Anschlusskonstruktion. Die Abmessungen für die Befestigung der Tische finden sie in den Maßzeichnungen für die entsprechende Baugröße des Tisches.

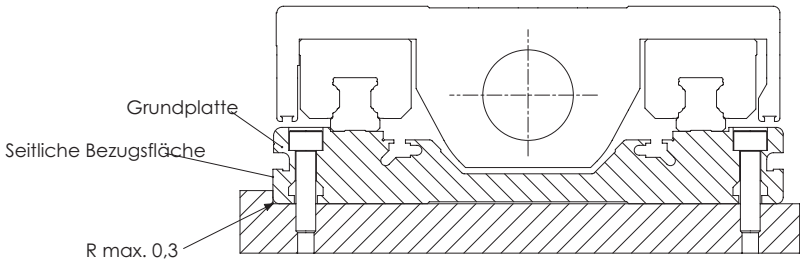

Abb. 48

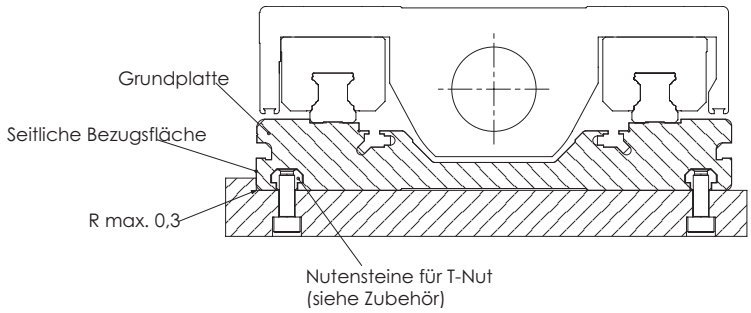

Abb. 49

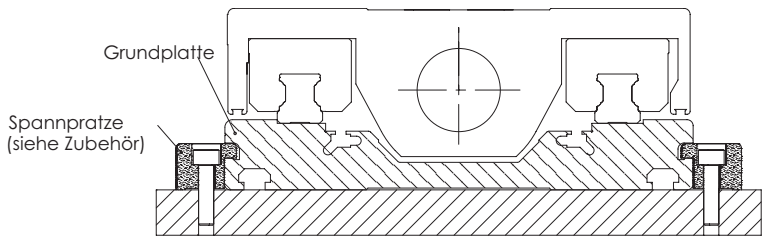

Abb. 50

Bestellschlüssel

Bestellbezeichnung für Linearheiten TT Serie

T	10	1205	5P	0880	1A	
	10=100	12-05	5P=ISO 5			
	15=155	12-10	7N=ISO 7			
	22=225	16-05				
	31=310	16-10				
		20-05				
		20-20				
		25-05				
		25-10				
		25-25				
		32-05			Standard Antriebskopf	
		32-10		L=Gesamtlänge		
		32-32	Typ *siehe von S. PS-24 bis PS-30*			
		Kugelgewindetrieb Durchmesser und Steigung *siehe von S. PS-24 bis PS-30*				
	Baugröße *siehe von S. PS-24 bis PS-30*					
Typ TT Serie *siehe S. PS-22*						

Um Identifizierungscodes für Actuator Line zu erstellen, besuchen Sie bitte die Seite: **http://configureactuator.rollon.com**

Configure Actuator

Ausrichtung Links/Rechts

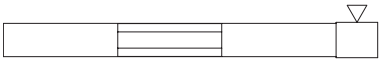

Rechts

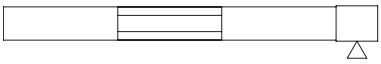

Links

TV Serie

Beschreibung TV Serie



Abb. 51

TV

Die Lineareinheiten der Baureihe TV verfügen über ein verwindungssteifes Profil aus eloxiertem, stranggepresstem Aluminium mit quadratischem Querschnitt (rechteckig bei der Baugröße TV 140). Die Bewegungsübertragung erfolgt durch einen Kugelgewindetrieb der Genauigkeitsklasse C5 oder C7.

Die Nutzlast wird von einer Linearführung mit doppeltem Führungswagen und einfacher Linearführung getragen (doppelter Führungswagen/doppeltes Führungssystem bei der Baugröße TV 140), die hohe Präzision und Stabilität garantiert.

Aufbau des Systems

Das Profil

Das für die Rollon Lineareinheit der TV Serie verwendete selbsttragende Profil wurde in Zusammenarbeit mit führenden Unternehmen der Branche entwickelt und gebaut, um ein Strangpresserzeugnis von höchster Präzision mit exzellenten mechanischen Eigenschaften zu erhalten. Bei dem verwendeten Material handelt es sich um die Aluminium-Legierung mit der Bezeichnung 6060. Die Maßtoleranzen entsprechen den EN 755-9. Die stranggepressten Profile sind außerdem mit seitlichen Nuten versehen, um den Montage zu erleichtern und zu beschleunigen.

Antriebssystem

Bei den Rollon Lineareinheit der TV Serie erfolgt der Antrieb über gerollte Kugelgewindetriebe. Es sind verschiedene Durchmesser und Steigungen erhältlich (siehe Tabellen der Spezifikationen). Die Standard-Präzisionsklasse ist ISO 7 mit nicht vorgespannter Spindel. Auf Nachfrage ist die Präzisionsklasse ISO 5 mit vorgespannter Spindel erhältlich.
Durch die Verwendung der Kugelumlauf-Technologie ist es möglich, folgende Leistungen zu erhalten:

- **Hohe Geschwindigkeiten (mit Spindel mit großer Steigung)**
- **Hohe Vorschubkräfte**
- **Hohe Genauigkeit**
- **Hohe mechanische Leistung**
- **Geringer Verschleiß**
- **Geringer Verschiebewiderstand.**

Laufwagen

Der Laufwagen der Rollon Lineareinheit der TV Serie ist aus eloxiertem Aluminium. Die Maße variieren je nach Modell. Der Laufwagen wird auf zwei vorgespannte Kugelumlauf-Wagen montiert, die jeweils auf einer Führungsschiene laufen.

Abdeckung

Die Rollon Lineareinheiten der TV Serie sind mit einem Abdeckband aus Stahl versehen, der die innenliegenden Bauteile (Kugelumlaufführung und -Kugelgewindetriebe) vor Einflüssen von Außen schützt. Ein Kunststoff-Deflektor drückt das Abdeckband gegen einen Magnetstreifen wodurch sich extrem geringe Abriebwerte ergeben. Bei kritischen Betriebsbedingungen können die Kugelumlaufwagen mit doppelter Frontdichtung und speziellen Abstreifern ausgestattet werden.

Allgemeine Daten des verwendeten Aluminiums: AL 6060

Chemische Zusammensetzung [%]

Al	Mg	Si	Fe	Mn	Zn	Cu	Verunreinigungen
Rest	0,35-0,60	0,30-0,60	0,30	0,10	0,10	0,10	0,05-0,15

Tab. 102

Physikalische Eigenschaften

Dichte	Elastizitäts-modul	Wärmeausdehnungs-koeffizient (20°-100°C)	Wärmeleitfähigkeit (20°C)	Spezifische Wärme (0°-100°C)	Spez. Widerstand	Schmelz-temperatur
$\frac{kg}{dm^3}$	$\frac{kN}{mm^2}$	$\frac{10^{-6}}{K}$	$\frac{W}{m \cdot K}$	$\frac{J}{kg \cdot K}$	$\Omega \cdot m \cdot 10^{-9}$	°C
2,7	69	23	200	880-900	33	600-655

Tab. 103

Mechanische Eigenschaften

Rm	Rp (02)	A	HB
$\frac{N}{mm^2}$	$\frac{N}{mm^2}$	%	—
205	165	10	60-80

Tab. 104

TV 60

Abmessungen TV 60

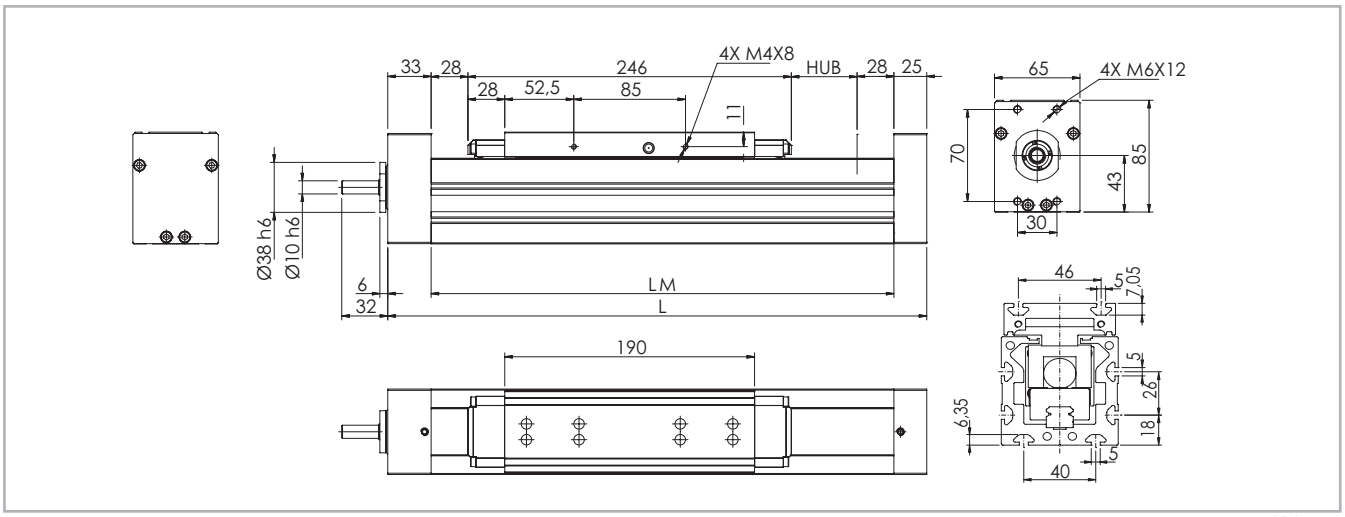

Abb. 52

Technische Daten

	Typ
	TV 60
Maximale Hublänge [mm]	2000
Maximale Geschwindigkeit [m/s]	S. S. PS-47
Grundlänge LM [mm]	LT - 58
Gesamtlänge LT [mm]	Hub + 360
Gewicht des Laufwagens [kg]	1,41
Gewicht Hub Null [kg]	4,6
Gewicht je 100 mm Hub [kg]	0,65
Schienengröße [mm]	15

Tab. 105

Flächenträgheitsmomente der Aluminiumprofile

Typ	I_x [10^7 mm^4]	I_y [10^7 mm^4]	I_p [10^7 mm^4]
TV 60	0,064	0,081	0,145

Tab. 107

Kugelgewindetrieb Präzision

Typ	Max. Positioniergenauigkeit [mm/300mm]		Max. Wiederholgenauigkeit [mm]	
	ISO 5	ISO 7	ISO 5	ISO 7
TV 60 / 16-05	0,023	0,05	0,01	0,05
TV 60 / 16-10	0,023	0,05	0,01	0,05
TV 60 / 16-16	0,023	0,05	0,01	0,05

Tab. 106

Tragzahlen F_x

Typ	F_x *1 [N]		
	Spindel	Stat.	Dyn.
TV 60	16-05	4551	4327
	16-10	4551	4327
	16-16	4551	4327

*1 Bezogen auf die maximale axiale Belastung der Lager, nicht der Kugelumlaufspindel

Tab. 108

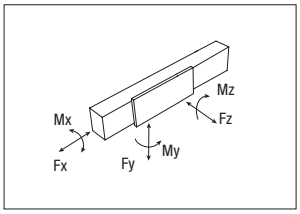

Tragzahlen

Typ	F_y [N]		F_z [N]		M_x [Nm]	M_y [Nm]	M_z [Nm]
	Stat.	Dyn.	Stat.	Dyn.	Stat.	Stat.	Stat.
TV 60	35000	18000	35000	18000	286	1353	1353

Siehe Prüfung unter Statische Belastung und Lebensdauer auf Seite SL-2f

Tab. 109

TV 80

Abmessungen TV 80

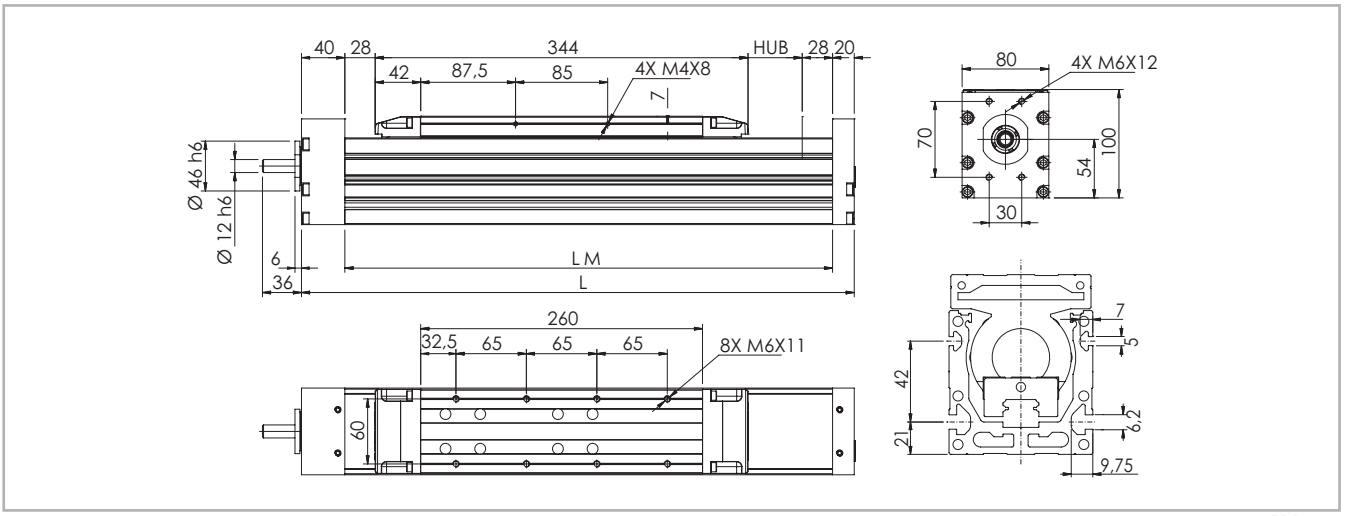

Abb. 53

Technische Daten

	Typ
	TV 80
Maximale Hublänge [mm]	3000
Maximale Geschwindigkeit [m/s]	S. S. PS-47
Grundlänge LM [mm]	LT - 60
Gesamtlänge LT [mm]	Hub + 460
Gewicht des Laufwagens [kg]	2,5
Gewicht Hub Null [kg]	7,8
Gewicht je 100 mm Hub [kg]	0,95
Schienengröße [mm]	20

Tab. 110

Flächenträgheitsmomente der Aluminiumprofile

Typ	I_x [10^7 mm^4]	I_y [10^7 mm^4]	I_p [10^7 mm^4]
TV 80	0,106	0,152	0,258

Tab. 112

Kugelgewindetrieb Präzision

Typ	Max. Positioniergenauigkeit [mm/300mm]		Max. Wiederholgenauigkeit [mm]	
	ISO 5	ISO 7	ISO 5	ISO 7
TV 80 / 20-05	0,023	0,05	0,01	0,05
TV 80 / 20-20	0,023	0,05	0,01	0,05

Tab. 111

Tragzahlen F_x

Typ	F_x *1 [N]		
	Spindel	Stat.	Dyn.
TV 80	20-05	5705	4912
	20-20	5705	4912

*1 Bezogen auf die maximale axiale Belastung der Lager, nicht der Kugelumlaufspindel

Tab. 113

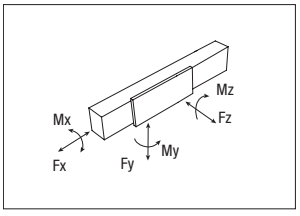

Tragzahlen

Typ	F_y [N]		F_z [N]		M_x [Nm]	M_y [Nm]	M_z [Nm]
	Stat.	Dyn.	Stat.	Dyn.	Stat.	Stat.	Stat.
TV 80	59900	34200	59900	34200	646	1573	1573

Siehe Prüfung unter Statische Belastung und Lebensdauer auf Seite SL-2f

Tab. 114

TV 110

Abmessungen TV 110

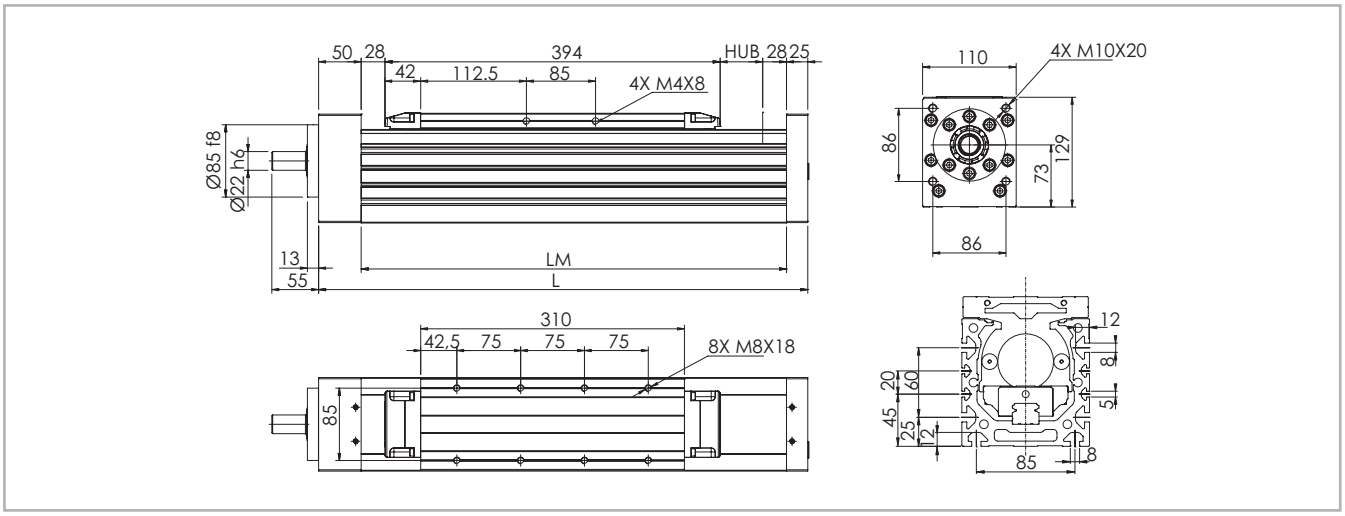

Abb. 54

Technische Daten

	Typ
	TV 110
Maximale Hublänge [mm]	3000
Maximale Geschwindigkeit [m/s]	S. S. PS-47
Grundlänge LM [mm]	LT - 75
Gesamtlänge LT [mm]	Hub + 525
Gewicht des Laufwagens [kg]	5,33
Gewicht Hub Null [kg]	16,8
Gewicht je 100 mm Hub [kg]	1,9
Schienengröße [mm]	25

Tab. 115

Flächenträgheitsmomente der Aluminiumprofile

Typ	I_x [10^7 mm^4]	I_y [10^7 mm^4]	I_p [10^7 mm^4]
TV 110	0,432	0,594	1,026

Tab. 117

Kugelgewindetrieb Präzision

Typ	Max. Positioniergenauigkeit [mm/300mm]		Max. Wiederholgenauigkeit [mm]	
	ISO 5	ISO 7	ISO 5	ISO 7
TV 110 / 32-05	0,023	0,05	0,01	0,05
TV 110 / 32-10	0,023	0,05	0,01	0,05
TV 110 / 32-32	0,023	0,05	0,01	0,05

Tab. 116

Tragzahlen F_x

Typ	F_x *1 [N]		
	Spindel	Stat.	Dyn.
TV 110	32-05	11538	8947
	32-10	11538	8947
	32-32	11538	8947

*1 Bezogen auf die maximale axiale Belastung der Lager, nicht der Kugelumlaufspindel

Tab. 118

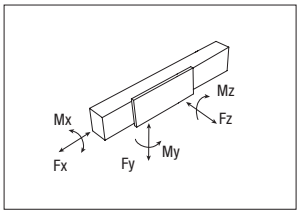

Tragzahlen

Typ	F_y [N]		F_z [N]		M_x [Nm]	M_y [Nm]	M_z [Nm]
	Stat.	Dyn.	Stat.	Dyn.	Stat.	Stat.	Stat.
TV 110	85000	49600	85000	49600	1080	2316	2316

Siehe Prüfung unter Statische Belastung und Lebensdauer auf Seite SL-2f

Tab. 119

Schmierung

Lineareinheiten TV

Die Lineareinheiten von Rollon der Type TV sind mit kugelgelagerten Führungsschienen ausgestattet, die mit Lithiumfett der Konsistenzklasse 2 geschmiert werden. Eine Nachschmierung ist alle 3-6 Monate bzw. ca. 2000Km linearer Wegstrecke notwendig. Die Anwendungsumgebung und die aufgebrachten Lasten können die Schmierintervalle beeinflussen.

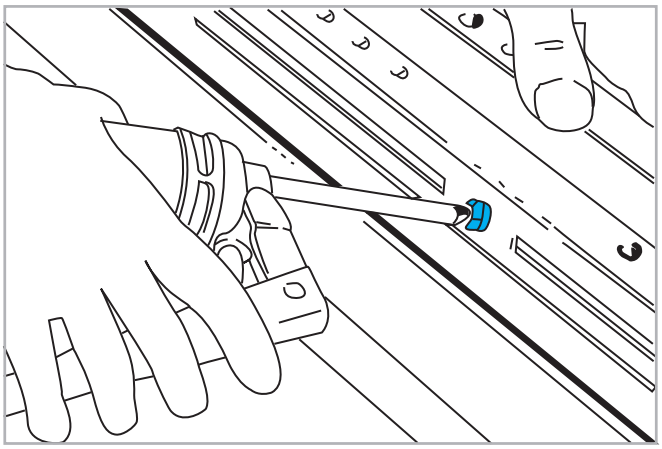

Abb. 55

- Zu verwendender Schmierstoff: Lithiumverseiftes Fett der Konsist enzklasse NLGI 2.
- Bei besonderen Bedingungen (hohe Belastungen, großeVerschmutzungen, etc.) bitte Nachschmierintervalle und Schmierstoff vom Hersteller bestimmen lassen. Für weitere ausführliche Informationen wenden Sie sich bitte an unsere Anwendungstechnik.

Empfohlene Schmiermittelmengen für die Wagen

Typ	Menge [g] pro Schmiernippel
TV 60	1,4
TV 80	2,6
TV 110	5,0

Tab. 120

Kugelgewindetrieb

Der Kugelgewindetrieb der Rollon TV Serie sollte alle 50 Millionen Umdrehungen nachgeschmiert werden.

Empfohlene Schmiermittelmenge für die Schmierungder Kugelgewindetriebe.

Typ	Menge [g] pro Schmiernippel
16-05	0,6
16-10	0,8
16-16	1,0
20-05	0,9
20-20	1,7
32-05	2,3
32-10	2,8
32-32	3,7

Tab. 121

Lage der Schmiernippel

Die Lage der Schmiernippel ist sowohl für Kugelumlauf-Wagen als auch für Kugelgewindetriebe in der jeweiligen Zeichnung zu finden.

Kritische Geschwindigkeit

Die maximal erreichbare lineare Geschwindigkeit der Rollon Lineartische der TV Serie hängt von der kritischen Geschwindigkeit des Kugelgewindetriebes (Durchmesser, Länge) und von der maximal zulässigen Drehzahl der Spindelmutter ab.

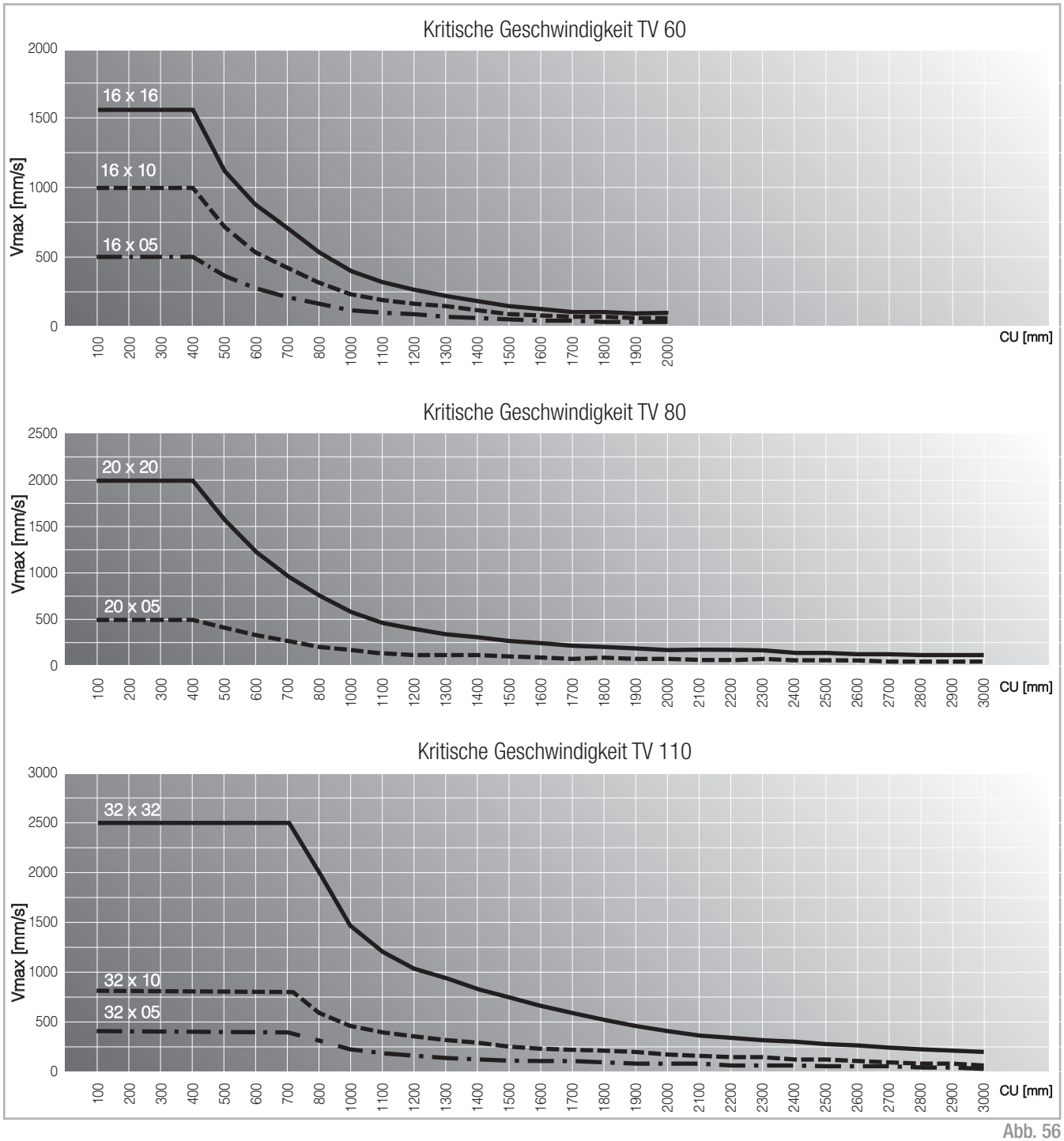

Abb. 56

Zubehör

Befestigung mit Spannpratzen

Aufgrund ihres Führungssystems können die Rollon Lineartische der TV Serie in jeder beliebigen Position eingebaut werden, da die Einheit dank der Kugelanordnung des Führungssystems Belastungen aus allen Richtungen aufnehmen kann. Für die Befestigung der Einheiten wird empfohlen, die dafür vorbereiteten Nuten im Aluminiumprofil gemäß nachstehender Zeichnung zu nutzen:

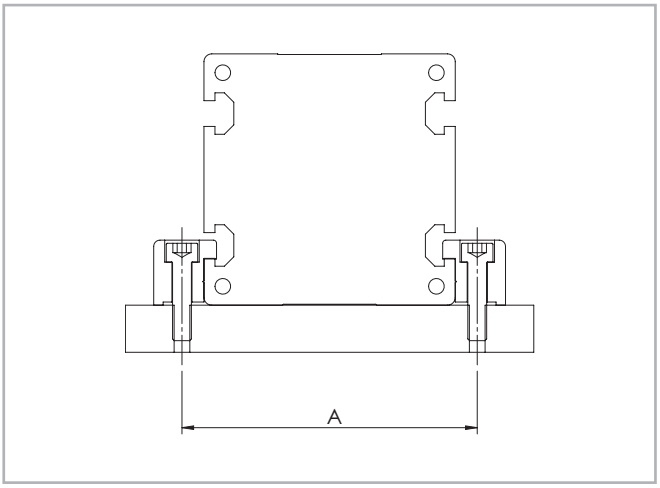

Abb. 57

Typ	A [mm]
TV 60	77
TV 80	94
TV 110	130

Tab. 122

Achtung: Die Lineareinheiten dürfen nicht an den Köpfen an den Profilenden befestigt werden.

Spannpratze

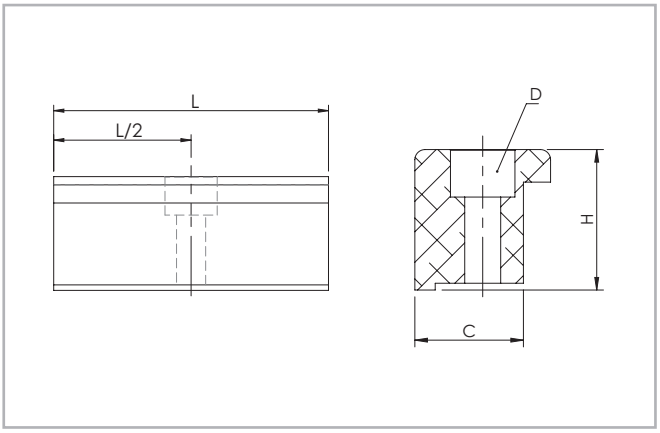

Abb. 58

Abmessungen / Einheit (mm)

Typ	C	H	L	D	Bestellcode
TV 60	16	19,5	35	M5	1002358
TV 80	16	22,5	50	M6	1004552
TV 110	31	27	100	M10	1002360

Tab. 123

Eloxierter Aluminiumblock für die Befestigung der Lineareinheit an den seitlich im Profil angebrachten Nuten.

T-Nutenstein

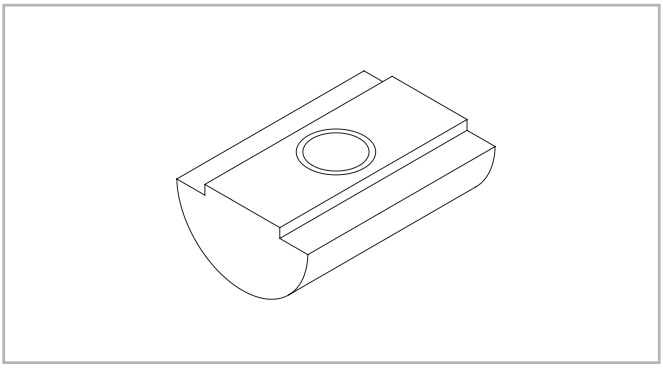

Abb. 59

Bestellcode

Nut	M5	M6	M8
5	6001038	-	-
6	-	6001863	-
8	-	6001044	6001045

Tab. 124

Aus Stahl.

Näherungsschalter

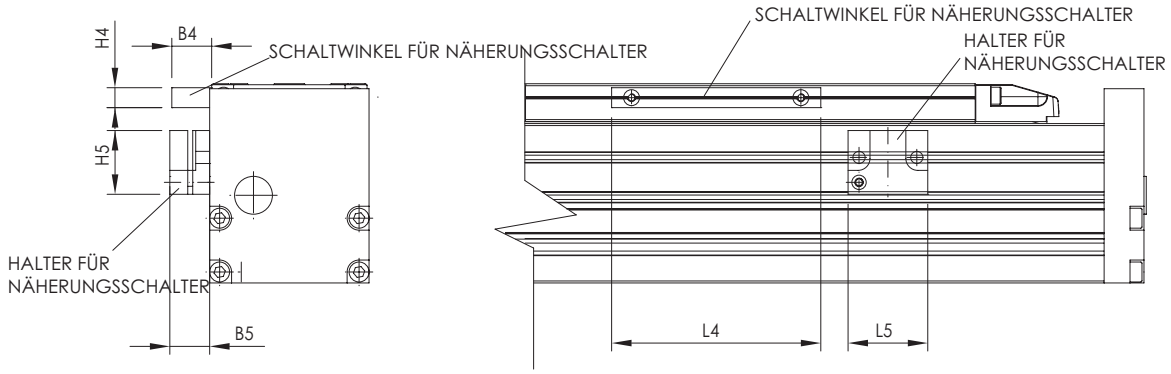

Abb. 60

Halter Näherungsschalter

Block aus eloxiertem Aluminium, rot, komplett mit "T"-Muttern für die Befestigung in den Profil-Nuten.

Schaltwinkel für Näherungsschalter

Auf dem Laufwagen montiertes Eisenblech dient zum Aktivieren des Näherungsschalters.

Einheit (mm)

Typ	B4	B5	L4	L5	H4	H5	Sensor	Halter-Set Näherungs-schalter	Schaltwinkel-Set
TV 60	20	20	105	40	10	32	Ø12	G000849	G000581
TV 80	20	20	105	40	10	32	Ø12	G000849	G000581
TV 110	20	20	105	40	10	32	Ø12	G000850	G000581

Tab. 125

Bestellschlüssel

Bestellbezeichnung für Lineareinheiten TV Serie

V	06	1605	5P	0800	1A	
	06=60	16-05	5P=ISO 5			
	08=80	16-10	7N=ISO 7			
	11=110	16-16				
		20-05				
		20-20				
		32-05				
		32-10				
		32-32				
				L=Gesamtlänge		
			Typ *siehe S. PS-43 bis PS-45, tab. 106, 111, 116*			
		Kugelgewindetrieb Durchmesser und Steigung				
	Baugröße *siehe S. PS-43 bis PS-45*					
Typ TV Serie *siehe S. PS-41*						

Um Identifizierungscodes für Actuator Line zu erstellen, besuchen Sie bitte die Seite: **http://configureactuator.rollon.com**

Configure Actuator

Ausrichtung Links/Rechts

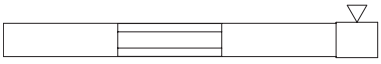

Rechts

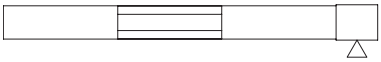

Links

TVS Serie

Beschreibung TVS



Abb. 61

TVS

Die Lineareinheiten der Baureihe TVs verfügen über ein verwindungssteifes Profil aus eloxiertem, stranggepresstem Aluminium mit rechteckigem Querschnitt. Die Bewegungsübertragung erfolgt durch einen Kugelgewindetrieb der Genauigkeitsklasse C5 oder C7.

Die Linearbewegung erfolgt mit zwei vier vorgespannten Linearführungswagen mit Kugelkäfigtechnologie, die auf zwei präzise ausgerichteten Schienen montiert sind.

Die Baureihe TVS ist in den Größen 170 und 220 erhältlich.

Aufbau des Systems

Aluminiumprofil

Die selbstragenden Profile, die in den Lineareinheiten der Serie TVS eingesetzt werden, wurden in Zusammenarbeit mit einem Hersteller dieses Sektors konzipiert und konstruiert, sodass eloxierte Präzisions-Strangpressprofile mit hohen mechanischen Eigenschaften und hohen Flächenträgheitsmomenten realisiert werden konnten. Die Abmessungen sind entsprechend der Norm EN 755-9 toleriert. Das verwendete Material ist eloxiertes Aluminium der Legierung 6060. An den Außenseiten der Strangpressprofile befinden sich des weiteren Nuten für eine einfache und schnelle Montage und zur Befestigung von Zubehörteilen.

Antriebssystem

Bei den Rollon Lineareinheit der TVS Serie erfolgt der Antrieb über gerollte Kugelgewindetriebe. Es sind verschiedene Durchmesser und Steigungen erhältlich (siehe Tabellen der Spezifikationen). Die Standard-Präzisionsklasse ist ISO 7 mit nicht vorgespannter Spindel. Auf Nachfrage ist die Präzisionsklasse ISO 5 mit vorgespannter Spindel erhältlich. Durch die Verwendung der Kugelumlauf-Technologie ist es möglich, folgende Leistungen zu erhalten:

- **Hohe Vorschubkräfte**
- **Hohe mechanische Leistung**
- **Geringer Verschleiß**
- **Niedriger VerschiebewiderstandLaufwagen**

Der Laufwagen der Lineareinheiten der TVS Serie besteht aus eloxiertem Aluminium.

Abdeckung

Die Rollon Lineartische der TVS Serie sind mit Faltenbälgen zum Schutz vor Verschmutzung der mechanischen und elektronischen Komponenten ausgestattet, die im Inneren des Tisches untergebracht sind.
Außerdem sind sowohl die Kugelumlaufführungen als auch die Kugelgewindetriebe mit Abstreifern bzw. Dichtungen versehen, die direkt auf die Kugellaufbahnen wirken.

Allgemeine Daten des verwendeten Aluminiums: AL 6060

Chemische Zusammensetzung [%]

Al	Mg	Si	Fe	Mn	Zn	Cu	Verunreinigungen
Rest	0,35-0,60	0,30-0,60	0,30	0,10	0,10	0,10	0,05-0,15

Tab. 126

Physikalische Eigenschaften

Dichte	Elastizitäts-modul	Wärmeausdehnungs-koeffizient (20°-100°C)	Wärmeleitfähigkeit (20°C)	Spezifische Wärme (0°-100°C)	Spez. Widerstand	Schmelz-temperatur
$\frac{kg}{dm^3}$	$\frac{kN}{mm^2}$	$\frac{10^{-6}}{K}$	$\frac{W}{m \cdot K}$	$\frac{J}{kg \cdot K}$	$\Omega \cdot m \cdot 10^{-9}$	°C
2,7	69	23	200	880-900	33	600-655

Tab. 127

Mechanische Eigenschaften

Rm	Rp (02)	A	HB
$\frac{N}{mm^2}$	$\frac{N}{mm^2}$	%	—
205	165	10	60-80

Tab. 128

Führungssystem

Das eingesetzte Führungssystem ist maßgebend für die max. Tragzahlen, Verfahrgeschwindigkeiten und Beschleunigung.

Laufwagen

Die Laufwagen der Rollon Linearachse der TVS Serie bestehen aus eloxiertem Aluminium und bilden die Schnittstelle zwischen der Lineareinheit und der Anschlusskonstruktion des Anwenders. Zwei parallel angeordnete Profilschienen mit zwei oder vier vorgespannten Linearführungswagen sorgen für die sichere Aufnahme von hohen Kräften und hohen Lastmomenten. Die Linearführungslaufwagen sind zusätzlich mit einer Kugelkette ausgestattet. Mit dem oben beschriebenen Führungssystem werden folgende

Eigenschaften erreicht:

- Hohe Laufparallelität
- Hohe Positioniergenauigkeit
- Hohe Tragzahlen und eine hohe Steifigkeit
- Geringer Verschleiß
- Niedriger Verschiebewiderstand

TVS Querschnitt

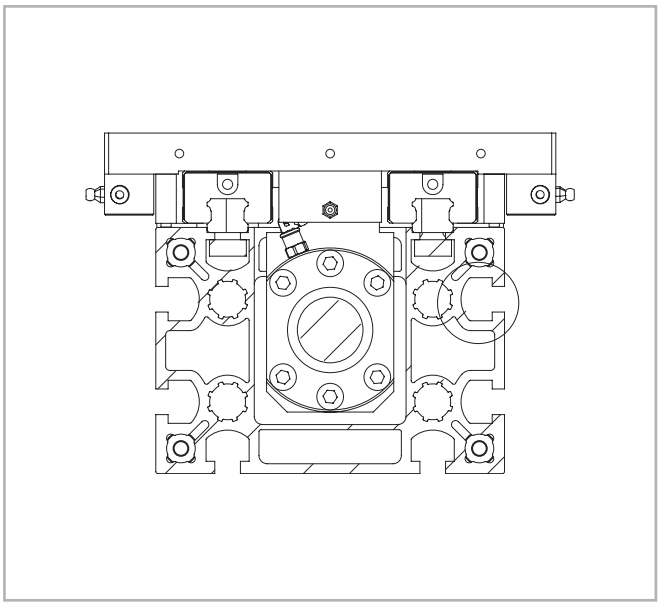

Abb. 62

TVS 170

Abmessungen TVS 170

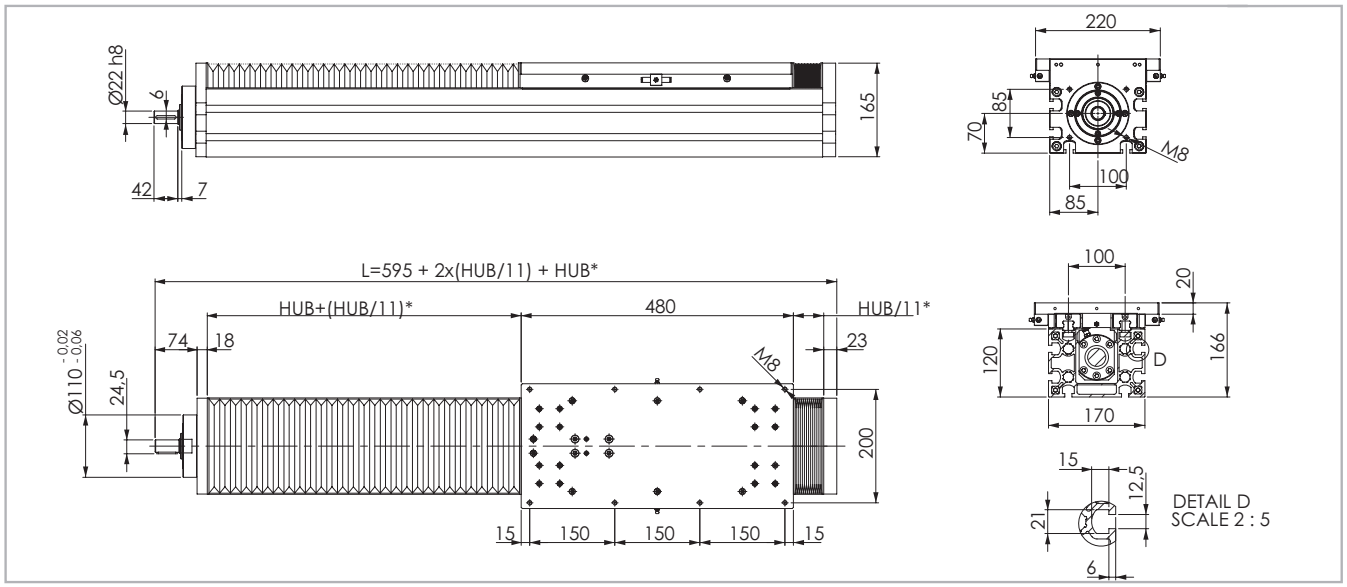

* Die genaue Gesamtlänge wird von der Rollon Technik in Abhängigkeit des Hubes berechnet.

Abb. 63

Technische Daten

	Typ
	TVS 170
Maximale Hublänge [mm]	3000
Maximale Geschwindigkeit [m/s]	S. S. PS-57
Gewicht des Laufwagens [kg]	9,9
Gewicht Hub Null [kg]	28,9
Gewicht je 100 mm Hub [kg]	2,7
Schienengröße [mm]	20

Tab. 129

Kugelgewindetrieb Präzision

Typ	Max. Positioniergenauigkeit [mm/300mm]		Max. Wiederholgenauigkeit [mm]	
	ISO 5	ISO 7	ISO 5	ISO 7
TVS 170	0,023	0,05	0,02	0,02

Tab. 130

Flächenträgheitsmomente der Aluminiumprofile

Typ	I_x [10^7 mm^4]	I_y [10^7 mm^4]	I_p [10^7 mm^4]
TVS 170	1,944	0,799	2,742

Tab. 131

Tragzahlen F_x

Typ	F_x [N]		
	Spindel	Stat.	Dyn
TVS 170	32-05	64200	25900
	32-10	66300	29800
	32-20	49700	24100
	32-32	48600	22700

Tab. 132

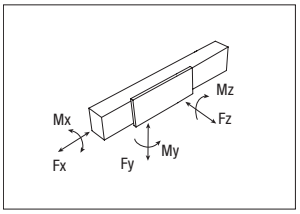

Tragzahlen

Typ	F_y [N]		F_z [N]	M_x [Nm]	M_y [Nm]	M_z [Nm]
	Stat.	Dyn	Stat.	Stat.	Stat.	Stat.
TVS 170	153600	70798	153600	7680	29184	29184

Siehe Prüfung unter Statische Belastung und Lebensdauer auf Seite SL-2f

Tab. 133

TVS 220

Abmessungen TVS 220

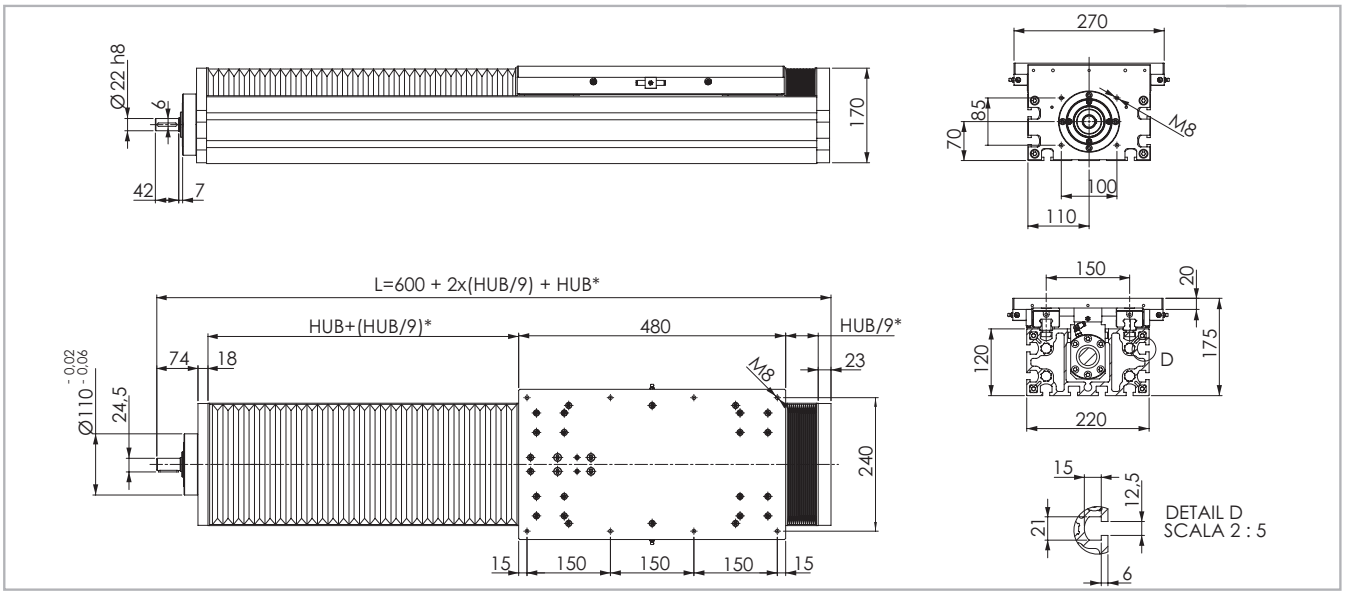

* Die genaue Gesamtlänge wird von der Rollon Technik in Abhängigkeit des Hubes berechnet.

Abb. 64

Technische Daten

	Typ
	TVS 220
Maximale Hublänge [mm]	3500
Maximale Geschwindigkeit [m/s]	S. S. PS-57
Gewicht des Laufwagens [kg]	13,3
Gewicht Hub Null [kg]	37,4
Gewicht je 100 mm Hub [kg]	3,6
Schienengröße [mm]	25

Tab. 134

Kugelgewindetrieb Präzision

Typ	Max. Positioniergenauigkeit [mm/300mm]		Max. Wiederholgenauigkeit [mm]	
	ISO 5	ISO 7	ISO 5	ISO 7
TVS 220	0,023	0,05	0,02	0,02

Tab. 135

Flächenträgheitsmomente der Aluminiumprofile

Typ	I_x [10^7 mm^4]	I_y [10^7 mm^4]	I_p [10^7 mm^4]
TVS 220	4,394	1,247	5,641

Tab. 136

Tragzahlen F_x

Typ	F_x [N]		
	Spindel	Stat.	Dyn
TVS 220	32-05	64200	25900
	32-10	66300	29800
	32-20	49700	24100
	32-32	48600	22700

Tab. 137

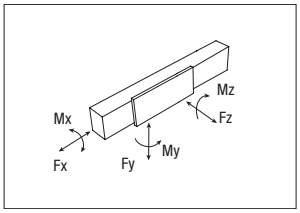

Tragzahlen

Typ	F_y [N]		F_z [N]	M_x [Nm]	M_y [Nm]	M_z [Nm]
	Stat.	Dyn	Stat.	Stat.	Stat.	Stat.
TVS 220	258800	116833	258800	19410	47360	47360

Siehe Prüfung unter Statische Belastung und Lebensdauer auf Seite SL-2f

Tab. 138

Schmierung

TVS-Lineareinheiten mit Kugelumlaufführungen

In den Rollon Lineartischen der TVS Serie werden wartungsarme Kugelumlaufführungen eingesetzt. In den Linearführungswagen werden die Wälzkörper in einer Kunststoffkette gehalten, die die metallische Reibung zwischen den Kugeln verhindert und die sie auf ihrer Bahn durch die Kugelumläufe führt. Dadurch wird der Verschleiß der Kugeln verringert und folglich die Lebensdauer erhöht. Mit dem oben beschriebenen Führungssystem können je nach Belastung und Anwendungsart Laufleistungen von 2000 km ohne Nachschmierung erreicht werden. Für eine genaue Prüfung nehmen Sie bitte Kontakt mit Rollon auf.

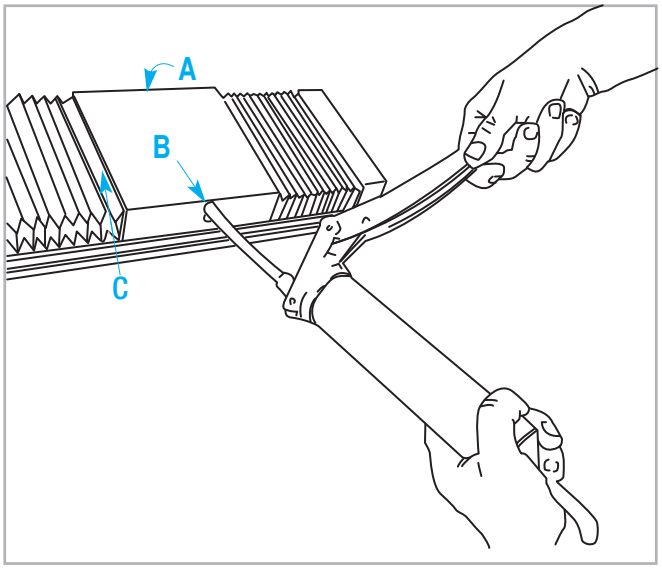

Abb. 65

Kugelgewindetrieb

Der Kugelgewindetrieb der Rollon TVS Serie sollte alle 50 Millionen Umdrehungen nachgeschmiert werden.

Standardschmierung

Über Schmiernippel an der Wagenseite der Rollon Lineartische der TVS Serie gelangt man zu den Kugelumlaufwagen und separat davon zur Kugelgewindetriebmutter. Die Lineartische sind mit Lithiumseifenfett der Klasse NLGI 2 zu schmieren.

- Adapter der Schmierpumpe auf Schmiernippel am Laufwagens aufstecken und entsprechende Nachschmiermenge je Schmieranschluß einfüllen.
  A und B - Linearführungswagen - C - Kugelgewindemutter
- Zu verwendender Schmierstoff: Lithiumverseiftes Fett der Konsist enzklasse NLGI 2.
- Bei besonderen Bedingungen (hohe Belastungen, große Verschmutzungen, etc.) bitte Nachschmierintervalle und Schmierstoff vom Hersteller bestimmen lassen. Für weitere ausführliche Informationen wenden Sie sich bitte an unsere Anwendungstechnik.

Nachschmiermenge (je Schmieranschluß):

Typ	Menge [cm³] pro Schmiernippel
TVS 170	1,4
TVS 220	2,8

Tab. 139

Nachschmiermenge für den Kugelgewindetrieb

Typ	Menge [cm³] pro Schmiernippel
32-05	1,8
32-10	2,0
32-20	2,0
32-32	3,0

Tab. 140

Kritische Geschwindigkeit

Die maximal erreichbare lineare Geschwindigkeit der Rollon Lineartische der TVS Serie hängt von der kritischen Drehzahl der Gewindespindel (Durchmesser, Länge) und von der maximal zulässigen Drehzahl der Spindelmutter ab.

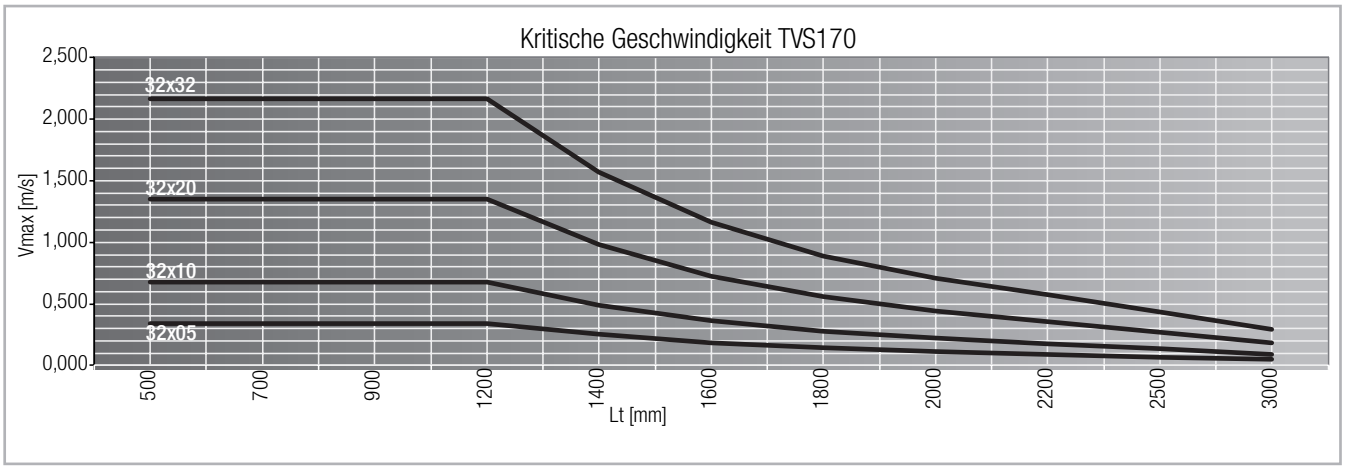

Abb. 66

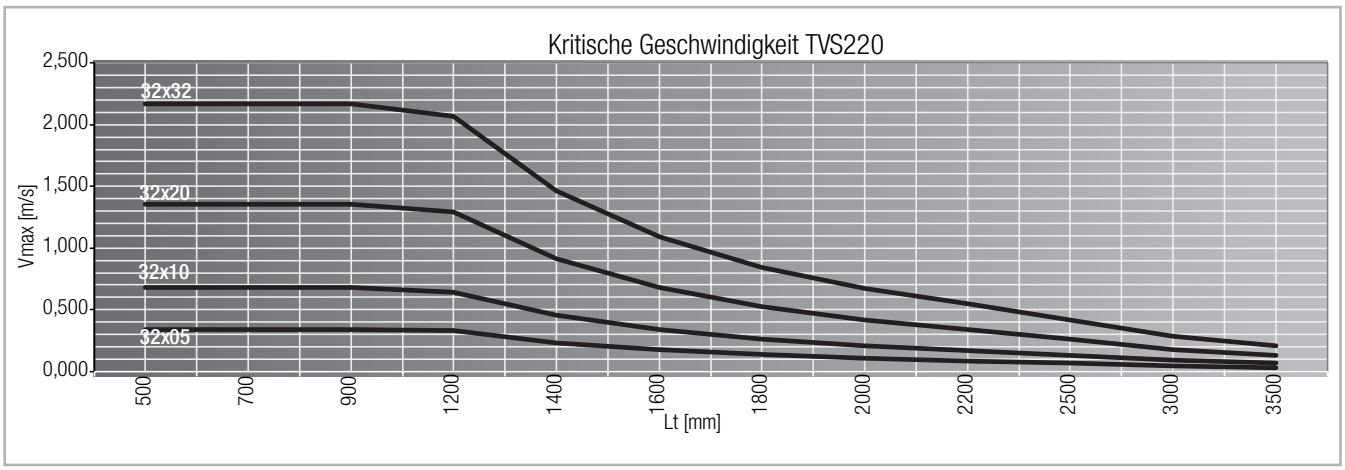

Abb. 67

Zubehör

Halbrunde Gewindeeinsätze mit Feder

Material: Verzinkter Stahl

Wichtig: Die Einsätze müssen vor der Montage in die Längsnuten eingefügt werden.

Geeignet für die Baureihen:

TVS 170 - TVS 220

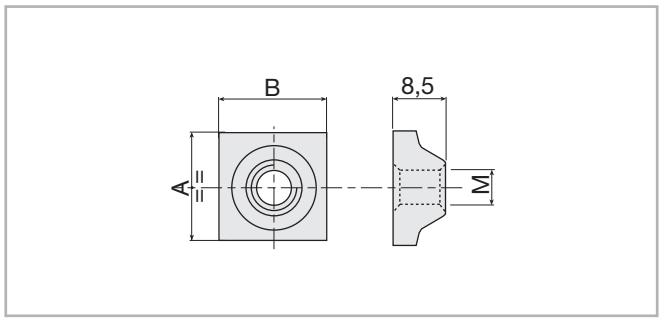

Abb. 68

Kunststoffverbundfeder für die vertikale Positionierung des Einsatzes.

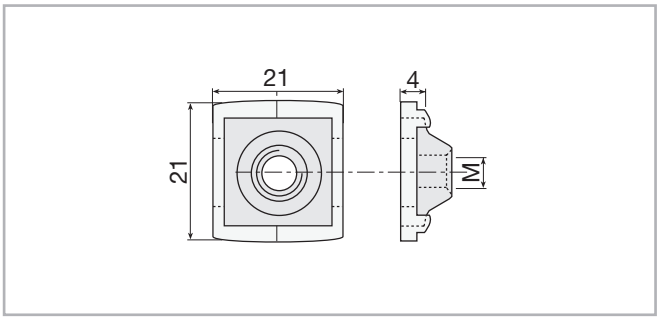

Abb. 69

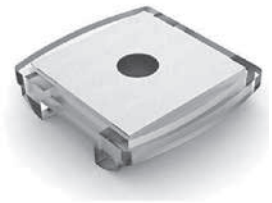



Gewinde	AxB	
	18x18	20x20
M4	209.0031	209.0023
M5	209.0032	209.0019
M6	209.0033	209.1202
M8	209.0034	209.0467

Tab. 141

Feder	Bestellcode
Für alle Einsätze geeignet 18x18	101.0732

Tab. 142

T-Nutensteine

T-Nutensteine für Nut 12,5 mm

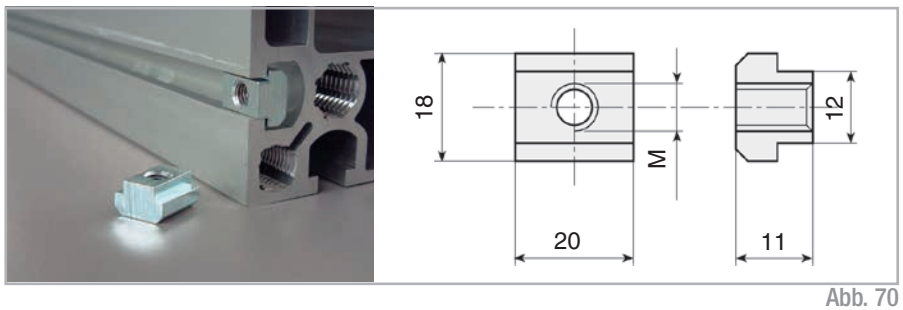

Abb. 70

Material: Verzinkter Stahl.
Geeignet für die Baureihen: **TVS 170 - TVS 220**

Gewinde	Code
M5	215.1768
M6	215.1769
M8	215.1770
M10	215.2124

Tab. 143

Hammermuttern für Nut 12,5 mm, stirnseitig einsetzbar

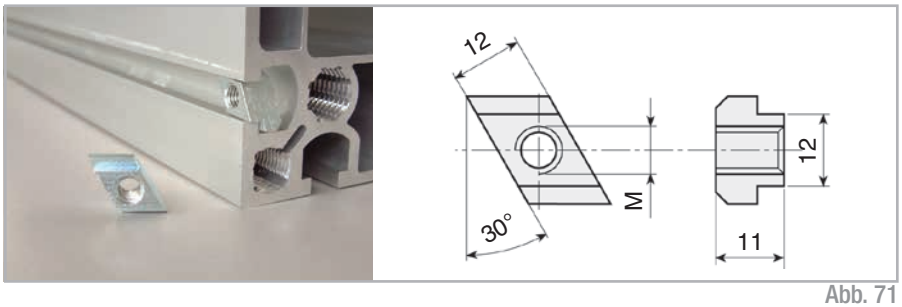

Abb. 71

Material: Verzinkter Stahl.
Geeignet für die Baureihen: **TVS 170 - TVS 220**

Gewinde	Code
M5	215.1771
M6	215.1772
M8	215.1773
M10	215.2125

Tab. 144

Gewindemuttern und -platten

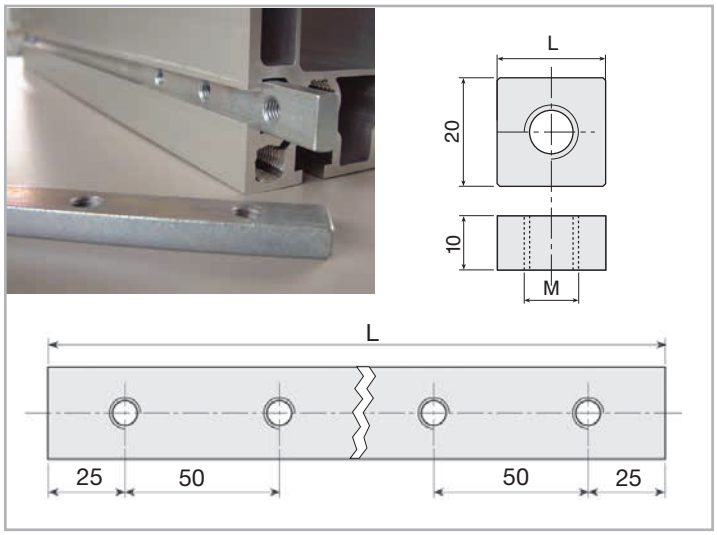

Abb. 72

In Profilen mit 12,5 mm-Nuten können sechskantschrauben M12 (CH19) als Hammerschraube verwendet werden.

Material: Verzinkter Stahl. Geeignet für die Baureihen:
TVS 170 - TVS 220

Gewinde	n-Bohrungen	L	Code
M10	1	40	215.0477
M12	1	40	209.1281
M10	1	20	209.1277
M10	2*	80	209.1776
M10	3*	150	209.1777
M10	4*	200	209.1778
M10	5*	250	209.1779
M10	6*	300	209.1780
M10	7*	350	209.1781

* Loch-Mittenabstand: 50 mm.

Tab. 145

Spannpratzen

Material: Aluminiumlegierung (Rs=310 N/mm²).

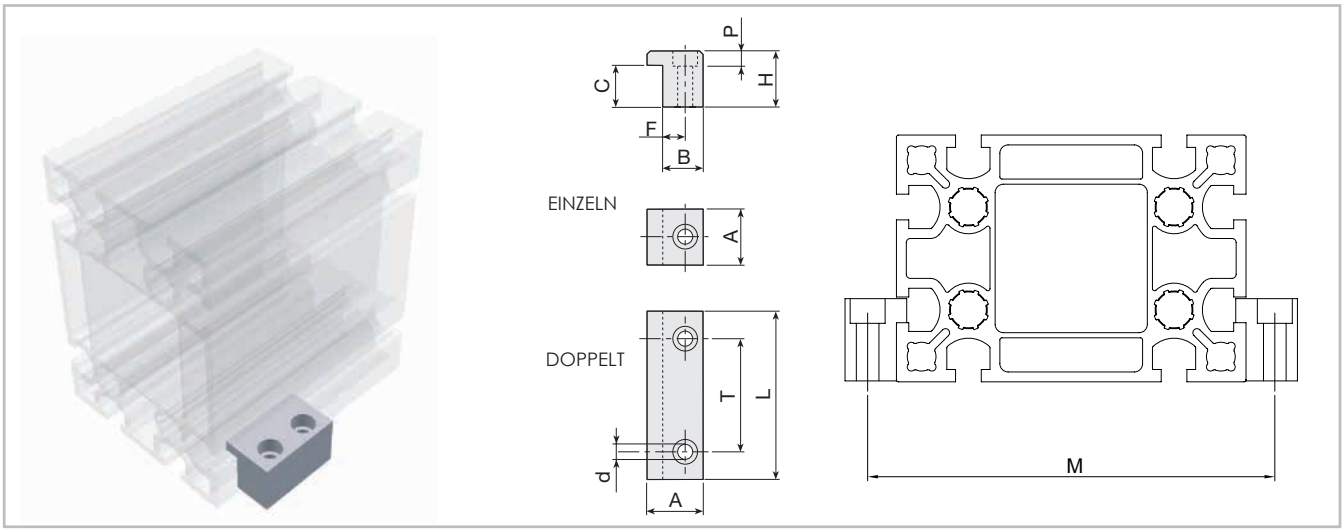

Abb. 73

Profil	A	L	T	d	H	P	C	F	B	M	Einzelcode	Doppelter Code
TVS 170	30	90	50	11	40	11	28,3	14	25	198	415.0767	415.0762
TVS 220	30	90	50	11	40	11	28,3	14	25	248	415.0767	415.0762

Tab. 146

Bestellschlüssel

Bestellbezeichnung für Linearheiten TVS Serie

TVS	17 17=170 22=220	3205 32-05 32-10 32-20 32-32	5P 5P=ISO 5 7N=ISO 7	02000	1A	
					Carriage option	
				L=Gesamtlänge of the unit		
			Typ *siehe von S. PS-54 bis S. PS-55, tab. 130, 135*			
		Kugelgewindetrieb Durchmesser und Steigung				
	Baugröße *siehe von S. PS-54 bis S.pg. PS-55*					
Typ TVS Serie *siehe S. PS-51*						

Um Identifizierungscodes für Actuator Line zu erstellen, besuchen Sie bitte die Seite: **http://configureactuator.rollon.com**

Configure Actuator

Ausrichtung Links/Rechts

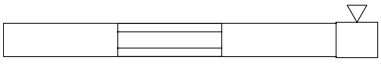

Rechts

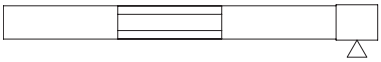

Links

Mehrachsensysteme

Die Rollon Lineartische der Precision System Serie wurden speziell kombinierbar entwickelt, um auf extrem einfache Weise und besonders schnell Mehrachsensysteme herzustellen. Rollon kann alle für die Kombination der einzelnen Größen und Längen der Lineartische der Precision System Serie erforderlichen Verbindungselemente liefern.

System mit zwei horizontalen Achsen

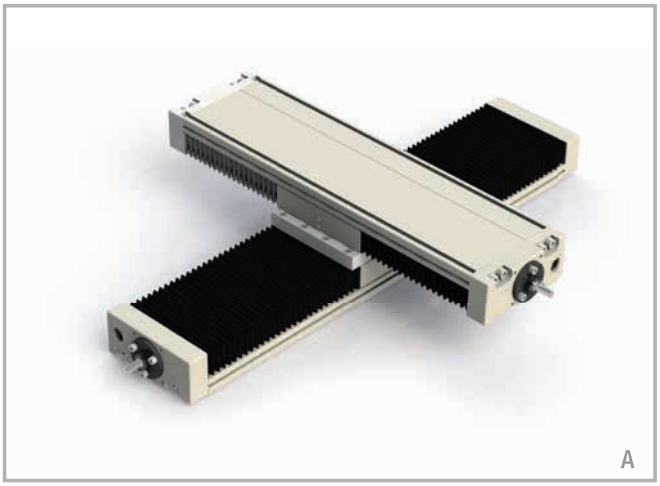

A - Befestigung der Y-Achse auf der X-Achse (Montage "Grundplatte auf Wagen") direkt mit Schrauben ohne Verwendung von Spannpratzen.

Drei-Achsen-System

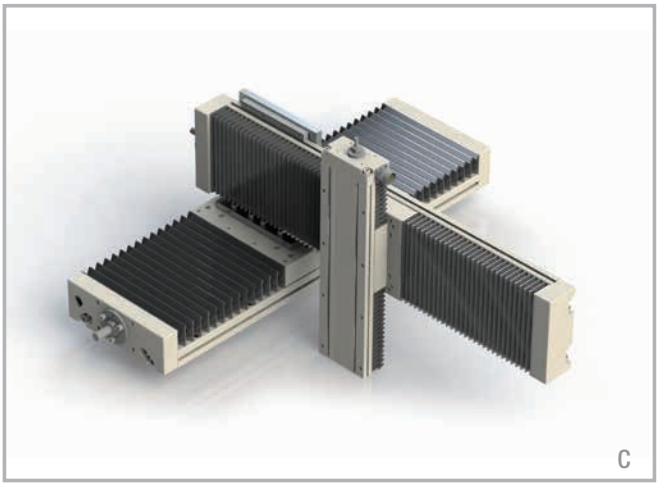

C - Befestigung der Y-Achse auf der X-Achse (Montage "Grundplatte (auf Kante) auf Wagen") mit 90° Verbindungselement. Befestigung der Z-Achse an der Y-Achse (Montage "Wagen auf Wagen") "über Kreuz" mit Verbindungsplatte.

System mit zwei horizontalen Achsen

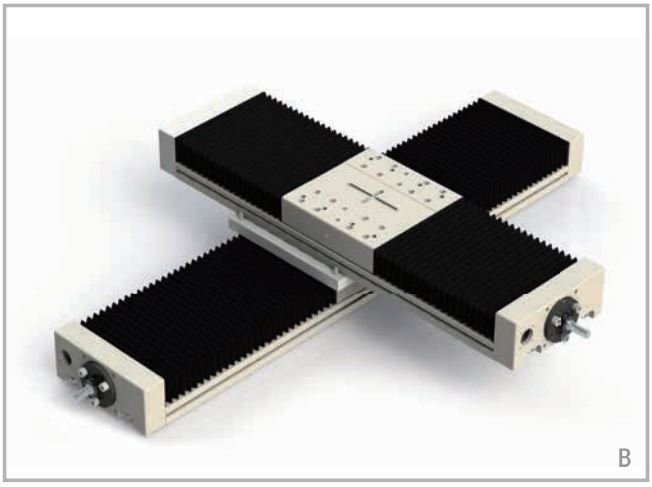

B - Befestigung der Y-Achse auf der X-Achse (Montage “Wagen auf Wagen“) "über Kreuz" mit einer Verbindungsplatte.

Drei-Achsen-System

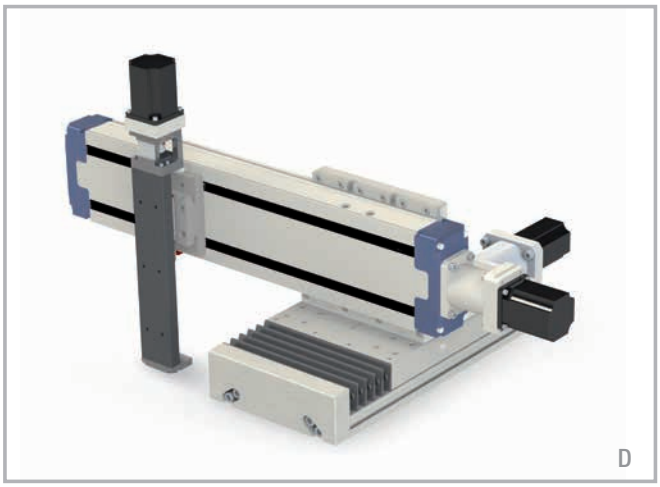

D - Befestigung der Y-Achse auf der X-Achse (Montage "Grundplatte (auf Kante) auf Wagen") mit 90° Verbindungselement. Befestigung

Verbindungsplatten auf Anfrage erhältlich.

ROLLON®
BY TIMKEN

Tecline

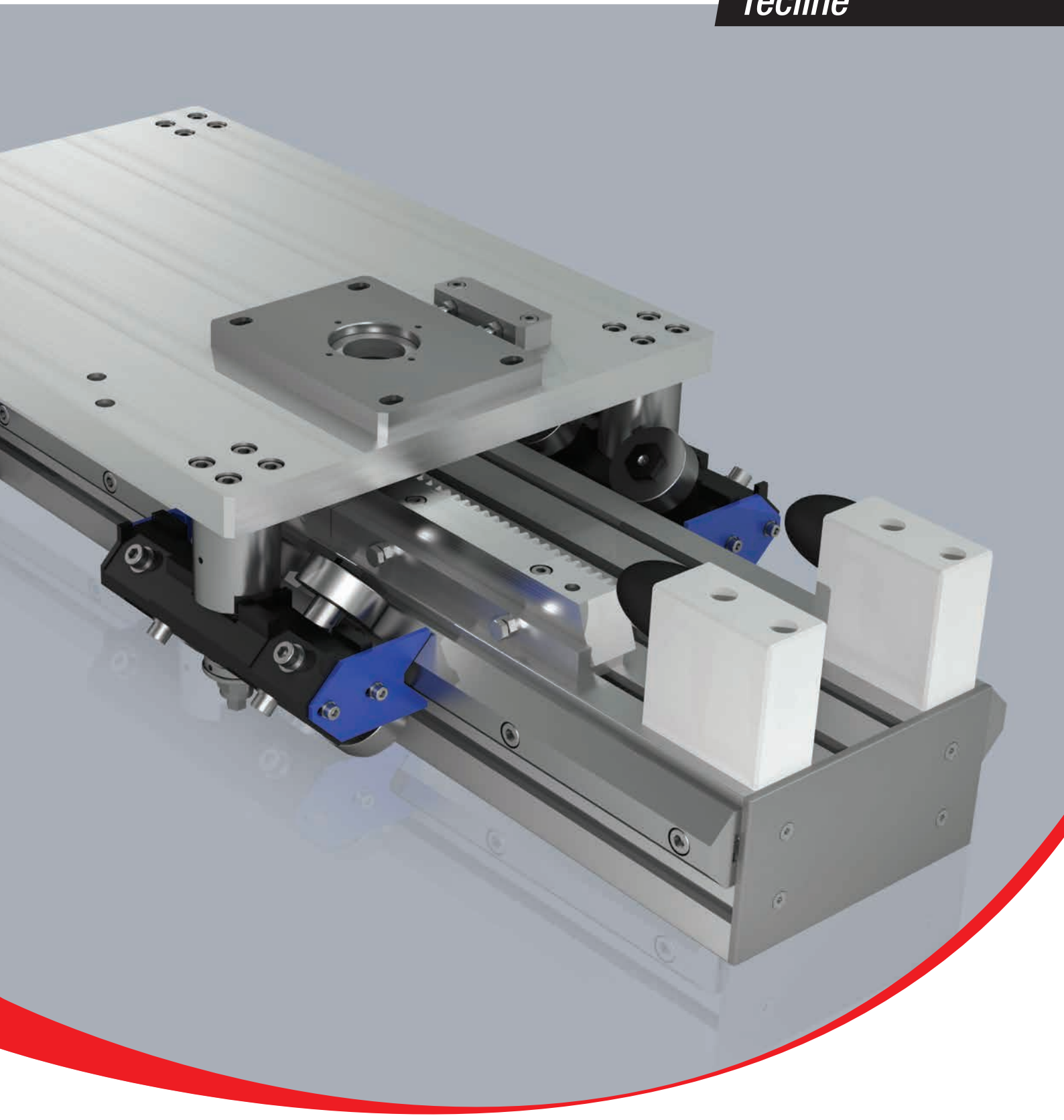

PAR/PAS Serie

Beschreibung PAR/PAS

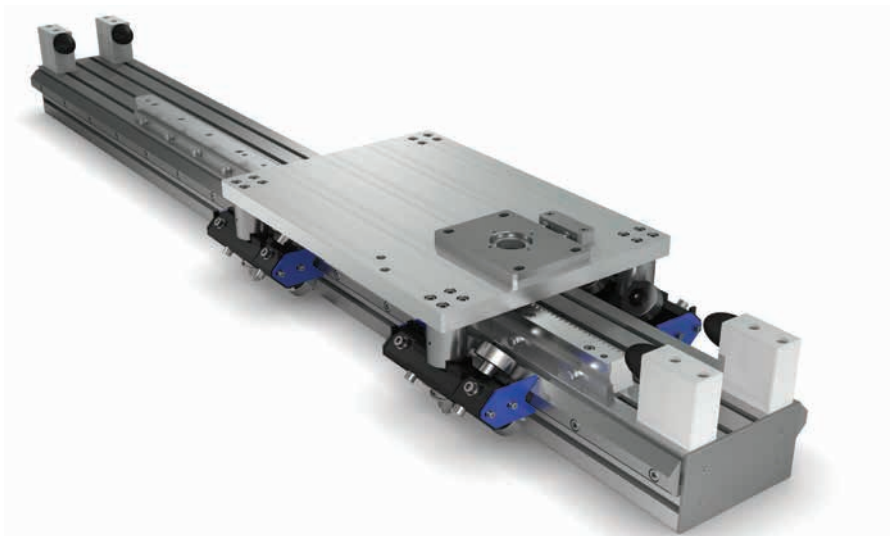

Abb. 1

Bei den Produkten der Baureihe Tecline handelt es sich um Linearachsen aus selbsttragendem Aluminium mit Zahnstangenantrieb. Sie wurden für mehrachsige Lösungen im Rahmen zahlreicher Anwendungen wie Pick & Place, Bestückung von Industriemaschinen und Logistik entwickelt und können Lasten bis 2.000 kg tragen.
Die Linearschienen der Baureihen PAR/PAS sind mit Profilen in verschiedenen Größen erhältlich: 118 - 140 - 170 - 200 - 220 - 230 - 280 - 360 mm.

Vorteile der PAR/PAS Serie:

- Einfache und schnelle Montage.
- Hohe Qualität und wettbewerbsfähige Performance.
- Reduzierte und vereinfachte Wartung.
- Ein breites Angebot an integrierten Lösungen.
- Kundenspezifische Lösungen.
- Hübe bis 10,8 m Länge, hohe Torsionssteifigkeit, präzise Form. Größere Längen können durch miteinander verbundene Ausführungen erhalten werden.
- Präzise Bearbeitung aller Profile.

PAR

Bei der Baureihe PAR dienen prismatische Schienen als Komponenten für die Linearbewegung.

PAS

Bei der Baureihe PAS dienen Kugelumlaufführungen mit Kugelkette als Komponenten für die Linearbewegung.

Aufbau des Systems

Strangpressprofil

Die Baureihe PAR/PAS umfasst Rollon-Profile aus einer stranggepressten, eloxierten und gehärteten Aluminiumlegierung mit Toleranzwerten gemäß UNI EN 755-9. Die Profile wurden von Rollon speziell zur Schaffung steifer und leichter Strukturen geschaffen, um Maschinen für die Linearbewegung herzustellen.

Antrieb mit Zahnstange und Ritzel

Die Baureihe PAR/PAS wird mit einem System aus Zahnstange und Ritzel mit gehärteten Zähnen angetrieben, das einen Hub bis zu 10,8 m ermöglicht. Größere Längen können durch miteinander verbundene Ausführungen erhalten werden. Zahnstangen mit schräger Verzahnung aus induktionsgehärtetem Stahl sind mit drei verschiedenen Modulen erhältlich: M2, M3 und M4. Die Linearachsen der Baureihe PAR/PAS werden aus geschliffenen, induktionsgehärteten Zahnstangen KSD mit Ritzeln aus vergütetem Hochleistungsstahl (RD) mit Oberflächenhärtung hergestellt. Hochleistungs-Zahnstangen KRD sind auf Anfrage erhältlich (Rs>900 MPa). Diese sind vergütet, induktionsgehärtet und vollständig geschliffen. Mit RD-Ritzeln und KRD-Zahnstangen sowie mit Hilfe einer kontinuierlichen Schmierung können Geschwindigkeiten von bis zu 5 m/s erreicht werden.

Laufwagen

Der Laufwagen der Lineareinheiten der Baureihe PAR/PAS besteht aus eloxiertem Aluminium. Entsprechend den unterschiedlichen Größen sind Laufwagen in verschiedenen Längen erhältlich.

Allgemeine Daten des verwendeten Aluminiums: AL 6060

Chemische Zusammensetzung [%]

Al	Mg	Si	Fe	Mn	Zn	Cu	Verunreinigungen
Rest	0,35-0,60	0,30-0,60	0,30	0,10	0,10	0,10	0,05-0,15

Tab. 1

Physikalische Eigenschaften

Dichte	Elastizitäts-modul	Wärmeausdehnungs-koeffizient (20°-100°C)	Wärmeleitfähigkeit (20°C)	Spezifische Wärme (0°-100°C)	Spez. Wider-stand	Schmelz temperatur
$\frac{kg}{dm^3}$	$\frac{kN}{mm^2}$	$\frac{10^{-6}}{K}$	$\frac{W}{m \cdot K}$	$\frac{J}{kg \cdot K}$	$\Omega \cdot m \cdot 10^{-9}$	°C
2,70	69	23	200	880-900	33	600-655

Tab. 2

Mechanische Eigenschaften

Rm	Rp (02)	A	HB
$\frac{N}{mm^2}$	$\frac{N}{mm^2}$	%	—
205	165	10	60-80

Tab. 3

Führungssystem

Das Führungssystem ist ausschlaggebend für die maximal zulässigen Tragzahlen, Geschwindigkeiten und Beschleunigung.

PAR mit Prismatic Rail:

Die Schienen des Systems “Prismatic Rail” bestehen aus speziell behandeltem Kohlenstoffstahl und sind mit einer Lebensdauerschmierung ausgestattet. Dank dieser Lösung eignet sich PAR speziell für schmutzige Umgebungen und hohe Dynamiken bei der Automatisierung.

- Die prismatischen Schienen mit hoher Belastbarkeit sind in einem eigenen Sitz im Aluminiumgehäuse untergebracht.
- Der Laufwagen ist mit einer Vorspannung versehen, um Belastungen in den vier Hauptrichtungen zu widerstehen.
- Gehärtete und geschliffene Führungsschienen aus Stahl.
- Die Läufer sind mit Filzelementen zur Selbstschmierung ausgestattet.

Merkmale des beschriebenen linearen Bewegungssystems:

- Geeignet für schmutzige Umgebungen
- Hohe Geschwindigkeit und Beschleunigung
- wartungsarm
- Hohe Tragzahlen
- Geringe Reibung
- Lange Lebensdauer
- Geringe Geräuschentwicklung

PAS mit Kugelumlauflinearführungen

Die bei PAS verwendeten Kugelumlaufführungen sind ein System mit Kugelkette. Die Kugelkette dient zwei Zwecken: Er reduziert die Reibung zwischen der Führung und dem Läufer, wodurch die Lebensdauer erhöht wird, und er ermöglicht längere Schmierintervalle. Dank der Kugelkette, der die Kugeln getrennt hält, erreichen die Einheiten ein wesentlich längeres Nachtschmierintervall die erste Wartung ist erst bei 2000 km notwendig.

Merkmale des beschriebenen linearen Bewegungssystems:

- Hohe zulässige momente
- Hohe Bewegungsgenauigkeit
- Hohe Geschwindigkeit und Beschleunigung
- Hohe Tragzahlen
- Hohe Steifigkeit
- Geringe Reibung
- Lange Lebensdauer
- Geringe Geräuschentwicklung

PAR

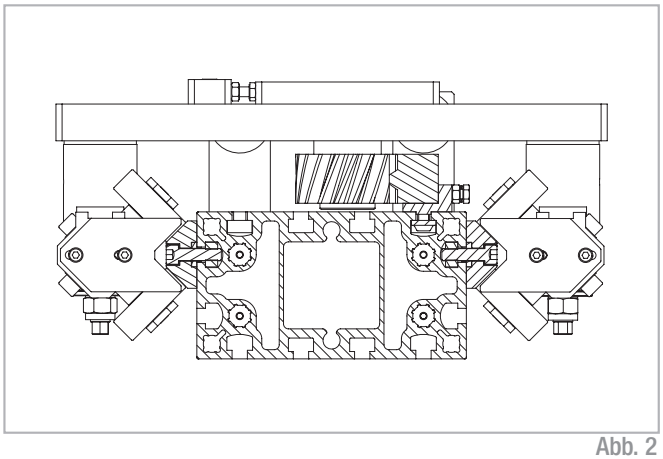

Abb. 2

PAS

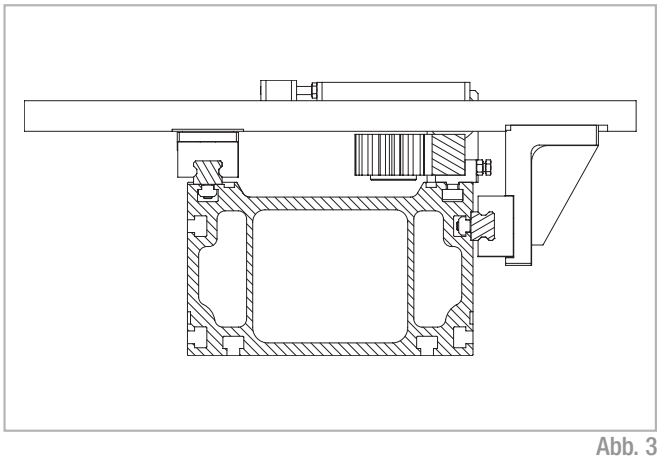

Abb. 3

PAS 118

30 Kg — PC — 80 Kg
Hohe Taktrate — Niedrige Taktrate

Abmessungen PAS 118

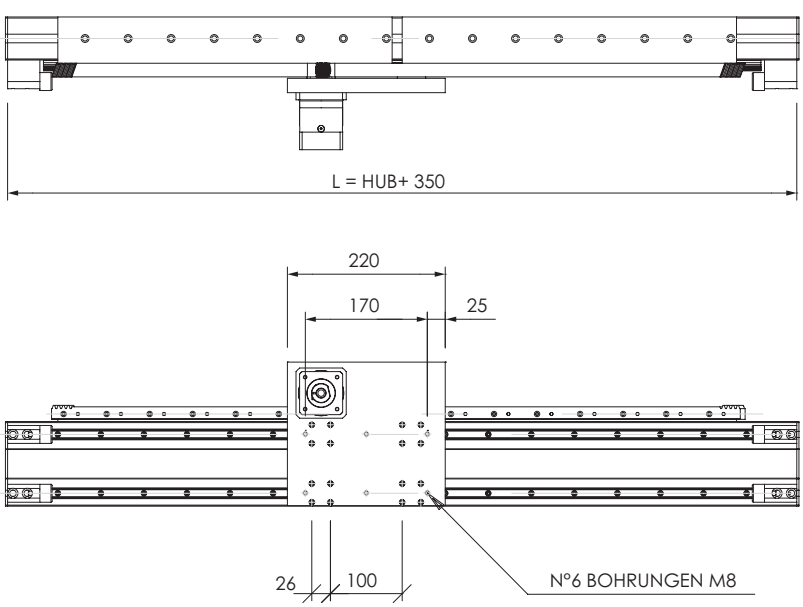

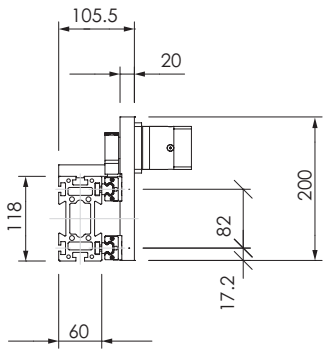

Siehe Abschnitt "Profil" am Seite TL-44

Die Sicherheits-Hublänge wird abhängig von den kundenspezifischen Anforderungen ermittelt

Abb. 4

Technische Daten

	Typ
	PAS 118
Maximale Hublänge [mm]*1	9550
Max. Wiederholgenauigkeit [mm]*2	± 0,05
Maximale Geschwindigkeit [m/s]	4
Maximale Beschleunigung [m/s²]	5
Zahnstangen-Modul	m 2
Teilkreisdurchmesser des Ritzels [mm]	38,2
Vorschub des Laufwagens pro Ritzelumdrehung [mm]	120
Gewicht des Laufwagens [kg]	3,5
Gewicht Hub Null [kg]	11
Gewicht je 100 mm Hub [kg]	1,9
Schienengröße [mm]	15

*1) Durch Verwendung spezieller Rollon-Verbindungen können längere Hübe erreicht werden.
*2) Die Wiederholgenauigkeit ist abhängig von der verwendeten Antriebsart.

Tab. 4

Flächenträgheitsmomente der Aluminiumprofile

Typ	I_x [10^7 mm⁴]	I_y [10^7 mm⁴]	I_p [10^7 mm⁴]
PAS 118	0,432	0,101	0,533

Tab. 5

Spezifikationen der Zahnstangen

Typ	Typ des Zahnstange	Zahn-stangen-Modul	Qualität
PAS 118	Schrägverzahnung, gehärtet, geschliffen	m 2	Q6

Tab. 6

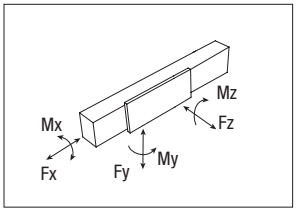

Tragzahlen

Typ	F_x [N]	F_y [N]		F_z [N]	M_x [Nm]	M_y [Nm]	M_z [Nm]
	Stat.	Stat.	Dyn.	Stat.	Stat.	Stat.	Stat.
PAS 118	1814	96800	45082	96800	3969	6098	6098

Siehe Prüfung unter Statische Belastung und Lebensdauer auf Seite SL-2ff

Tab. 7

PAS 140

80 Kg — PC — 160 Kg
Hohe Taktrate — Niedrige Taktrate

Abmessungen PAS 140

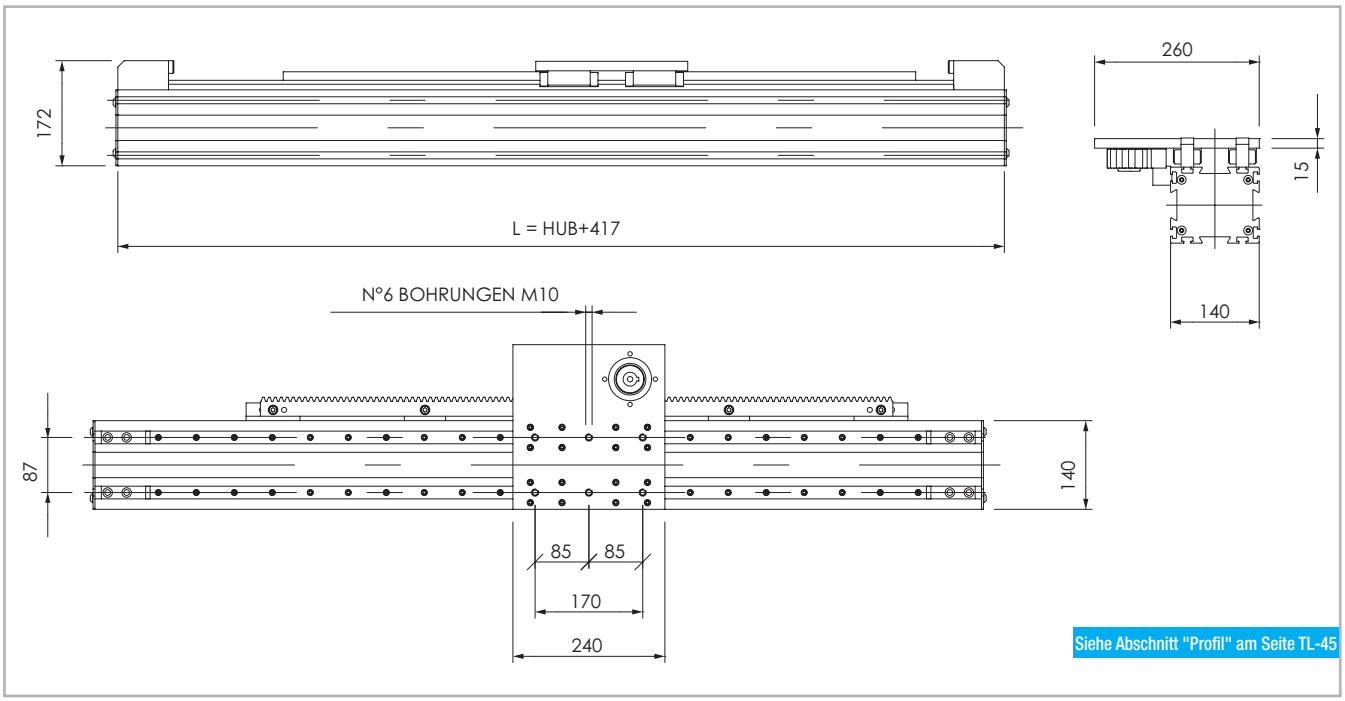

Siehe Abschnitt "Profil" am Seite TL-45

Die Sicherheits-Hublänge wird abhängig von den kundenspezifischen Anforderungen ermittelt

Abb. 5

Technische Daten

	Typ
	PAS 140
Maximale Hublänge [mm]*1	7100
Max. Wiederholgenauigkeit [mm]*2	± 0,05
Maximale Geschwindigkeit [m/s]	4
Maximale Beschleunigung [m/s²]	5
Zahnstangen-Modul	m 3
Teilkreisdurchmesser des Ritzels [mm]	63,66
Vorschub des Laufwagens pro Ritzelumdrehung [mm]	200
Gewicht des Laufwagens [kg]	5
Gewicht Hub Null [kg]	15
Gewicht je 100 mm Hub [kg]	2,6
Schienengröße [mm]	20

*1) Durch Verwendung spezieller Rollon-Verbindungen können längere Hübe erreicht werden.
*2) Die Wiederholgenauigkeit ist abhängig von der verwendeten Antriebsart.

Tab. 8

Flächenträgheitsmomente der Aluminiumprofile

Typ	I_x [10^7 mm⁴]	I_y [10^7 mm⁴]	I_p [10^7 mm⁴]
PAS 140	1,148	0,892	2,040

Tab. 9

Spezifikationen der Zahnstangen

Typ	Typ des Zahnstange	Zahn-stangen-Modul	Qualität
PAS 140	Schrägverzahnung, gehärtet, geschliffen	m 3	Q6

Tab. 10

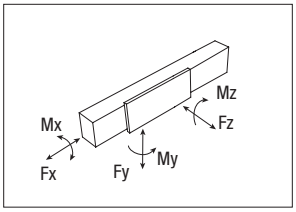

Tragzahlen

Typ	F_x [N]	F_y [N]		F_z [N]	M_x [Nm]	M_y [Nm]	M_z [Nm]
	Stat.	Stat.	Dyn.	Stat.	Stat.	Stat.	Stat.
PAS 140	5714	201200	89212	201200	8752	13581	13581

Siehe Prüfung unter Statische Belastung und Lebensdauer auf Seite SL-2ff

Tab. 11

PAR 170

80 Kg — PC — 250 Kg
Hohe Taktrate — Niedrige Taktrate

Abmessungen PAR 170

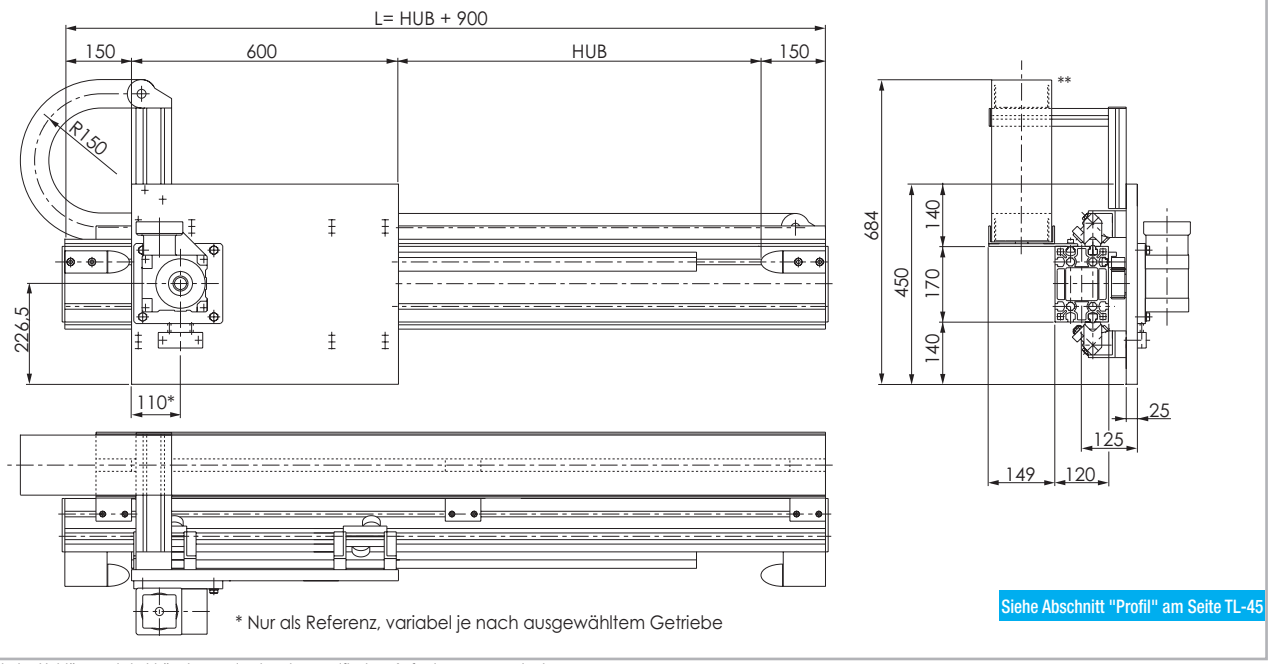

Siehe Abschnitt "Profil" am Seite TL-45

Die Sicherheits-Hublänge wird abhängig von den kundenspezifischen Anforderungen ermittelt
**Energiekette als Option erhältlich

Abb. 6

Technische Daten

	Typ
	PAR 170
Maximale Hublänge [mm]*1	11100
Max. Wiederholgenauigkeit [mm]*2	± 0,05
Maximale Geschwindigkeit [m/s]	3,5
Maximale Beschleunigung [m/s²]	10
Zahnstangen-Modul	m 3
Teilkreisdurchmesser des Ritzels [mm]	63,66 (89,13)
Vorschub des Laufwagens pro Ritzelumdrehung [mm]	200 (280)
Gewicht des Laufwagens [kg]	29
Gewicht Hub Null [kg]	59
Gewicht je 100 mm Hub [kg]	3,1
Schienengröße [mm]	35x16

*1) Durch Verwendung spezieller Rollon-Verbindungen können längere Hübe erreicht werden.
*2) Die Wiederholgenauigkeit ist abhängig von der verwendeten Antriebsart.

Tab. 12

Flächenträgheitsmomente der Aluminiumprofile

Typ	I_x [10^7 mm⁴]	I_y [10^7 mm⁴]	I_p [10^7 mm⁴]
PAR 170	1,973	0,984	2,957

Tab. 13

Spezifikationen der Zahnstangen

Typ	Typ des Zahnstange	Zahn-stangen-Modul	Qualität
PAR 170	Schrägverzahnung, gehärtet, geschliffen	m 3	Q6

Tab. 14

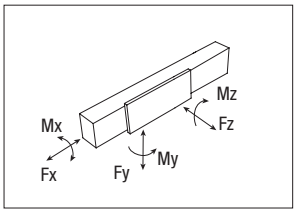

Tragzahlen

Typ	F_x [N]	F_y [N]		F_z [N]	M_x [Nm]	M_y [Nm]	M_z [Nm]
	Stat.	Stat.	Dyn.	Stat.	Stat.	Stat.	Stat.
PAR 170	5714	14142	65928	14142	1202	3076	3076

Siehe Prüfung unter Statische Belastung und Lebensdauer auf Seite SL-2ff

Tab. 15

PAS 170

80 Kg — PC — 250 Kg
Hohe Taktrate — Niedrige Taktrate

Abmessungen PAS 170

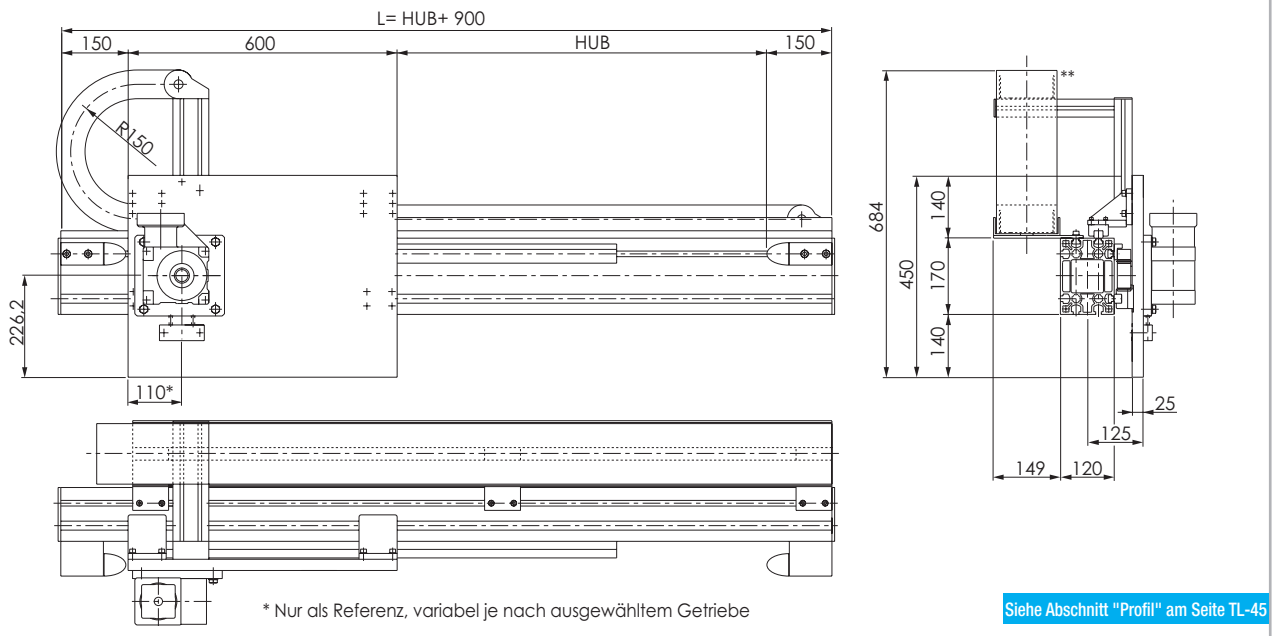

Siehe Abschnitt "Profil" am Seite TL-45

Die Sicherheits-Hublänge wird abhängig von den kundenspezifischen Anforderungen ermittelt
**Energiekette als Option erhältlich

Abb. 7

Technische Daten

	Typ
	PAS 170
Maximale Hublänge [mm]*1	11100
Max. Wiederholgenauigkeit [mm]*2	± 0,05
Maximale Geschwindigkeit [m/s]	3,5
Maximale Beschleunigung [m/s²]	10
Zahnstangen-Modul	m 3
Teilkreisdurchmesser des Ritzels [mm]	63,66 (89,13)
Vorschub des Laufwagens pro Ritzelumdrehung [mm]	200 (280)
Gewicht des Laufwagens [kg]	29
Gewicht Hub Null [kg]	57
Gewicht je 100 mm Hub [kg]	2,9
Schienengröße [mm]	20

*1) Durch Verwendung spezieller Rollon-Verbindungen können längere Hübe erreicht werden.
*2) Die Wiederholgenauigkeit ist abhängig von der verwendeten Antriebsart.

Tab. 16

Flächenträgheitsmomente der Aluminiumprofile

Typ	I_x [10^7 mm⁴]	I_y [10^7 mm⁴]	I_p [10^7 mm⁴]
PAS 170	1,973	0,984	2,957

Tab. 17

Spezifikationen der Zahnstangen

Typ	Typ des Zahnstange	Zahn-stangen-Modul	Qualität
PAS 170	Schrägverzahnung, gehärtet, geschliffen	m 3	Q6

Tab. 18

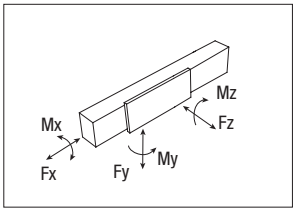

Tragzahlen

Typ	F_x [N]	F_y [N]		F_z [N]	M_x [Nm]	M_y [Nm]	M_z [Nm]
	Stat.	Stat.	DYN.	Stat.	Stat.	Stat.	Stat.
PAS 170	5714	153600	70798	153600	10368	39552	39552

Siehe Prüfung unter Statische Belastung und Lebensdauer auf Seite SL-2ff

Tab. 19

PAR 200

100 Kg — PC — 300 Kg
Hohe Taktrate — Niedrige Taktrate

Abmessungen PAR 200

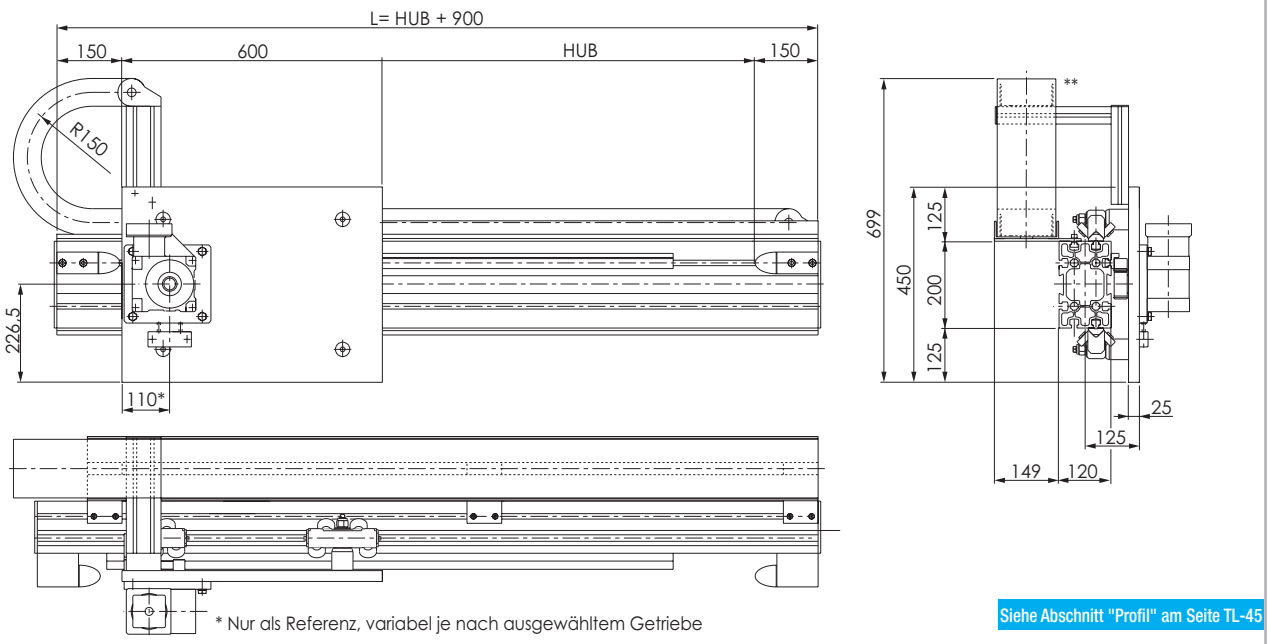

Die Sicherheits-Hublänge wird abhängig von den kundenspezifischen Anforderungen ermittelt
**Energiekette als Option erhältlich

Abb. 8

Technische Daten

	Typ
	PAR 200
Maximale Hublänge [mm]*1	11100
Max. Wiederholgenauigkeit [mm]*2	± 0,05
Maximale Geschwindigkeit [m/s]	3
Maximale Beschleunigung [m/s²]	7
Zahnstangen-Modul	m 3
Pulley pitch diameter [mm]	63,66 (89,13)
Carriage displacement per pulley turn [mm]	200 (280)
Gewicht des Laufwagens [kg]	36
Gewicht Hub Null [kg]	70
Gewicht je 100 mm Hub [kg]	3,5
Schienengröße [mm]	35x16

*1) Durch Verwendung spezieller Rollon-Verbindungen können längere Hübe erreicht werden.
*2) Die Wiederholgenauigkeit ist abhängig von der verwendeten Antriebsart.

Tab. 20

Flächenträgheitsmomente der Aluminiumprofile

Typ	I_x [10^7 mm⁴]	I_y [10^7 mm⁴]	I_p [10^7 mm⁴]
PAR 200	3,270	1,289	4,586

Tab. 21

Spezifikationen der Zahnstangen

Typ	Typ des Zahnstange	Zahn-stangen-Modul	Qualität
PAR 200	Schrägverzahnung, gehärtet, geschliffen	m 3	Q6

Tab. 22

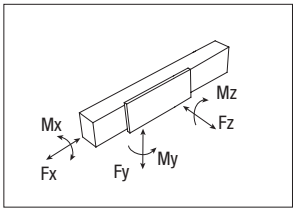

Tragzahlen

Typ	F_x [N]	F_y [N]		F_z [N]	M_x [Nm]	M_y [Nm]	M_z [Nm]
	Stat.	Stat.	Dyn.	Stat.	Stat.	Stat.	Stat.
PAR 200	5714	14142	65928	14142	1414	3536	3536

Siehe Prüfung unter Statische Belastung und Lebensdauer auf Seite SL-2ff

Tab. 23

PAS 200

100 Kg — PC — 300 Kg
Hohe Taktrate — Niedrige Taktrate

Abmessungen PAS 200

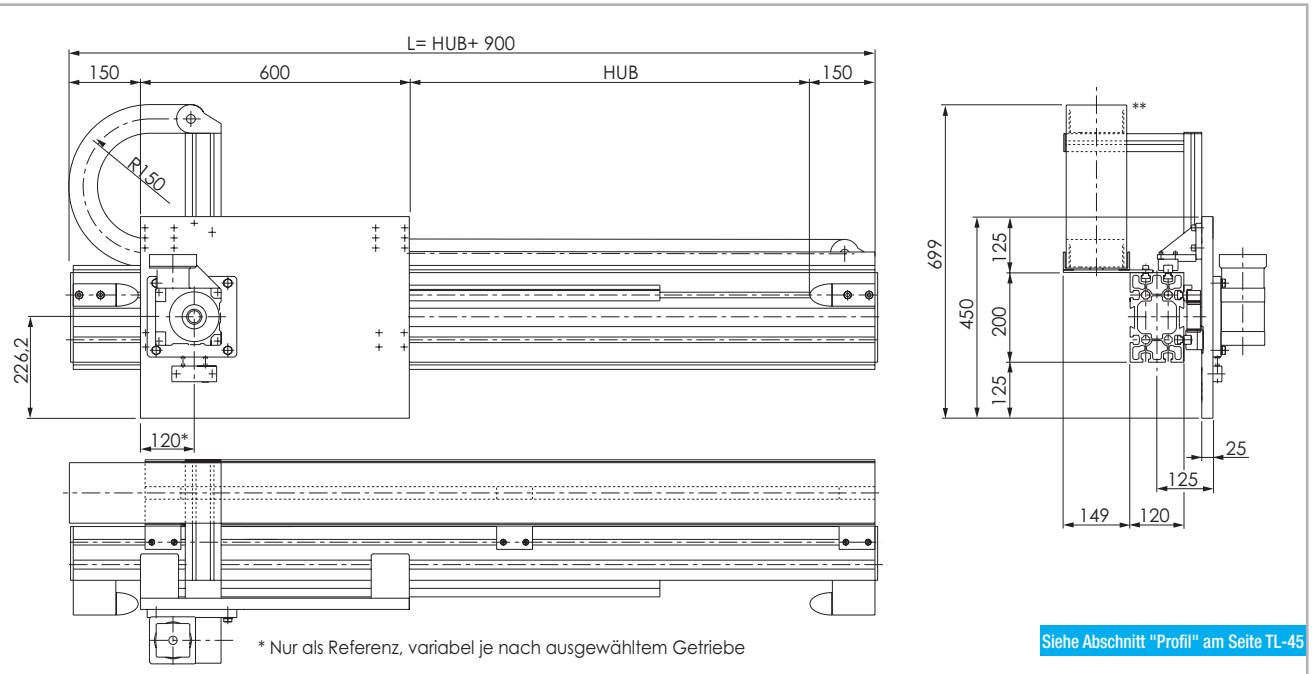

Siehe Abschnitt "Profil" am Seite TL-45

Die Sicherheits-Hublänge wird abhängig von den kundenspezifischen Anforderungen ermittelt
**Energiekette als Option erhältlich

Abb. 9

Technische Daten

	Typ
	PAS 200
Maximale Hublänge [mm]*1	11100
Max. Wiederholgenauigkeit [mm]*2	± 0,05
Maximale Geschwindigkeit [m/s]	3
Maximale Beschleunigung [m/s²]	7
Zahnstangen-Modul	m 3
Teilkreisdurchmesser des Ritzels [mm]	63,66 (89,13)
Vorschub des Laufwagens pro Ritzelumdrehung [mm]	200 (280)
Gewicht des Laufwagens [kg]	36
Gewicht Hub Null [kg]	68
Gewicht je 100 mm Hub [kg]	3,3
Schienengröße [mm]	20

*1) Durch Verwendung spezieller Rollon-Verbindungen können längere Hübe erreicht werden.
*2) Die Wiederholgenauigkeit ist abhängig von der verwendeten Antriebsart.

Tab. 24

Flächenträgheitsmomente der Aluminiumprofile

Typ	I_x [10^7 mm⁴]	I_y [10^7 mm⁴]	I_p [10^7 mm⁴]
PAS 200	3,270	1,289	4,586

Tab. 25

Spezifikationen der Zahnstangen

Typ	Typ des Zahnstange	Zahn-stangen-Modul	Qualität
PAS200	Schrägverzahnung, gehärtet, geschliffen	m 3	Q6

Tab. 26

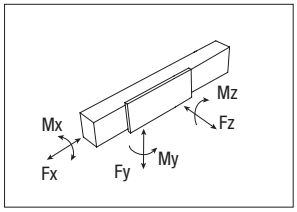

Tragzahlen

Typ	F_x [N]	F_y [N]		F_z [N]	M_x [Nm]	M_y [Nm]	M_z [Nm]
	Stat.	Stat.	Dyn.	Stat.	Stat.	Stat.	Stat.
PAS 200	5714	153600	70798	153600	11520	39552	39552

Siehe Prüfung unter Statische Belastung und Lebensdauer auf Seite SL-2ff

Tab. 27

PAR 200P

100 Kg — PC — 400 Kg
Hohe Taktrate — Niedrige Taktrate

Abmessungen PAR 200P

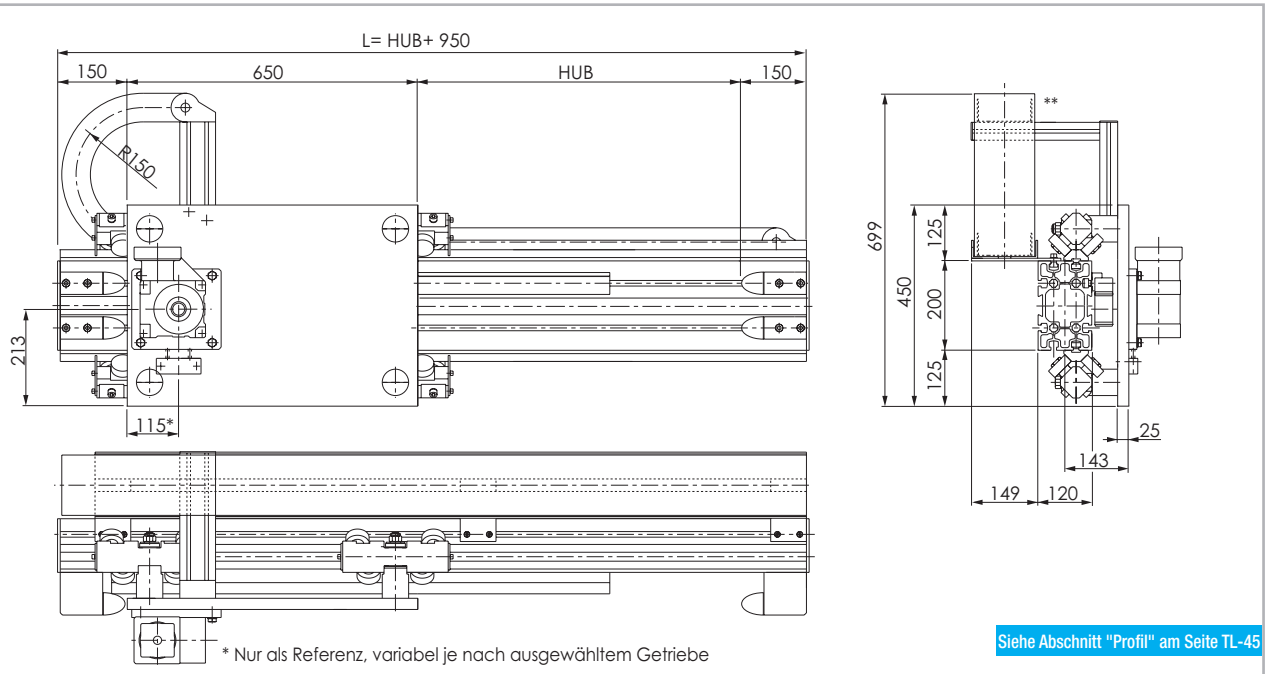

Siehe Abschnitt "Profil" am Seite TL-45

Die Sicherheits-Hublänge wird abhängig von den kundenspezifischen Anforderungen ermittelt
**Energiekette als Option erhältlich

Abb. 10

Technische Daten

	Typ
	PAR 200P
Maximale Hublänge [mm]*1	11050
Max. Wiederholgenauigkeit [mm]*2	± 0,05
Maximale Geschwindigkeit [m/s]	3
Maximale Beschleunigung [m/s²]	7
Zahnstangen-Modul	m 4
Teilkreisdurchmesser des Ritzels [mm]	76,39 (106,1)
Vorschub des Laufwagens pro Ritzelumdrehung [mm]	240 (333,33)
Gewicht des Laufwagens [kg]	48
Gewicht Hub Null [kg]	96
Gewicht je 100 mm Hub [kg]	4,8
Schienengröße [mm]	55x25

*1) Durch Verwendung spezieller Rollon-Verbindungen können längere Hübe erreicht werden.
*2) Die Wiederholgenauigkeit ist abhängig von der verwendeten Antriebsart.

Tab. 28

Flächenträgheitsmomente der Aluminiumprofile

Typ	I_x [10^7 mm⁴]	I_y [10^7 mm⁴]	I_p [10^7 mm⁴]
PAR 200P	3,270	1,289	4,586

Tab. 29

Spezifikationen der Zahnstangen

Typ	Typ des Zahnstange	Zahn-stangen-Modul	Qualität
PAR 200P	Schrägverzahnung, gehärtet, geschliffen	m 4	Q6

Tab. 30

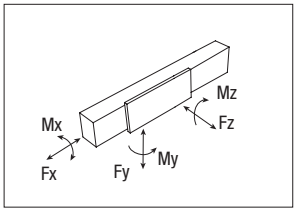

Tragzahlen

Typ	F_x [N]	F_y [N]		F_z [N]	M_x [Nm]	M_y [Nm]	M_z [Nm]
	Stat.	Stat.	Dyn.	Stat.	Stat.	Stat.	Stat.
PAR 200P	10989	24042	112593	24042	2404	6611	6611

Siehe Prüfung unter Statische Belastung und Lebensdauer auf Seite SL-2ff

Tab. 31

PAS 200P

100 Kg — PC — 400 Kg
Hohe Taktrate — Niedrige Taktrate

Abmessungen PAS 200P

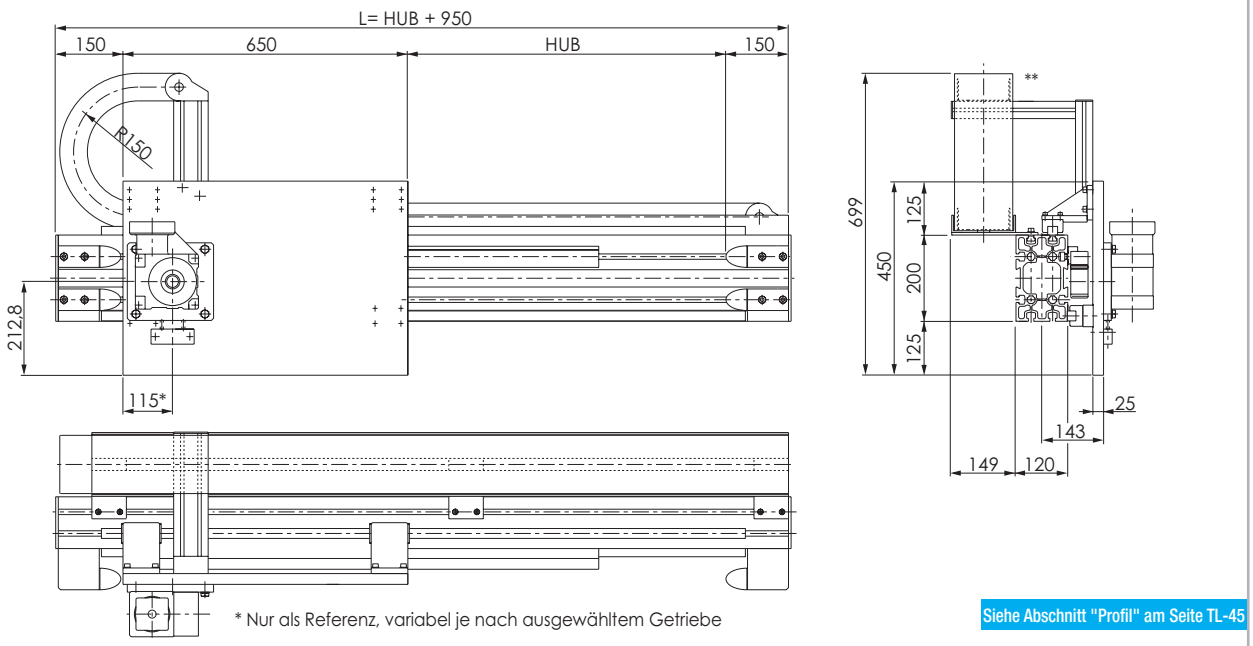

Siehe Abschnitt "Profil" am Seite TL-45

Die Sicherheits-Hublänge wird abhängig von den kundenspezifischen Anforderungen ermittelt
**Energiekette als Option erhältlich

Abb. 11

Technische Daten

	Typ
	PAS 200P
Maximale Hublänge [mm]*1	11050
Max. Wiederholgenauigkeit [mm]*2	± 0,05
Maximale Geschwindigkeit [m/s]	3
Maximale Beschleunigung [m/s²]	7
Zahnstangen-Modul	m 4
Teilkreisdurchmesser des Ritzels [mm]	76,39 (106,1)
Vorschub des Laufwagens pro Ritzelumdrehung [mm]	240 (333,33)
Gewicht des Laufwagens [kg]	38
Gewicht Hub Null [kg]	80
Gewicht je 100 mm Hub [kg]	4,0
Schienengröße [mm]	25

*1) Durch Verwendung spezieller Rollon-Verbindungen können längere Hübe erreicht werden.
*2) Die Wiederholgenauigkeit ist abhängig von der verwendeten Antriebsart.

Tab. 32

Flächenträgheitsmomente der Aluminiumprofile

Typ	I_x [10^7 mm⁴]	I_y [10^7 mm⁴]	I_p [10^7 mm⁴]
PAS 200P	3,270	1,289	4,586

Tab. 33

Spezifikationen der Zahnstangen

Typ	Typ des Zahnstange	Zahn-stangen-Modul	Qualität
PAS 200P	Schrägverzahnung, gehärtet, geschliffen	m 4	Q6

Tab. 34

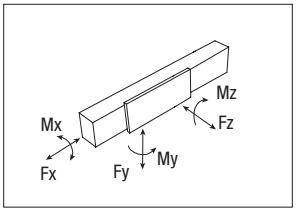

Tragzahlen

Typ	F_x [N]	F_y [N]		F_z [N]	M_x [Nm]	M_y [Nm]	M_z [Nm]
	Stat.	Stat.	Dyn.	Stat.	Stat.	Stat.	Stat.
PAS 200P	10989	258800	116833	258800	19410	73111	73111

Siehe Prüfung unter Statische Belastung und Lebensdauer auf Seite SL-2ff

Tab. 35

PAR 220

250 Kg — PC — 500 Kg
Hohe Taktrate — Niedrige Taktrate

Abmessungen PAR 220

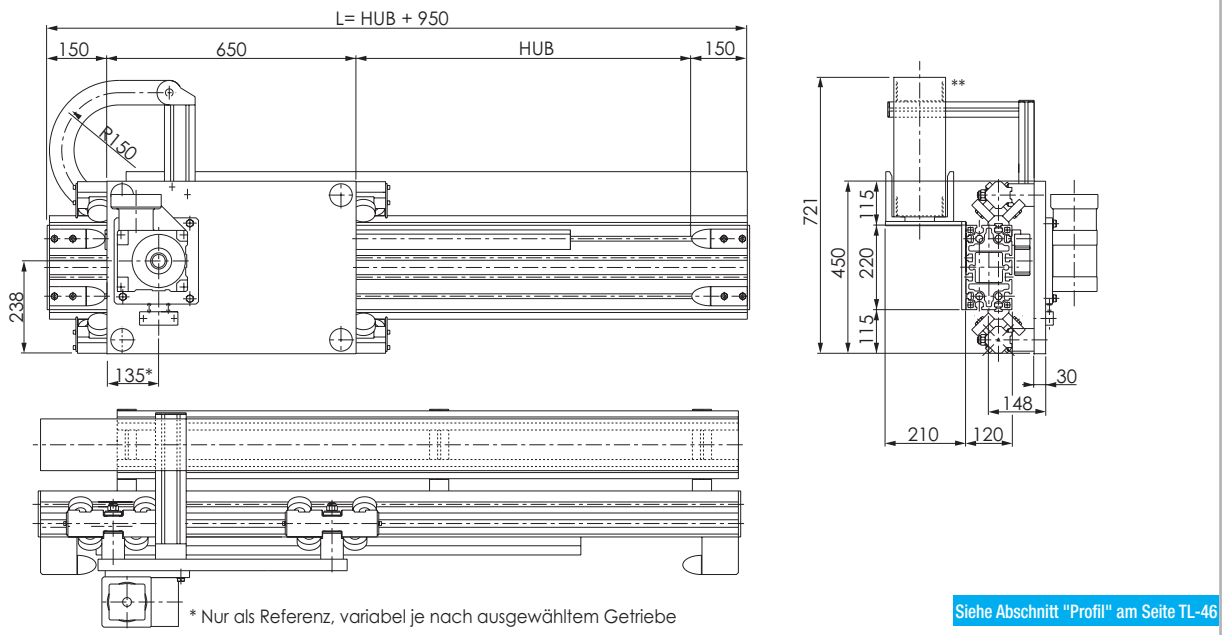

Siehe Abschnitt "Profil" am Seite TL-46

Die Sicherheits-Hublänge wird abhängig von den kundenspezifischen Anforderungen ermittelt
**Energiekette als Option erhältlich

Abb. 12

Technische Daten

	Typ
	PAR 220
Maximale Hublänge [mm]*1	11050
Max. Wiederholgenauigkeit [mm]*2	± 0,05
Maximale Geschwindigkeit [m/s]	3
Maximale Beschleunigung [m/s²]	6
Zahnstangen-Modul	m 4
Teilkreisdurchmesser des Ritzels [mm]	76,39 (106,1)
Vorschub des Laufwagens pro Ritzelumdrehung [mm]	240 (333,33)
Gewicht des Laufwagens [kg]	54
Gewicht Hub Null [kg]	106
Gewicht je 100 mm Hub [kg]	5,2
Schienengröße [mm]	55x25

*1) Durch Verwendung spezieller Rollon-Verbindungen können längere Hübe erreicht werden.
*2) Die Wiederholgenauigkeit ist abhängig von der verwendeten Antriebsart.

Tab. 36

Flächenträgheitsmomente der Aluminiumprofile

Typ	I_x [10^7 mm⁴]	I_y [10^7 mm⁴]	I_p [10^7 mm⁴]
PAR 220	4,625	1,559	6,184

Tab. 37

Spezifikationen der Zahnstangen

Typ	Typ des Zahnstange	Zahn-stangen-Modul	Qualität
PAR 220	Schrägverzahnung, gehärtet, geschliffen	m 4	Q6

Tab. 38

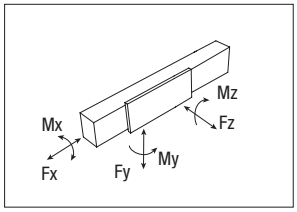

Tragzahlen

Typ	F_x [N]	F_y [N]		F_z [N]	M_x [Nm]	M_y [Nm]	M_z [Nm]
	Stat.	Stat.	Dyn.	Stat.	Stat.	Stat.	Stat.
PAR 220	10989	29981	149063	29981	3298	8425	8425

Siehe Prüfung unter Statische Belastung und Lebensdauer auf Seite SL-2ff

Tab. 39

PAS 220

250 Kg — PC — 500 Kg
Hohe Taktrate — Niedrige Taktrate

Abmessungen PAS 220

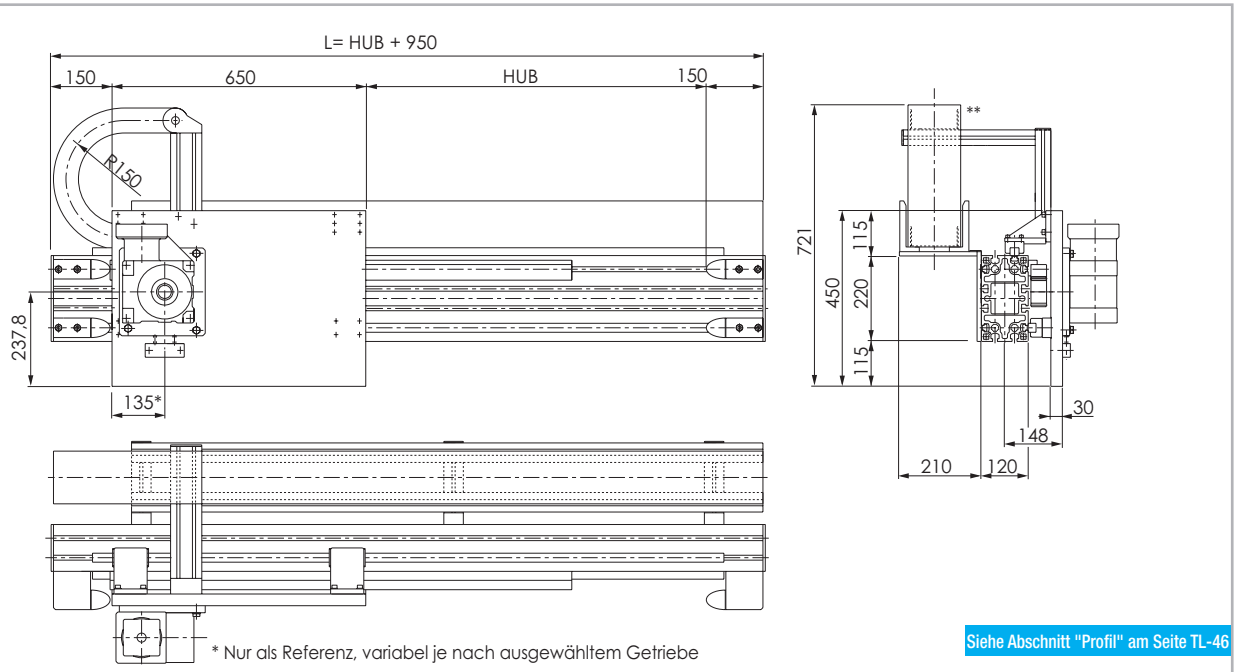

Siehe Abschnitt "Profil" am Seite TL-46

Die Sicherheits-Hublänge wird abhängig von den kundenspezifischen Anforderungen ermittelt
**Energiekette als Option erhältlich

Abb. 13

Technische Daten

	Typ
	PAS 220
Maximale Hublänge [mm]*1	11050
Max. Wiederholgenauigkeit [mm]*2	± 0,05
Maximale Geschwindigkeit [m/s]	3
Maximale Beschleunigung [m/s²]	6
Zahnstangen-Modul	m 4
Teilkreisdurchmesser des Ritzels [mm]	76,39 (106,1)
Vorschub des Laufwagens pro Ritzelumdrehung [mm]	240 (333,33)
Gewicht des Laufwagens [kg]	44
Gewicht Hub Null [kg]	99
Gewicht je 100 mm Hub [kg]	4,4
Schienengröße [mm]	25

*1) Durch Verwendung spezieller Rollon-Verbindungen können längere Hübe erreicht werden.
*2) Die Wiederholgenauigkeit ist abhängig von der verwendeten Antriebsart.

Tab. 40

Flächenträgheitsmomente der Aluminiumprofile

Typ	I_x [10^7 mm⁴]	I_y [10^7 mm⁴]	I_p [10^7 mm⁴]
PAS 220	4,625	1,559	6,184

Tab. 41

Spezifikationen der Zahnstangen

Typ	Typ des Zahnstange	Zahn-stangen-Modul	Qualität
PAS 220	Schrägverzahnung, gehärtet, geschliffen	m 4	Q6

Tab. 42

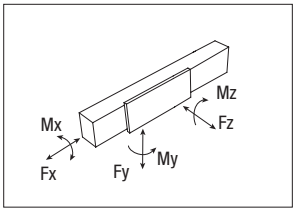

Tragzahlen

Typ	F_x [N]	F_y [N]		F_z [N]	M_x [Nm]	M_y [Nm]	M_z [Nm]
	Stat.	Stat.	Dyn.	Stat.	Stat.	Stat.	Stat.
PAS 220	10989	258800	116833	258800	23939	73111	73111

Siehe Prüfung unter Statische Belastung und Lebensdauer auf Seite SL-2ff

Tab. 43

PAR 230

150 Kg — PC — 270 Kg
Hohe Taktrate — Niedrige Taktrate

Abmessungen PAR 230

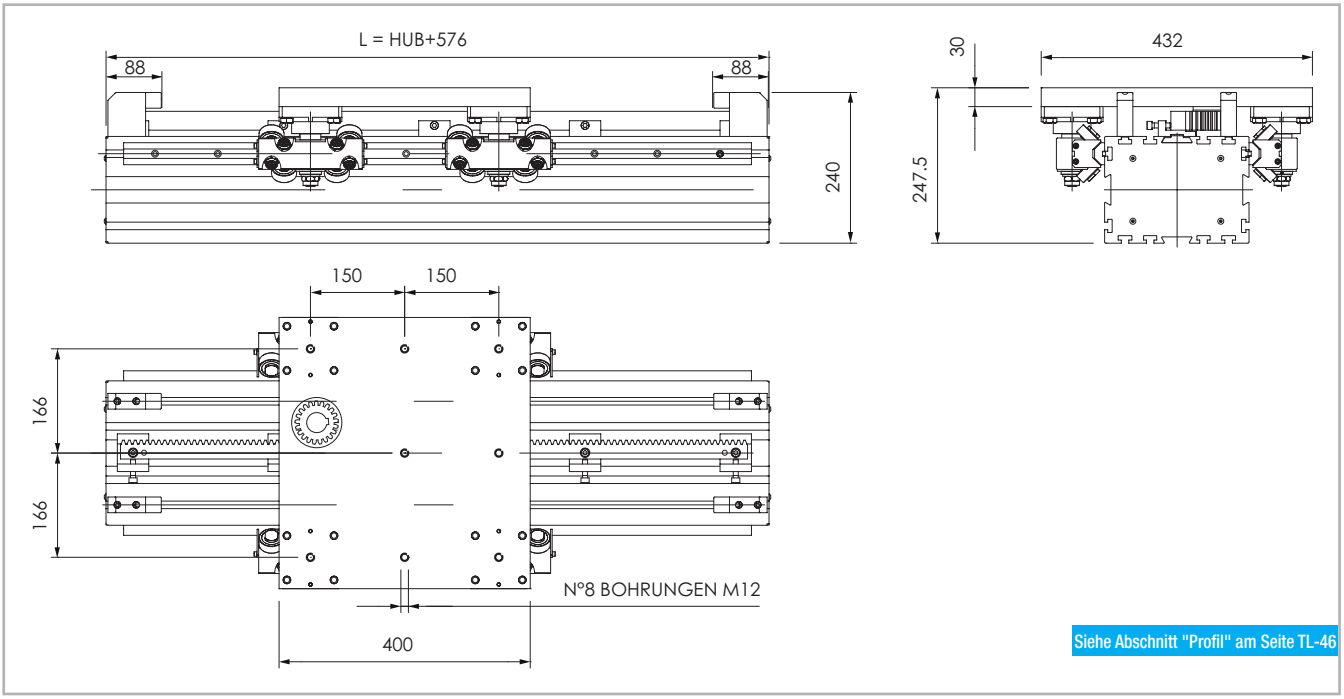

Siehe Abschnitt "Profil" am Seite TL-46

Die Sicherheits-Hublänge wird abhängig von den kundenspezifischen Anforderungen ermittelt

Abb. 14

Technische Daten

	Typ
	PAR 230
Maximale Hublänge [mm]*1	11400
Max. Wiederholgenauigkeit [mm]*2	± 0,05
Maximale Geschwindigkeit [m/s]	3
Maximale Beschleunigung [m/s²]	6
Zahnstangen-Modul	m 3
Teilkreisdurchmesser des Ritzels [mm]	(89,13) 63,66
Vorschub des Laufwagens pro Ritzelumdrehung [mm]	(280) 200
Gewicht des Laufwagens [kg]	25
Gewicht Hub Null [kg]	50
Gewicht je 100 mm Hub [kg]	4
Schienengröße [mm]	35x16

*1) Durch Verwendung spezieller Rollon-Verbindungen können längere Hübe erreicht werden.
*2) Die Wiederholgenauigkeit ist abhängig von der verwendeten Antriebsart.

Tab. 44

Flächenträgheitsmomente der Aluminiumprofile

Typ	I_x [10^7 mm⁴]	I_y [10^7 mm⁴]	I_p [10^7 mm⁴]
PAR 230	6,501	3,778	10,279

Tab. 45

Spezifikationen der Zahnstangen

Typ	Typ des Zahnstange	Zahn-stangen-Modul	Qualität
PAR 230	Schrägverzahnung, gehärtet, geschliffen	m 3	Q6

Tab. 46

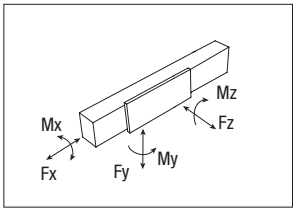

Tragzahlen

Typ	F_x [N]	F_y [N]		F_z [N]	M_x [Nm]	M_y [Nm]	M_z [Nm]
	Stat.	Stat.	Dyn.	Stat.	Stat.	Stat.	Stat.
PAR 230	5714	14142	65928	14142	1626	2121	2121

Siehe Prüfung unter Statische Belastung und Lebensdauer auf Seite SL-2ff

Tab. 47

PAS 230

280 Kg — PC — 580 Kg
Hohe Taktrate — Niedrige Taktrate

Abmessungen PAS 230

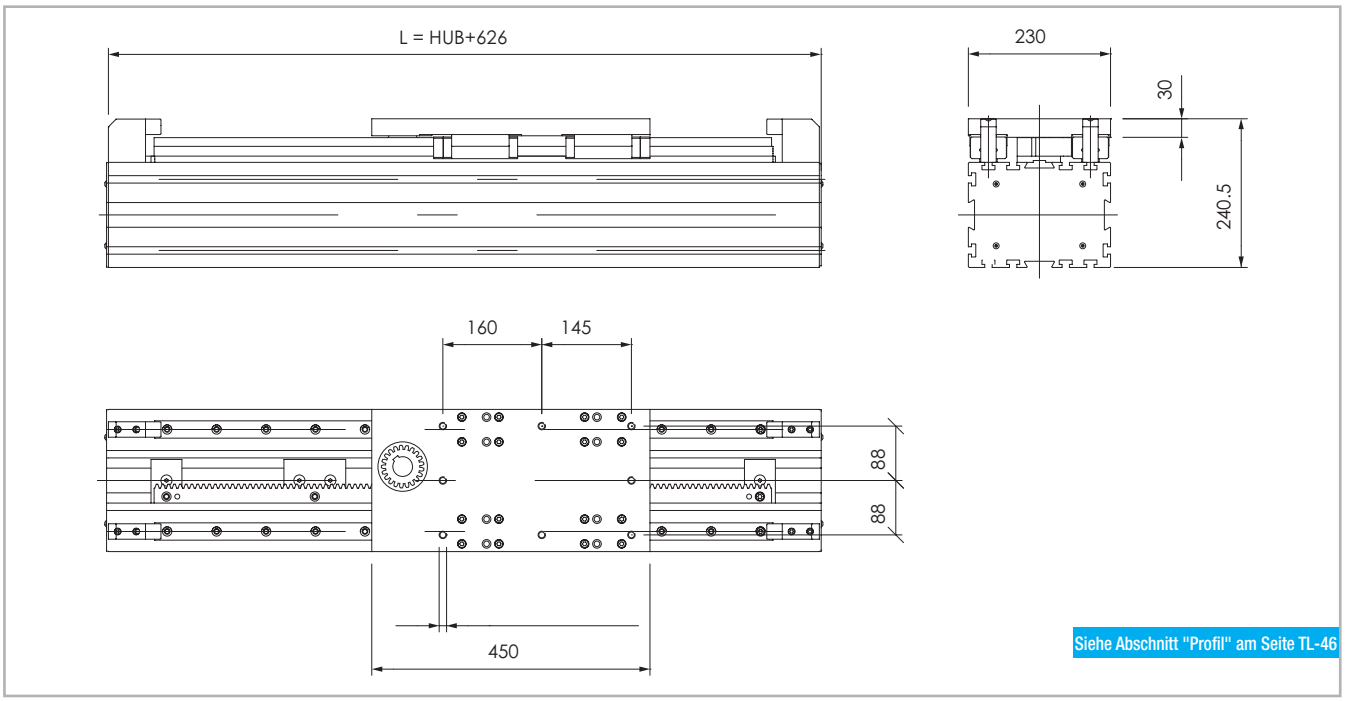

Siehe Abschnitt "Profil" am Seite TL-46

Die Sicherheits-Hublänge wird abhängig von den kundenspezifischen Anforderungen ermittelt

Abb. 15

Technische Daten

	Typ
	PAS 230
Maximale Hublänge [mm]*1	11350
Max. Wiederholgenauigkeit [mm]*2	± 0,05
Maximale Geschwindigkeit [m/s]	3
Maximale Beschleunigung [m/s²]	5
Zahnstangen-Modul	m 3
Teilkreisdurchmesser des Ritzels [mm]	63,66
Vorschub des Laufwagens pro Ritzelumdrehung [mm]	200
Gewicht des Laufwagens [kg]	12,5
Gewicht Hub Null [kg]	41
Gewicht je 100 mm Hub [kg]	4,35
Schienengröße [mm]	30

*1) Durch Verwendung spezieller Rollon-Verbindungen können längere Hübe erreicht werden.
*2) Die Wiederholgenauigkeit ist abhängig von der verwendeten Antriebsart.

Tab. 48

Flächenträgheitsmomente der Aluminiumprofile

Typ	I_x [10^7 mm⁴]	I_y [10^7 mm⁴]	I_p [10^7 mm⁴]
PAS 230	6,501	3,778	10,279

Tab. 49

Spezifikationen der Zahnstangen

Typ	Typ des Zahnstange	Zahn-stangen-Modul	Qualität
PAS 230	Schrägverzahnung, gehärtet, geschliffen	m 3	Q6

Tab. 50

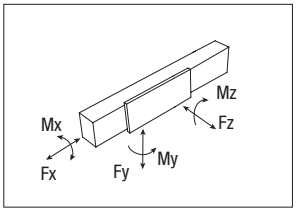

Tragzahlen

Typ	F_x [N]	F_y [N]		F_z [N]	M_x [Nm]	M_y [Nm]	M_z [Nm]
	Stat.	Stat.	Dyn.	Stat.	Stat.	Stat.	Stat.
PAS 230	5714	355200	172074	355200	29304	35520	35520

Siehe Prüfung unter Statische Belastung und Lebensdauer auf Seite SL-2ff

Tab. 51

PAR 280

300 Kg — PC — 600 Kg
Hohe Taktrate — Niedrige Taktrate

Abmessungen PAR 280

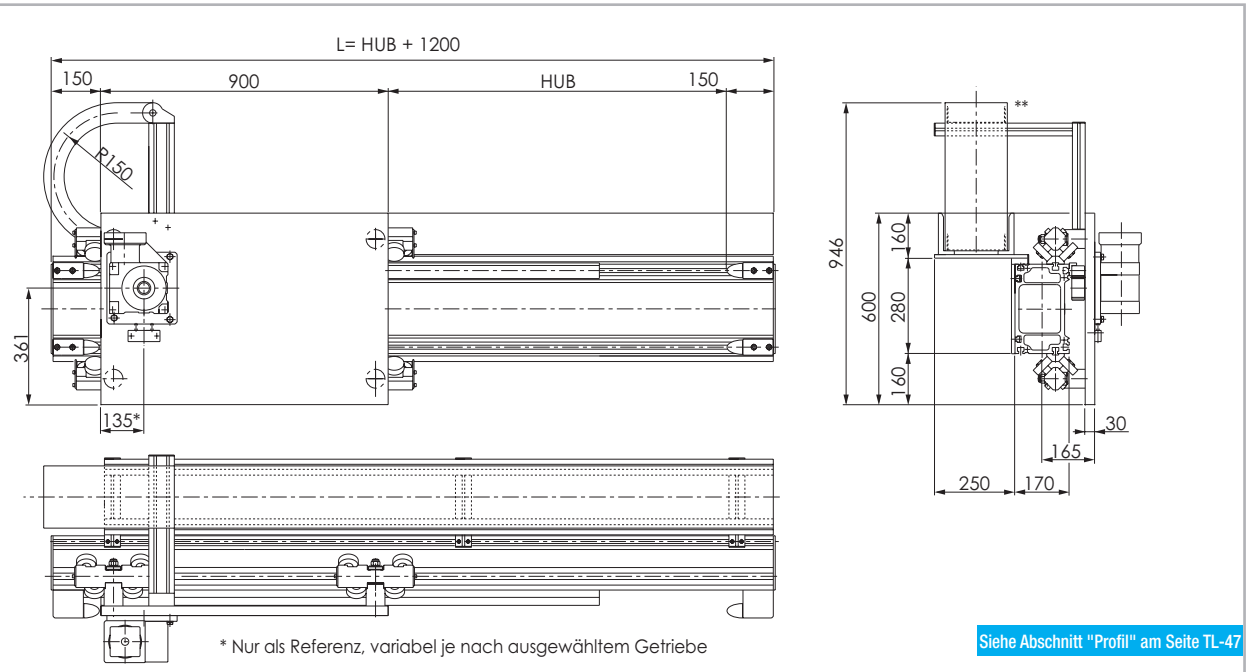

Siehe Abschnitt "Profil" am Seite TL-47

Die Sicherheits-Hublänge wird abhängig von den kundenspezifischen Anforderungen ermittelt
**Energiekette als Option erhältlich

Abb. 16

Technische Daten

	Typ
	PAR 280
Maximale Hublänge [mm]*1	10800
Max. Wiederholgenauigkeit [mm]*2	± 0,05
Maximale Geschwindigkeit [m/s]	3
Maximale Beschleunigung [m/s²]	4
Zahnstangen-Modul	m 4
Teilkreisdurchmesser des Ritzels [mm]	76,39 (106,1)
Vorschub des Laufwagens pro Ritzelumdrehung [mm]	240 (333,33)
Gewicht des Laufwagens [kg]	79
Gewicht Hub Null [kg]	164
Gewicht je 100 mm Hub [kg]	6,6
Schienengröße [mm]	55x25

*1) Durch Verwendung spezieller Rollon-Verbindungen können längere Hübe erreicht werden.
*2) Die Wiederholgenauigkeit ist abhängig von der verwendeten Antriebsart.

Tab. 52

Flächenträgheitsmomente der Aluminiumprofile

Typ	I_x [10^7 mm⁴]	I_y [10^7 mm⁴]	I_p [10^7 mm⁴]
PAR 280	12,646	4,829	17,475

Tab. 53

Spezifikationen der Zahnstangen

Typ	Typ des Zahnstange	Zahn-stangen-Modul	Qualität
PAR 280	Schrägverzahnung, gehärtet, geschliffen	m 4	Q6

Tab. 54

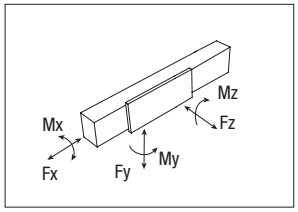

Tragzahlen

Typ	F_x [N]	F_y [N]		F_z [N]	M_x [Nm]	M_y [Nm]	M_z [Nm]
	Stat.	Stat.	Dyn.	Stat.	Stat.	Stat.	Stat.
PAR 280	10989	29981	149063	29981	4197	12307	12307

Siehe Prüfung unter Statische Belastung und Lebensdauer auf Seite SL-2ff

Tab. 55

PAS 280

300 Kg — PC — 600 Kg
Hohe Taktrate — Niedrige Taktrate

Abmessungen PAS 280

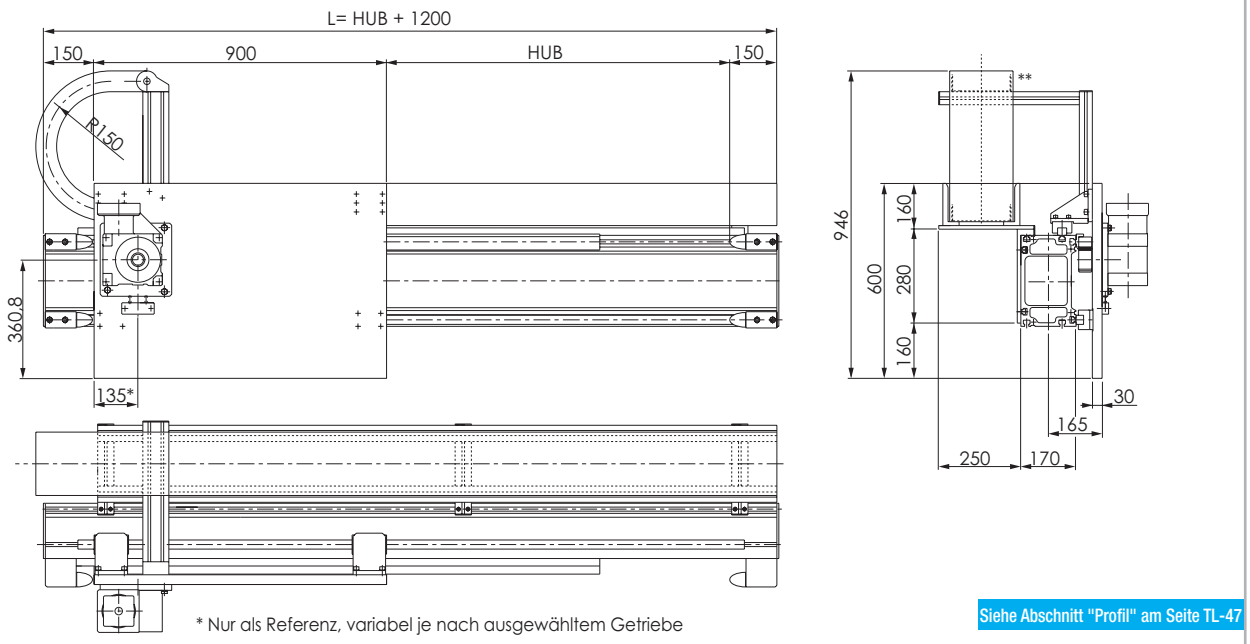

Siehe Abschnitt "Profil" am Seite TL-47

Die Sicherheits-Hublänge wird abhängig von den kundenspezifischen Anforderungen ermittelt
**Energiekette als Option erhältlich

Abb. 17

Technische Daten

	Typ
	PAS 280
Maximale Hublänge [mm]*1	10800
Max. Wiederholgenauigkeit [mm]*2	± 0,05
Maximale Geschwindigkeit [m/s]	3
Maximale Beschleunigung [m/s²]	5
Zahnstangen-Modul	m 4
Teilkreisdurchmesser des Ritzels [mm]	76,39 (106,1)
Vorschub des Laufwagens pro Ritzelumdrehung [mm]	240 (333,33)
Gewicht des Laufwagens [kg]	69
Gewicht Hub Null [kg]	149
Gewicht je 100 mm Hub [kg]	6,0
Schienengröße [mm]	30

*1) Durch Verwendung spezieller Rollon-Verbindungen können längere Hübe erreicht werden.
*2) Die Wiederholgenauigkeit ist abhängig von der verwendeten Antriebsart.

Tab. 56

Flächenträgheitsmomente der Aluminiumprofile

Typ	I_x [10^7 mm⁴]	I_y [10^7 mm⁴]	I_p [10^7 mm⁴]
PAS 280	12,646	4,829	17,475

Tab. 57

Spezifikationen der Zahnstangen

Typ	Typ des Zahnstange	Zahn-stangen-Modul	Qualität
PAS 280	Schrägverzahnung, gehärtet, geschliffen	m 4	Q6

Tab. 58

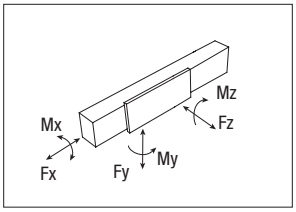

Tragzahlen

Typ	F_x [N]	F_y [N]		F_z [N]	M_x [Nm]	M_y [Nm]	M_z [Nm]
	Stat.	Stat.	Dyn.	Stat.	Stat.	Stat.	Stat.
PAS 280	10989	266400	142231	266400	34632	106560	106560

Siehe Prüfung unter Statische Belastung und Lebensdauer auf Seite SL-2ff

Tab. 59

PAR 280P

300 Kg — PC — 800 Kg
Hohe Taktrate — Niedrige Taktrate

Abmessungen PAR 280P

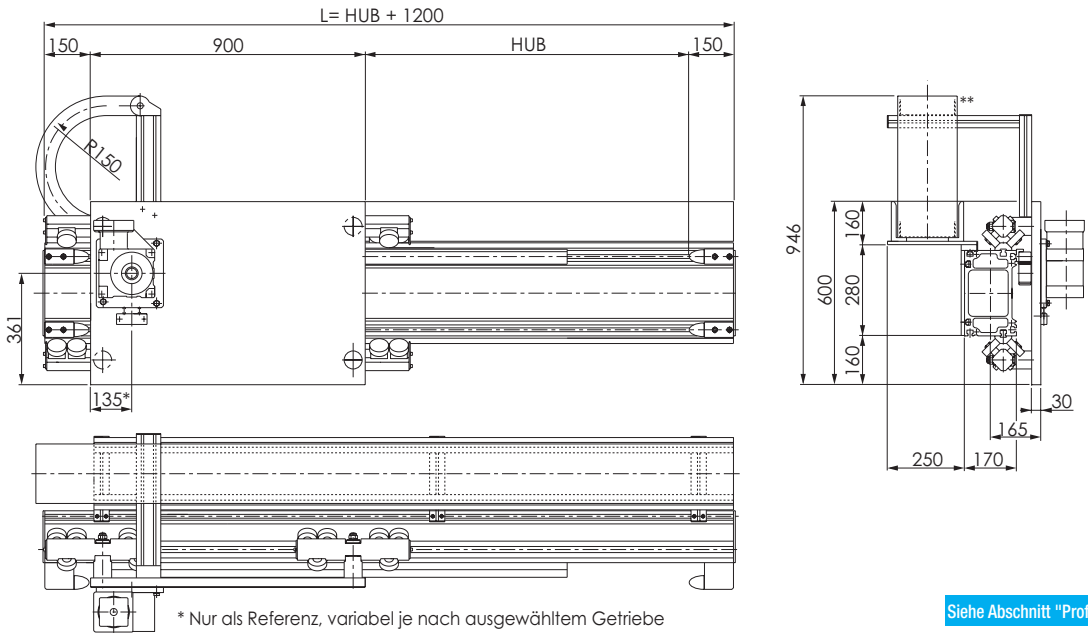

Siehe Abschnitt "Profil" am Seite TL-47

Die Sicherheits-Hublänge wird abhängig von den kundenspezifischen Anforderungen ermittelt
**Energiekette als Option erhältlich

Abb. 18

Technische Daten

	Typ
	PAR 280P
Maximale Hublänge [mm]*1	10800
Max. Wiederholgenauigkeit [mm]*2	± 0,1
Maximale Geschwindigkeit [m/s]	2,5
Maximale Beschleunigung [m/s²]	2
Zahnstangen-Modul	m 4
Teilkreisdurchmesser des Ritzels [mm]	76,39 (106,1)
Vorschub des Laufwagens pro Ritzelumdrehung [mm]	240 (333,33)
Gewicht des Laufwagens [kg]	88
Gewicht Hub Null [kg]	173
Gewicht je 100 mm Hub [kg]	6,6
Schienengröße [mm]	55x25

*1) Durch Verwendung spezieller Rollon-Verbindungen können längere Hübe erreicht werden.
*2) Die Wiederholgenauigkeit ist abhängig von der verwendeten Antriebsart.

Tab. 60

Flächenträgheitsmomente der Aluminiumprofile

Typ	I_x [10^7 mm⁴]	I_y [10^7 mm⁴]	I_p [10^7 mm⁴]
PAR 280P	12,646	4,829	17,475

Tab. 61

Spezifikationen der Zahnstangen

Typ	Typ des Zahnstange	Zahn-stangen-Modul	Qualität
PAR 280P	Schrägverzahnung, gehärtet, geschliffen	m 4	Q6

Tab. 62

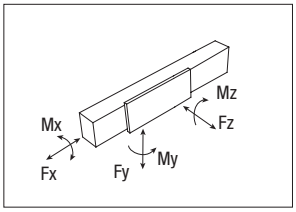

Tragzahlen

Typ	F_x [N]	F_y [N]		F_z [N]	M_x [Nm]	M_y [Nm]	M_z [Nm]
	Stat.	Stat.	Dyn.	Stat.	Stat.	Stat.	Stat.
PAR 280P	10989	29981	149063	29981	8395	11108	11108

Siehe Prüfung unter Statische Belastung und Lebensdauer auf Seite SL-2ff

Tab. 63

PAS 280P

PC
300 Kg — 800 Kg
Hohe Taktrate — Niedrige Taktrate

Abmessungen PAS 280P

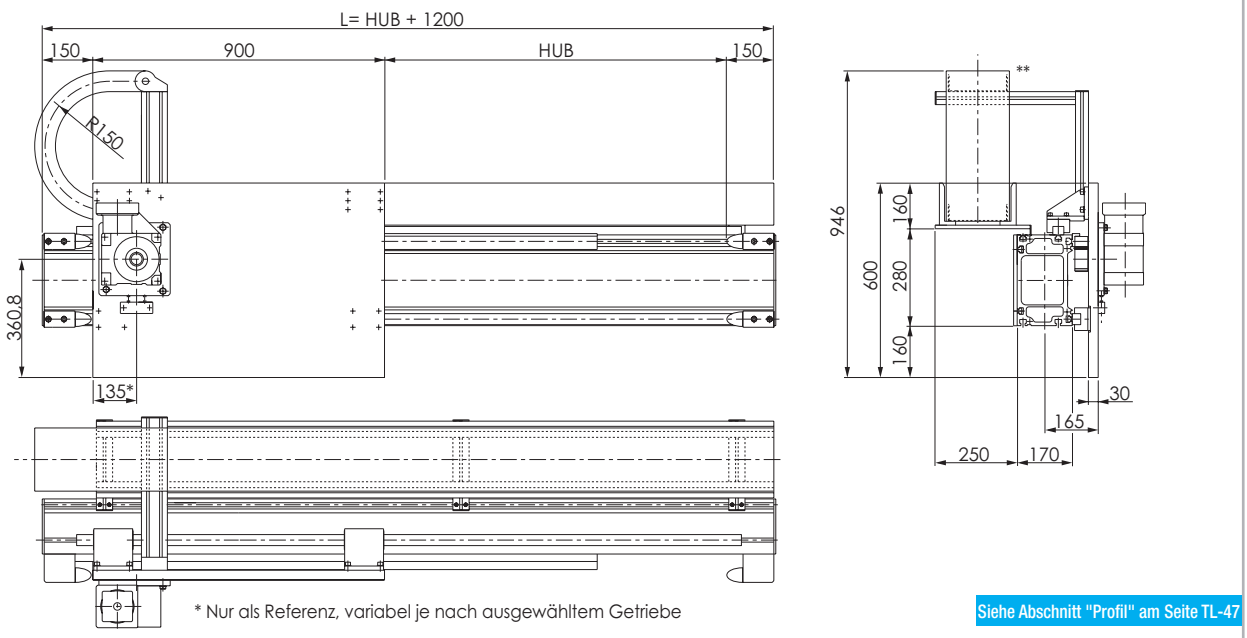

Siehe Abschnitt "Profil" am Seite TL-47

Die Sicherheits-Hublänge wird abhängig von den kundenspezifischen Anforderungen ermittelt
**Energiekette als Option erhältlich

Abb. 19

Technische Daten

	Typ
	PAS 280P
Maximale Hublänge [mm]*1	10800
Max. Wiederholgenauigkeit [mm]*2	± 0,1
Maximale Geschwindigkeit [m/s]	2,5
Maximale Beschleunigung [m/s²]	2
Zahnstangen-Modul	m 4
Teilkreisdurchmesser des Ritzels [mm]	76,39 (106,1)
Vorschub des Laufwagens pro Ritzelumdrehung [mm]	240 (333,33)
Gewicht des Laufwagens [kg]	76
Gewicht Hub Null [kg]	159
Gewicht je 100 mm Hub [kg]	6,4
Schienengröße [mm]	35

*1) Durch Verwendung spezieller Rollon-Verbindungen können längere Hübe erreicht werden.
*2) Die Wiederholgenauigkeit ist abhängig von der verwendeten Antriebsart.

Tab. 64

Flächenträgheitsmomente der Aluminiumprofile

Typ	I_x [10^7 mm⁴]	I_y [10^7 mm⁴]	I_p [10^7 mm⁴]
PAS 280P	12,646	4,829	17,475

Tab. 65

Spezifikationen der Zahnstangen

Typ	Typ des Zahnstange	Zahn-stangen-Modul	Qualität
PAS 280P	Schrägverzahnung, gehärtet, geschliffen	m 4	Q6

Tab. 66

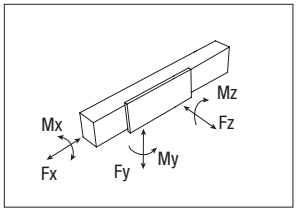

Tragzahlen

Typ	F_x [N]	F_y [N]		F_z [N]	M_x [Nm]	M_y [Nm]	M_z [Nm]
	Stat.	Stat.	Dyn.	Stat.	Stat.	Stat.	Stat.
PAS 280P	10989	386400	197790	386400	50232	150310	150310

Siehe Prüfung unter Statische Belastung und Lebensdauer auf Seite SL-2ff

Tab. 67

PAR 360

500 Kg — PC — 1000 Kg
Hohe Taktrate — Niedrige Taktrate

Abmessungen PAR 360

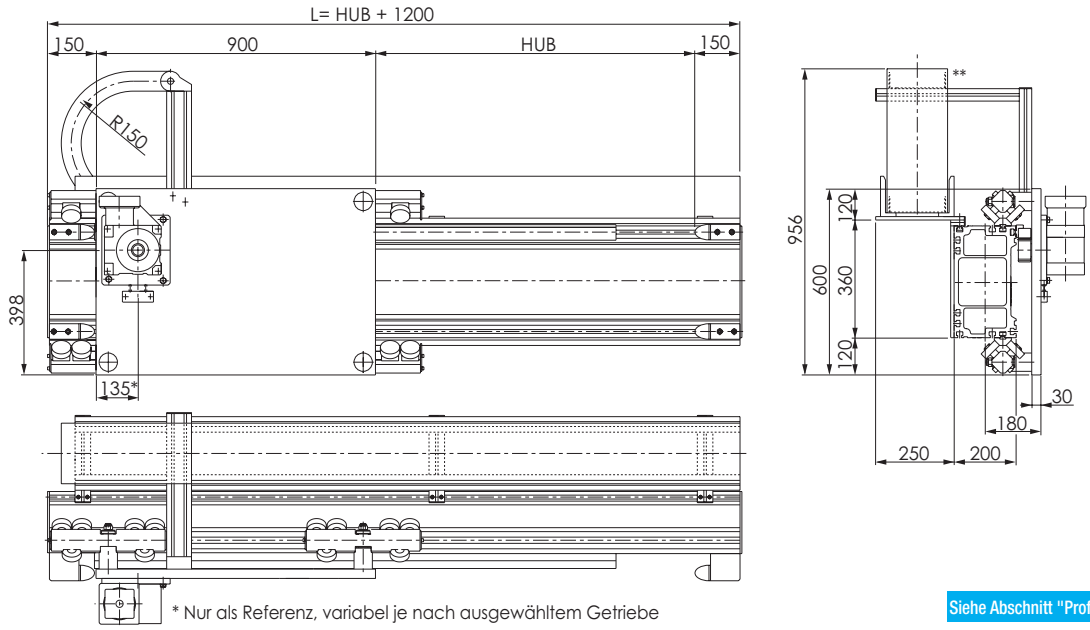

Siehe Abschnitt "Profil" am Seite TL-47

Die Sicherheits-Hublänge wird abhängig von den kundenspezifischen Anforderungen ermittelt
**Energiekette als Option erhältlich

Abb. 20

Technische Daten

	Typ
	PAR 360
Maximale Hublänge [mm]*1	10800
Max. Wiederholgenauigkeit [mm]*2	± 0,1
Maximale Geschwindigkeit [m/s]	2,5
Maximale Beschleunigung [m/s²]	2
Zahnstangen-Modul	m 4
Teilkreisdurchmesser des Ritzels [mm]	76,39 (106,1)
Vorschub des Laufwagens pro Ritzelumdrehung [mm]	240 (333,33)
Gewicht des Laufwagens [kg]	88
Gewicht Hub Null [kg]	196
Gewicht je 100 mm Hub [kg]	8,5
Schienengröße [mm]	55x25

*1) Durch Verwendung spezieller Rollon-Verbindungen können längere Hübe erreicht werden.
*2) Die Wiederholgenauigkeit ist abhängig von der verwendeten Antriebsart .

Tab. 68

Flächenträgheitsmomente der Aluminiumprofile

Typ	I_x [10^7 mm⁴]	I_y [10^7 mm⁴]	I_p [10^7 mm⁴]
PAR 360	31,721	10,329	42,050

Tab. 69

Spezifikationen der Zahnstangen

Typ	Typ des Zahnstange	Zahn-stangen-Modul	Qualität
PAR 360	Schrägverzahnung, gehärtet, geschliffen	m 4	Q6

Tab. 70

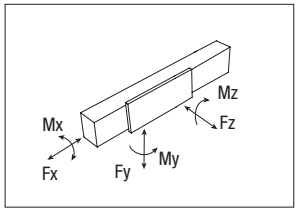

Tragzahlen

Typ	F_x [N]	F_y [N]		F_z [N]	M_x [Nm]	M_y [Nm]	M_z [Nm]
	Stat.	Stat.	Dyn.	Stat.	Stat.	Stat.	Stat.
PAR 360	10989	29981	149063	29981	10793	11108	11108

Siehe Prüfung unter Statische Belastung und Lebensdauer auf Seite SL-2ff

Tab. 71

PAS 360

PC
500 Kg — 1000 Kg
Hohe Taktrate — Niedrige Taktrate

Abmessungen PAS 360

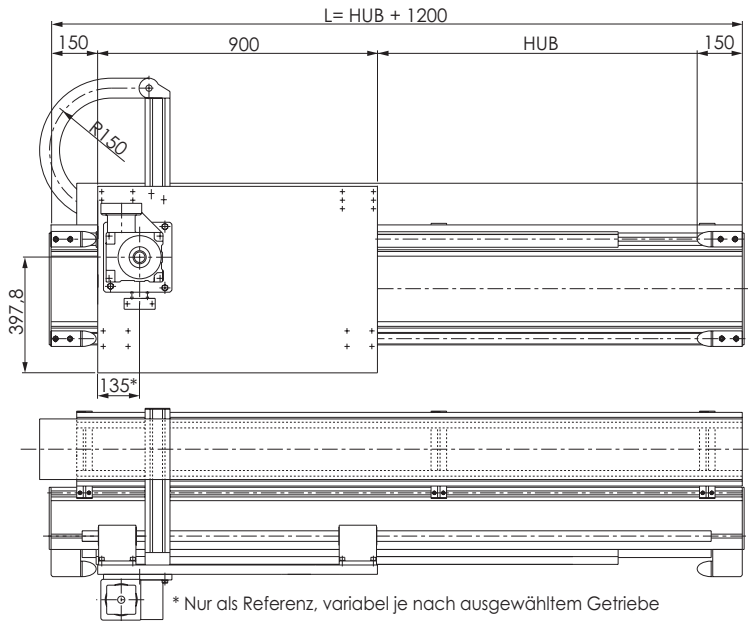

Siehe Abschnitt "Profil" am Seite TL-47

Die Sicherheits-Hublänge wird abhängig von den kundenspezifischen Anforderungen ermittelt
**Energiekette als Option erhältlich

Abb. 21

Technische Daten

	Typ
	PAS 360
Maximale Hublänge [mm]*1	10800
Max. Wiederholgenauigkeit [mm]*2	± 0,1
Maximale Geschwindigkeit [m/s]	2,5
Maximale Beschleunigung [m/s²]	3
Zahnstangen-Modul	m 4
Teilkreisdurchmesser des Ritzels [mm]	76,39 (106,1)
Vorschub des Laufwagens pro Ritzelumdrehung [mm]	240 (333,33)
Gewicht des Laufwagens [kg]	76
Gewicht Hub Null [kg]	182
Gewicht je 100 mm Hub [kg]	8,3
Schienengröße [mm]	35

*1) Durch Verwendung spezieller Rollon-Verbindungen können längere Hübe erreicht werden.
*2) Die Wiederholgenauigkeit ist abhängig von der verwendeten Antriebsart.

Tab. 72

Flächenträgheitsmomente der Aluminiumprofile

Typ	I_x [10^7 mm⁴]	I_y [10^7 mm⁴]	I_p [10^7 mm⁴]
PAS 360	31,721	10,329	42,050

Tab. 73

Spezifikationen der Zahnstangen

Typ	Typ des Zahnstange	Zahn-stangen-Modul	Qualität
PAS 360	Schrägverzahnung, gehärtet, geschliffen	m 4	Q6

Tab. 74

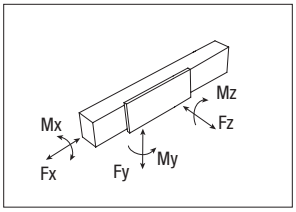

Tragzahlen

Typ	F_x [N]	F_y [N]		F_z [N]	M_x [Nm]	M_y [Nm]	M_z [Nm]
	Stat.	Stat.	Dyn.	Stat.	Stat.	Stat.	Stat.
PAS 360	10989	386400	197790	386400	65688	150310	150310

Siehe Prüfung unter Statische Belastung und Lebensdauer auf Seite SL-2ff

Tab. 75

PAR 170/90

25 Kg — PC — 80 Kg
Hohe Taktrate — Niedrige Taktrate

Abmessungen PAR 170/90

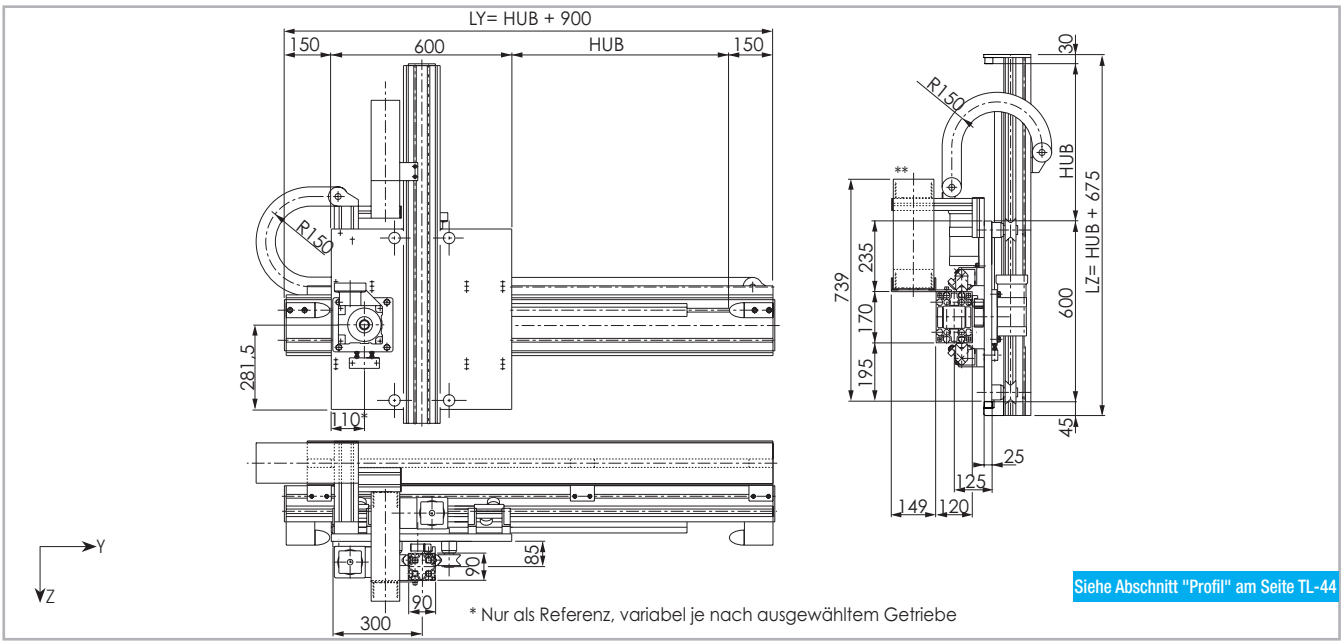

Die Sicherheits-Hublänge wird abhängig von den kundenspezifischen Anforderungen ermittelt
**Energiekette als Option erhältlich

Abb. 22

Technische Daten

	Achse	
	Y-Achse	Z-Achse
Maximale Hublänge [mm]	11100*1	2000
Max. Wiederholgenauigkeit [mm]	± 0,05	± 0,20*2
Maximale Geschwindigkeit [m/s]	3,5	3,5
Maximale Beschleunigung [m/s²]	10	7
Zahnstangen-Modul	m 3	m 2
Teilkreisdurchmesser des Ritzels [mm]	63,66 (89,13)	44,56 (63,66)
Vorschub des Laufwagens pro Ritzelumdrehung [mm]	200 (280)	140 (200)
Gewicht des Laufwagens [kg]	44	
Gewicht Hub Null [kg]	88	
Gewicht je 100 mm Hub [kg]	3,1	1,5
Schienengröße [mm]	35x16	28x11

*1) Durch Verwendung spezieller Rollon-Verbindungen können längere Hübe erreicht werden.
*2) Vergleichswert für einen Hub von 1000mm in Z-Richtung.

Tab. 76

Flächenträgheitsmomente der Aluminiumprofile

Achse	I_x [10^7 mm⁴]	I_y [10^7 mm⁴]	I_p [10^7 mm⁴]
Y-Achse	1,973	0,984	2,957
Z-Achse	0,197	0,195	0,392

Tab. 77

Spezifikationen der Zahnstangen

Achse	Typ des Zahnstange	Zahnstan-gen-Modul	Qualität
Y-Achse	Schrägverzahnung, gehärtet, geschliffen	m 3	Q6
Z-Achse		m 2	

Tab. 78

PAR 170/90 - Y-Achse

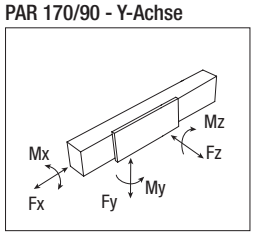

PAR 170/90 - Z-Achse

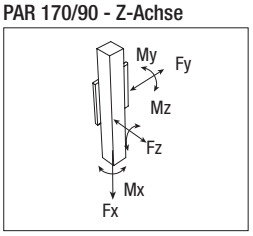

Tragzahlen

Achse	F_x [N]	F_y [N]		F_z [N]	M_x [Nm]	M_y [Nm]	M_z [Nm]
	Stat.	Stat.	Dyn.	Stat.	Stat.	Stat.	Stat.
Y-Achse	5714	14142	65928	14142	1202	3076	3076
Z-Achse	2902	2800	24216	2400	108	624	728

Siehe Prüfung unter Statische Belastung und Lebensdauer auf Seite SL-2ff

Tab. 79

PAS 170/90

PC
25 Kg — 80 Kg
Hohe Taktrate — Niedrige Taktrate

Abmessungen PAS 170/90

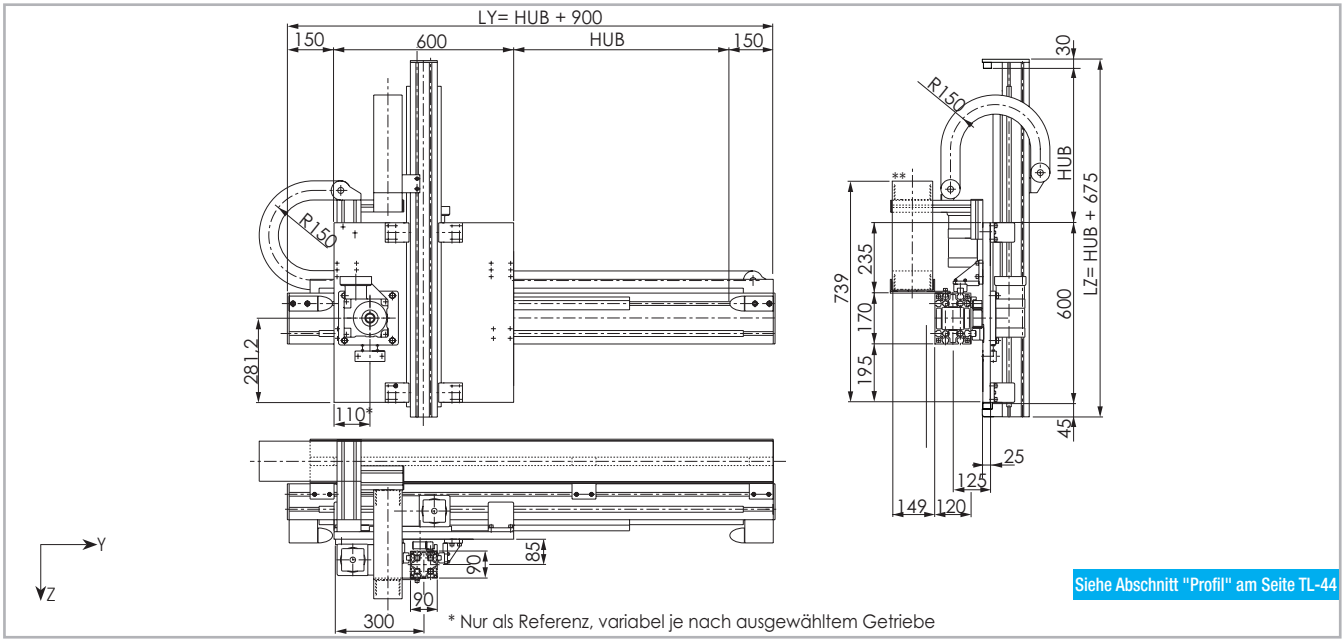

Siehe Abschnitt "Profil" am Seite TL-44

Die Sicherheits-Hublänge wird abhängig von den kundenspezifischen Anforderungen ermittelt
**Energiekette als Option erhältlich

Abb. 23

Technische Daten

	Achse	
	Y-Achse	Z-Achse
Maximale Hublänge [mm]	11100*1	2000
Max. Wiederholgenauigkeit [mm]	± 0,05	± 0,1*2
Maximale Geschwindigkeit [m/s]	3,5	3,5
Maximale Beschleunigung [m/s²]	10	7
Zahnstangen-Modul	m 3	m 2
Teilkreisdurchmesser des Ritzels [mm]	63,66 (89,13)	44,56 (63,66)
Vorschub des Laufwagens pro Ritzelumdrehung [mm]	200 (280)	140 (200)
Gewicht des Laufwagens [kg]	43	
Gewicht Hub Null [kg]	89	
Gewicht je 100 mm Hub [kg]	2,9	1,4
Schienengröße [mm]	20	15

*1) Durch Verwendung spezieller Rollon-Verbindungen können längere Hübe erreicht werden.
*2) Vergleichswert für einen Hub von 1000mm in Z-Richtung.

Tab. 80

Flächenträgheitsmomente der Aluminiumprofile

Achse	I_x [10^7 mm⁴]	I_y [10^7 mm⁴]	I_p [10^7 mm⁴]
Y-Achse	1,973	0,984	2,957
Z-Achse	0,197	0,195	0,392

Tab. 81

Spezifikationen der Zahnstangen

Achse	Typ des Zahnstange	Zahnstangen-Modul	Qualität
Y-Achse	Schrägverzahnung, gehärtet, geschliffen	m 3	Q6
Z-Achse		m 2	

Tab. 82

PAS 170/90 - Y-Achse

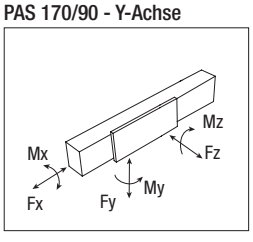

PAS 170/90 - Z-Achse

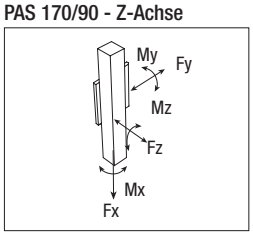

Tragzahlen

Achse	F_x [N]	F_y [N]		F_z [N]	M_x [Nm]	M_y [Nm]	M_z [Nm]
	Stat.	Stat.	Dyn.	Stat.	Stat.	Stat.	Stat.
Y-Achse	5714	153600	70798	153600	10368	39552	39552
Z-Achse	2902	96800	45082	96800	4356	25652	25652

Siehe Prüfung unter Statische Belastung und Lebensdauer auf Seite SL-2ff

Tab. 83

PAR 200/100

25 Kg — PC — 100 Kg
Hohe Taktrate — Niedrige Taktrate

Abmessungen PAR 200/100

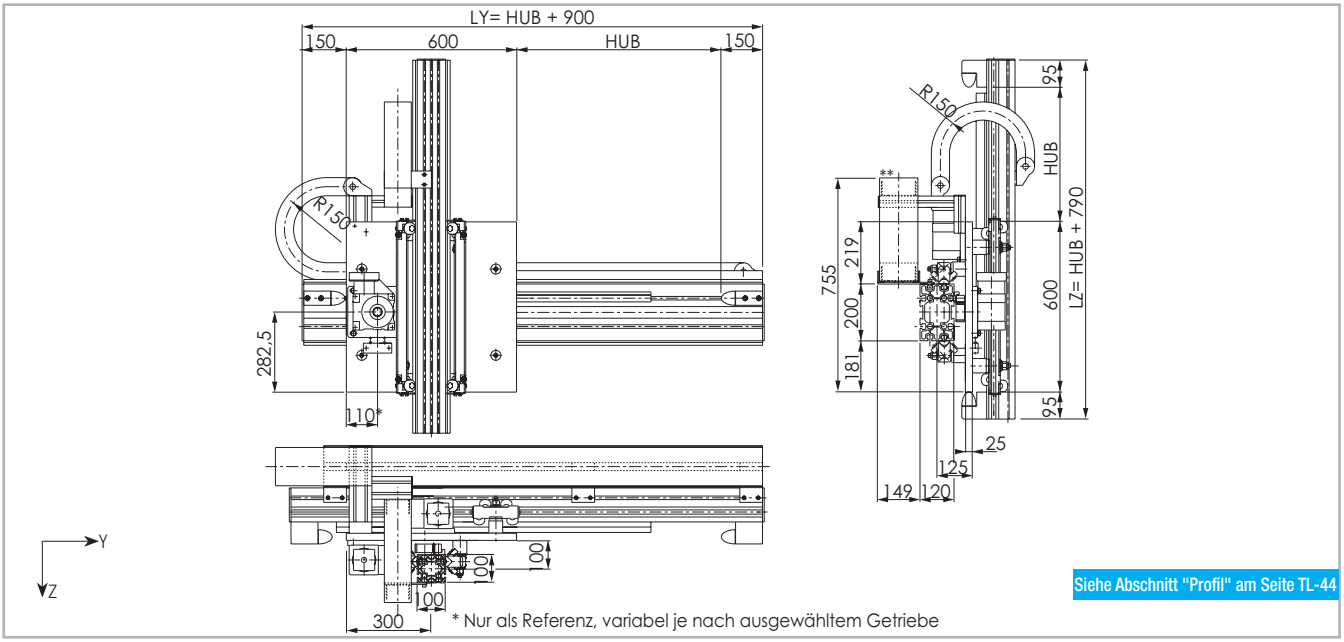

Siehe Abschnitt "Profil" am Seite TL-44

Die Sicherheits-Hublänge wird abhängig von den kundenspezifischen Anforderungen ermittelt
**Energiekette als Option erhältlich

Abb. 24

Technische Daten

	Achse	
	Y-Achse	Z-Achse
Maximale Hublänge [mm]	11100*1	2200
Max. Wiederholgenauigkeit [mm]	± 0,05	± 0,25*2
Maximale Geschwindigkeit [m/s]	3	3
Maximale Beschleunigung [m/s²]	7	7
Zahnstangen-Modul	m 3	m 3
Teilkreisdurchmesser des Ritzels [mm]	63,66 (89,13)	63,66 (89,13)
Vorschub des Laufwagens pro Ritzelumdrehung [mm]	200 (280)	200 (280)
Gewicht des Laufwagens [kg]	54	
Gewicht Hub Null [kg]	111	
Gewicht je 100 mm Hub [kg]	3,5	2,4
Schienengröße [mm]	35x16	35x16

*1) Durch Verwendung spezieller Rollon-Verbindungen können längere Hübe erreicht werden.
*2) Vergleichswert für einen Hub von 1000mm in Z-Richtung.

Tab. 84

Flächenträgheitsmomente der Aluminiumprofile

Achse	I_x [10^7 mm⁴]	I_y [10^7 mm⁴]	I_p [10^7 mm⁴]
Y-Achse	3,270	1,289	4,586
Z-Achse	0,364	0,346	0,709

Tab. 85

Spezifikationen der Zahnstangen

Achse	Typ des Zahnstange	Zahnstangen-Modul	Qualität
Y-Achse	Schrägverzahnung, gehärtet, geschliffen	m 3	Q6
Z-Achse		m 3	

Tab. 86

PAR 200/100 - Y-Achse

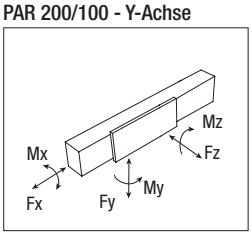

PAR 200/100 - Z-Achse

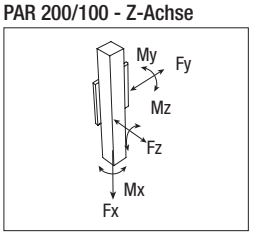

Tragzahlen

Achse	F_x [N]	F_y [N]		F_z [N]	M_x [Nm]	M_y [Nm]	M_z [Nm]
	Stat.	Stat.	Dyn.	Stat.	Stat.	Stat.	Stat.
Y-Achse	5714	14142	65298	14142	1414	3536	3536
Z-Achse	5714	7071	32964	7071	354	1867	1867

Siehe Prüfung unter Statische Belastung und Lebensdauer auf Seite SL-2ff

Tab. 87

PAS 200/100

25 Kg — PC — 100 Kg
Hohe Taktrate — Niedrige Taktrate

Abmessungen PAS 200/100

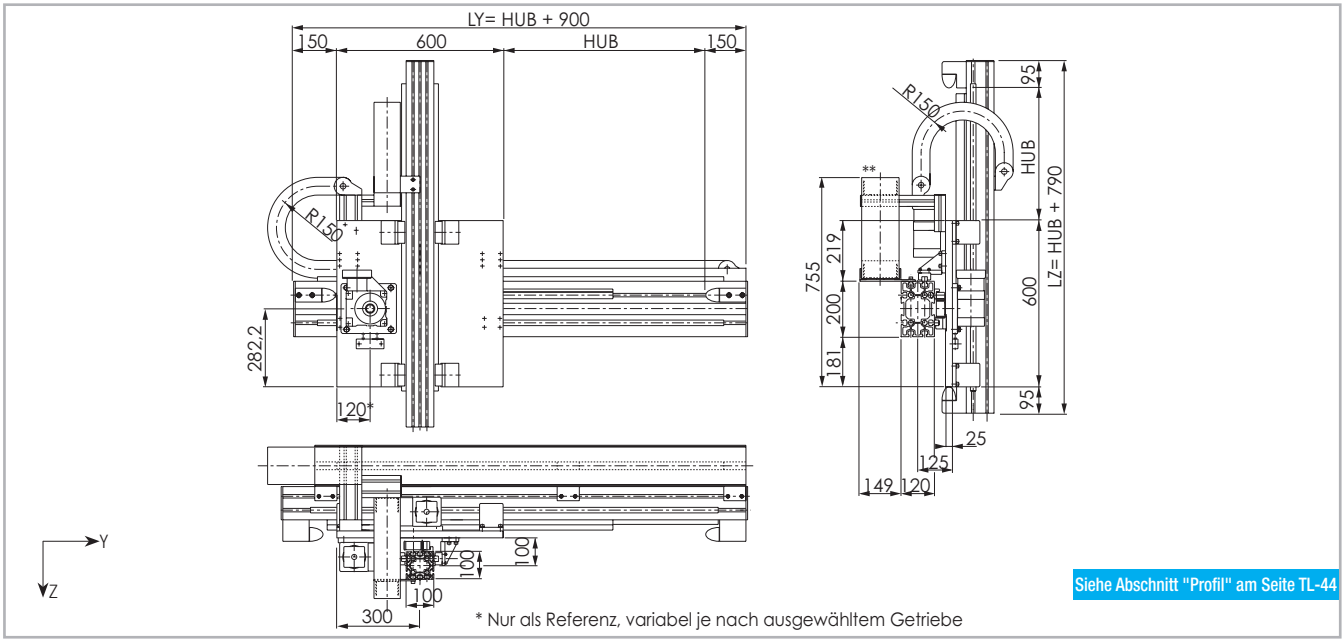

Siehe Abschnitt "Profil" am Seite TL-44

Die Sicherheits-Hublänge wird abhängig von den kundenspezifischen Anforderungen ermittelt
**Energiekette als Option erhältlich

Abb. 25

Technische Daten

	Achse	
	Y-Achse	Z-Achse
Maximale Hublänge [mm]	11100*1	2200
Max. Wiederholgenauigkeit [mm]	± 0,05	± 0,1*2
Maximale Geschwindigkeit [m/s]	3	3
Maximale Beschleunigung [m/s²]	7	7
Zahnstangen-Modul	m 3	m 3
Teilkreisdurchmesser des Ritzels [mm]	63,66 (89,13)	63,66 (89,13)
Vorschub des Laufwagens pro Ritzelumdrehung [mm]	200 (280)	200 (280)
Gewicht des Laufwagens [kg]	45	
Gewicht Hub Null [kg]	100	
Gewicht je 100 mm Hub [kg]	3,3	2,1
Schienengröße [mm]	20	20

*1) Durch Verwendung spezieller Rollon-Verbindungen können längere Hübe erreicht werden.
*2) Vergleichswert für einen Hub von 1000mm in Z-Richtung.

Tab. 88

Flächenträgheitsmomente der Aluminiumprofile

Achse	I_x [10^7 mm⁴]	I_y [10^7 mm⁴]	I_p [10^7 mm⁴]
Y-Achse	3,270	1,289	4,586
Z-Achse	0,364	0,346	0,709

Tab. 89

Spezifikationen der Zahnstangen

Achse	Typ des Zahnstange	Zahnstan-gen-Modul	Qualität
Y-Achse	Schrägverzahnung, gehärtet, geschliffen	m 3	Q6
Z-Achse		m 3	

Tab. 90

PAS 200/100 - Y-Achse

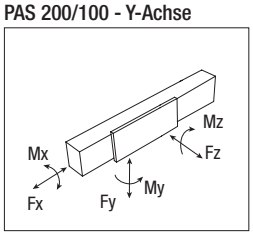

PAS 200/100 - Z-Achse

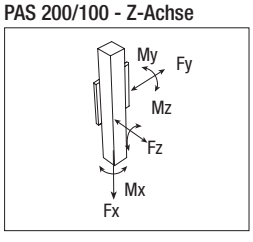

Tragzahlen

Achse	F_x [N]	F_y [N]		F_z [N]	M_x [Nm]	M_y [Nm]	M_z [Nm]
	Stat.	Stat.	Dyn.	Stat.	Stat.	Stat.	Stat.
Y-Achse	5714	153600	70798	153600	11520	39552	39552
Z-Achse	5714	153600	70798	153600	7680	40704	40704

Siehe Prüfung unter Statische Belastung und Lebensdauer auf Seite SL-2ff

Tab. 91

PAR 200/100P

25 Kg — PC — 100 Kg
Hohe Taktrate — Niedrige Taktrate

Abmessungen PAR 200/100 P

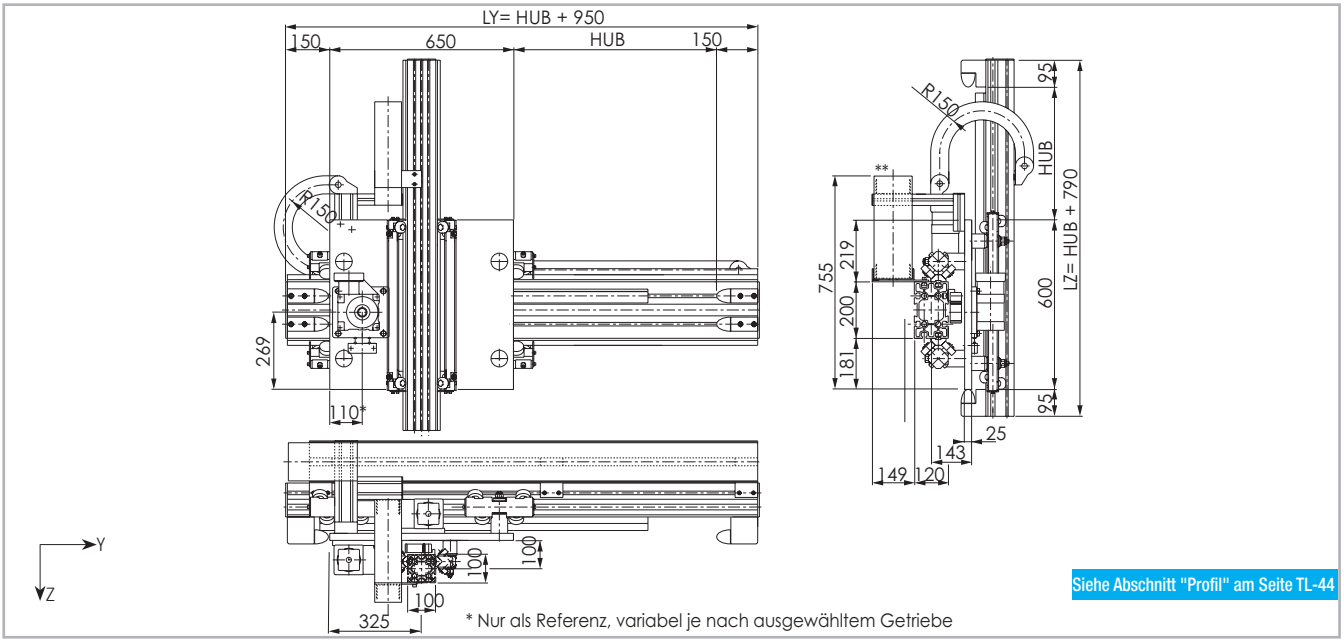

Die Sicherheits-Hublänge wird abhängig von den kundenspezifischen Anforderungen ermittelt
**Energiekette als Option erhältlich

Abb. 26

Technische Daten

	Achse	
	Y-Achse	Z-Achse
Maximale Hublänge [mm]	11050*1	2200
Max. Wiederholgenauigkeit [mm]	± 0,05	± 0,25*2
Maximale Geschwindigkeit [m/s]	3	3
Maximale Beschleunigung [m/s²]	7	7
Zahnstangen-Modul	m 4	m 3
Teilkreisdurchmesser des Ritzels [mm]	76,39 (106,1)	63,66 (89,13)
Vorschub des Laufwagens pro Ritzelumdrehung [mm]	240 (333,33)	200 (280)
Gewicht des Laufwagens [kg]	69	
Gewicht Hub Null [kg]	140	
Gewicht je 100 mm Hub [kg]	4,8	2,4
Schienengröße [mm]	55x25	35x16

*1) Durch Verwendung spezieller Rollon-Verbindungen können längere Hübe erreicht werden.
*2) Vergleichswert für einen Hub von 1000mm in Z-Richtung.

Tab. 92

Flächenträgheitsmomente der Aluminiumprofile

Achse	I_x [10^7 mm⁴]	I_y [10^7 mm⁴]	I_p [10^7 mm⁴]
Y-Achse	3,270	1,289	4,586
Z-Achse	0,364	0,346	0,709

Tab. 93

Spezifikationen der Zahnstangen

Achse	Typ des Zahnstange	Zahnstangen-Modul	Qualität
Y-Achse	Schrägverzahnung, gehärtet, geschliffen	m 4	Q6
Z-Achse		m 3	

Tab. 94

PAR 200/100P - Y-Achse

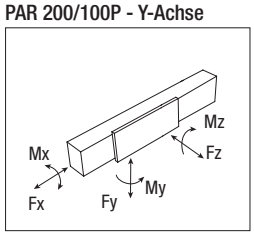

PAR 200/100P - Z-Achse

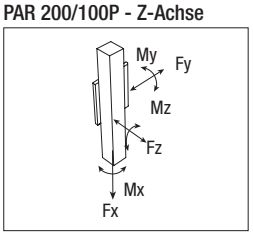

Tragzahlen

Achse	F_x [N]	F_y [N]		F_z [N]	M_x [Nm]	M_y [Nm]	M_z [Nm]
	Stat.	Stat.	Dyn.	Stat.	Stat.	Stat.	Stat.
Y-Achse	10989	24042	112593	24042	2404	6611	6611
Z-Achse	5714	7071	32964	7071	354	1867	1867

Siehe Prüfung unter Statische Belastung und Lebensdauer auf Seite SL-2ff

Tab. 95

PAS 200/100P

25 Kg — PC — 100 Kg
Hohe Taktrate — Niedrige Taktrate

Abmessungen PAS 200/100P

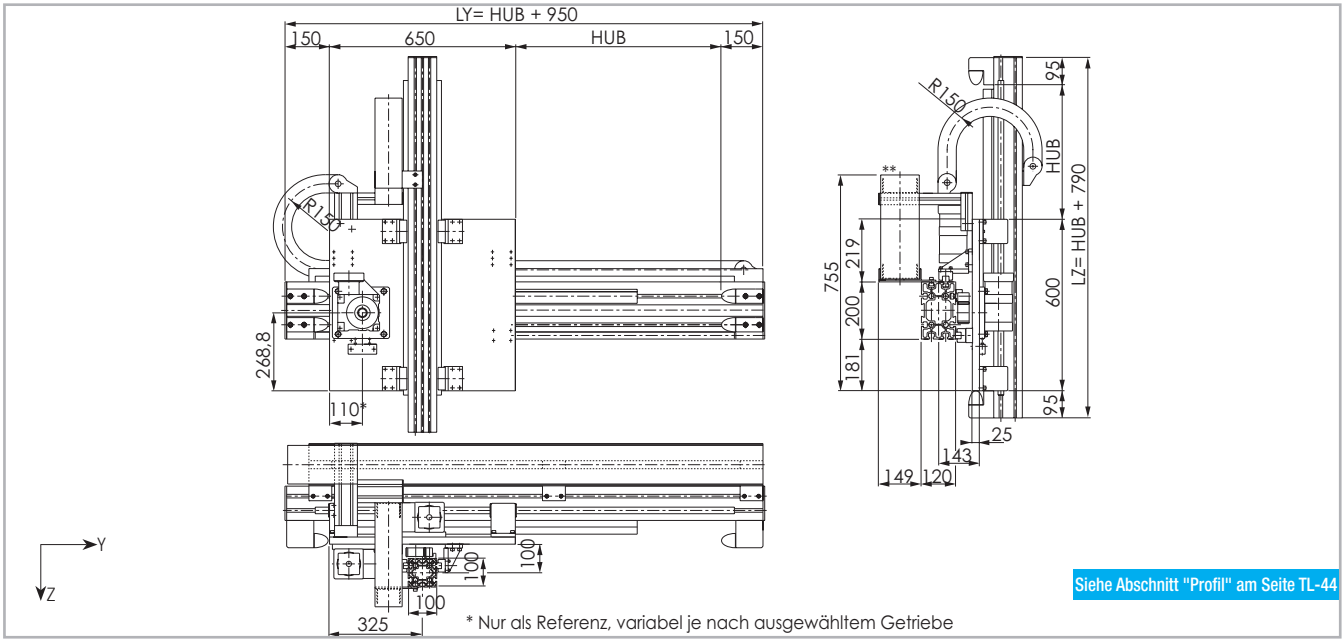

Siehe Abschnitt "Profil" am Seite TL-44

Die Sicherheits-Hublänge wird abhängig von den kundenspezifischen Anforderungen ermittelt
**Energiekette als Option erhältlich

Abb. 27

Technische Daten

	Achse	
	Y-Achse	Z-Achse
Maximale Hublänge [mm]	11050*1	2200
Max. Wiederholgenauigkeit [mm]	± 0,05	± 0,1*2
Maximale Geschwindigkeit [m/s]	3	3
Maximale Beschleunigung [m/s²]	7	7
Zahnstangen-Modul	m 4	m 3
Teilkreisdurchmesser des Ritzels [mm]	76,39 (106,1)	63,66 (89,13
Vorschub des Laufwagens pro Ritzelumdrehung [mm]	240 (333,33)	200 (280)
Gewicht des Laufwagens [kg]	59	
Gewicht Hub Null [kg]	121	
Gewicht je 100 mm Hub [kg]	4,0	2,1
Schienengröße [mm]	25	20

*1) Durch Verwendung spezieller Rollon-Verbindungen können längere Hübe erreicht werden.
*2) Vergleichswert für einen Hub von 1000mm in Z-Richtung.

Tab. 96

Flächenträgheitsmomente der Aluminiumprofile

Achse	I_x [10^7 mm⁴]	I_y [10^7 mm⁴]	I_p [10^7 mm⁴]
Y-Achse	3,270	1,289	4,586
Z-Achse	0,364	0,346	0,709

Tab. 97

Spezifikationen der Zahnstangen

Achse	Typ des Zahnstange	Zahnstan-gen-Modul	Qualität
Y-Achse	Schrägverzahnung, gehärtet, geschliffen	m 4	Q6
Z-Achse		m 3	

Tab. 98

PAS 200/100P - Y-Achse

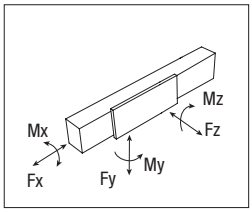

PAS 200/100P - Z-Achse

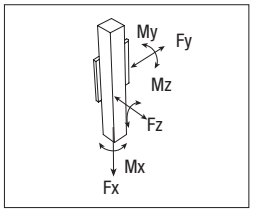

Tragzahlen

Achse	F_x [N]	F_y [N]		F_z [N]	M_x [Nm]	M_y [Nm]	M_z [Nm]
	Stat.	Stat.	Dyn.	Stat.	Stat.	Stat.	Stat.
Y-Achse	10989	258800	116833	258800	19410	73111	73111
Z-Achse	5714	153600	70798	153600	7680	40474	40474

Siehe Prüfung unter Statische Belastung und Lebensdauer auf Seite SL-2ff

Tab. 99

PAR 220/170

PC
60 Kg — 200 Kg
Hohe Taktrate — Niedrige Taktrate

Abmessungen PAR 220/170

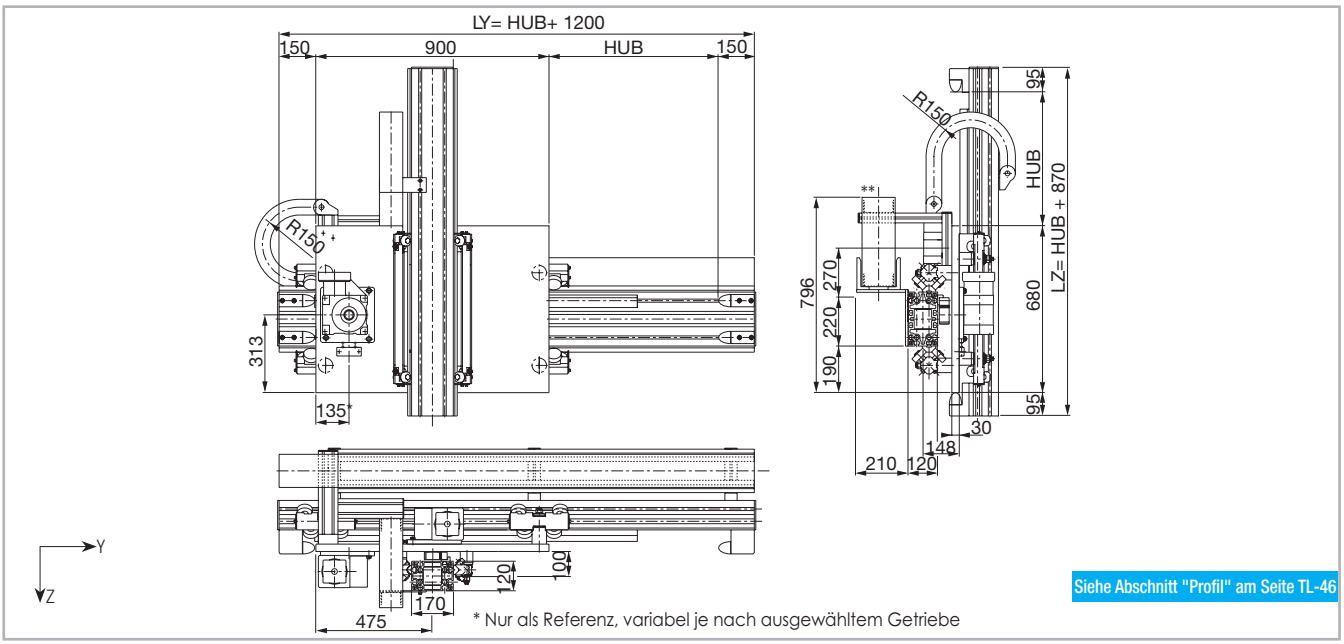

Die Sicherheits-Hublänge wird abhängig von den kundenspezifischen Anforderungen ermittelt
**Energiekette als Option erhältlich

Abb. 28

Technische Daten

	Achse	
	Y-Achse	Z-Achse
Maximale Hublänge [mm]	10800*1	2400
Max. Wiederholgenauigkeit [mm]	± 0,05	± 0,25*2
Maximale Geschwindigkeit [m/s]	3	3
Maximale Beschleunigung [m/s²]	6	4
Zahnstangen-Modul	m 4	m 3
Teilkreisdurchmesser des Ritzels [mm]	76,39 (106,1)	63,66 (89,13)
Vorschub des Laufwagens pro Ritzelumdrehung [mm]	240 (333,33)	200 (280)
Gewicht des Laufwagens [kg]	98	
Gewicht Hub Null [kg]	195	
Gewicht je 100 mm Hub [kg]	5,2	3,1
Schienengröße [mm]	55x25	35x16

*1) Durch Verwendung spezieller Rollon-Verbindungen können längere Hübe erreicht werden.
*2) Vergleichswert für einen Hub von 1000mm in Z-Richtung.

Tab. 100

Flächenträgheitsmomente der Aluminiumprofile

Achse	I_x [10^7 mm⁴]	I_y [10^7 mm⁴]	I_p [10^7 mm⁴]
Y-Achse	4,625	1,559	6,184
Z-Achse	1,973	0,984	2,957

Tab. 101

Spezifikationen der Zahnstangen

Achse	Typ des Zahnstange	Zahnstangen-Modul	Qualität
Y-Achse	Schrägverzahnung, gehärtet, geschliffen	m 4	Q6
Z-Achse		m 3	

Tab. 102

PAR 220/170 - Y-Achse

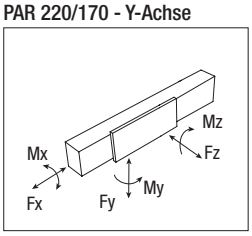

PAR 220/170 - Z-Achse

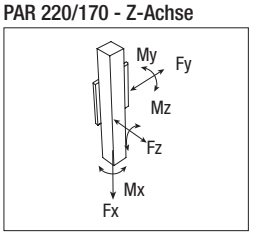

Tragzahlen

Achse	F_x [N]	F_y [N]		F_z [N]	M_x [Nm]	M_y [Nm]	M_z [Nm]
	Stat.	Stat.	Dyn.	Stat.	Stat.	Stat.	Stat.
Y-Achse	10989	29981	149063	29981	3298	12307	12307
Z-Achse	5714	7071	32964	7071	601	1867	1867

Siehe Prüfung unter Statische Belastung und Lebensdauer auf Seite SL-2ff

Tab. 103

PAS 220/170

60 Kg — PC — 200 Kg
Hohe Taktrate — Niedrige Taktrate

Abmessungen PAS 220/170

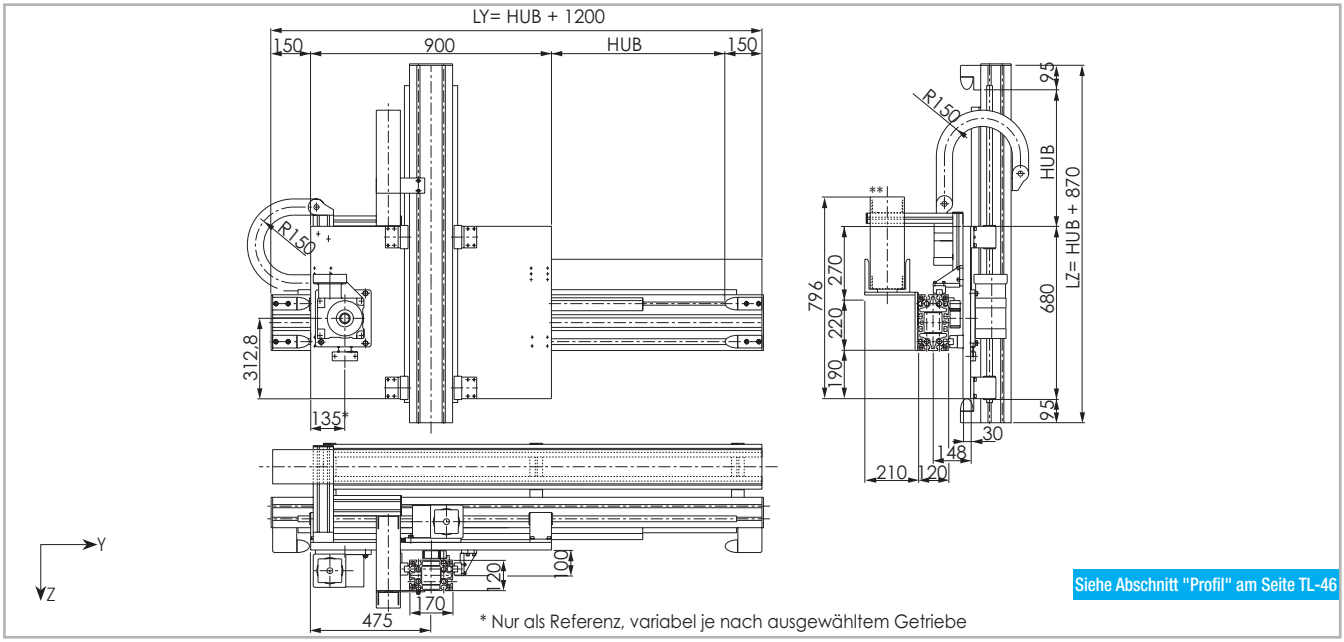

Die Sicherheits-Hublänge wird abhängig von den kundenspezifischen Anforderungen ermittelt
**Energiekette als Option erhältlich

Abb. 29

Technische Daten

	Achse	
	Y-Achse	Z-Achse
Maximale Hublänge [mm]	10800*1	2400
Max. Wiederholgenauigkeit [mm]	± 0,05	± 0,1*2
Maximale Geschwindigkeit [m/s]	3	3
Maximale Beschleunigung [m/s²]	6	4
Zahnstangen-Modul	m 4	m 3
Teilkreisdurchmesser des Ritzels [mm]	76,39 (106,1)	63,66 (89,13)
Vorschub des Laufwagens pro Ritzelumdrehung [mm]	240 (333,33)	200 (280)
Gewicht des Laufwagens [kg]	95	
Gewicht Hub Null [kg]	176	
Gewicht je 100 mm Hub [kg]	4,4	2,9
Schienengröße [mm]	25	25

*1) Durch Verwendung spezieller Rollon-Verbindungen können längere Hübe erreicht werden.
*2) Vergleichswert für einen Hub von 1000mm in Z-Richtung.

Tab. 104

Flächenträgheitsmomente der Aluminiumprofile

Achse	I_x [10^7 mm⁴]	I_y [10^7 mm⁴]	I_p [10^7 mm⁴]
Y-Achse	4,625	1,559	6,184
Z-Achse	1,973	0,984	2,957

Tab. 105

Spezifikationen der Zahnstangen

Achse	Typ des Zahnstange	Zahnstangen-Modul	Qualität
Y-Achse	Schrägverzahnung, gehärtet, geschliffen	m 4	Q6
Z-Achse		m 3	

Tab. 106

PAS 220/170 - Y-Achse

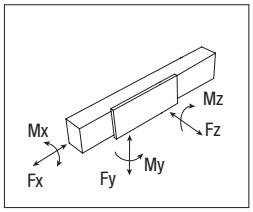

PAS 220/170 - Z-Achse

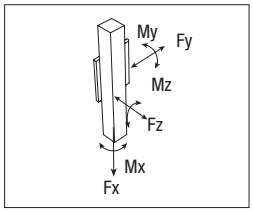

Tragzahlen

Achse	F_x [N]	F_y [N]		F_z [N]	M_x [Nm]	M_y [Nm]	M_z [Nm]
	Stat.	Stat.	Dyn.	Stat.	Stat.	Stat.	Stat.
Y-Achse	10989	258800	116833	258800	23939	105461	105461
Z-Achse	5714	258800	116833	258800	21998	76993	76993

Siehe Prüfung unter Statische Belastung und Lebensdauer auf Seite SL-2ff

Tab. 107

PAR 280/200

100 Kg — PC — 200 Kg
Hohe Taktrate — Niedrige Taktrate

Abmessungen PAR 280/200

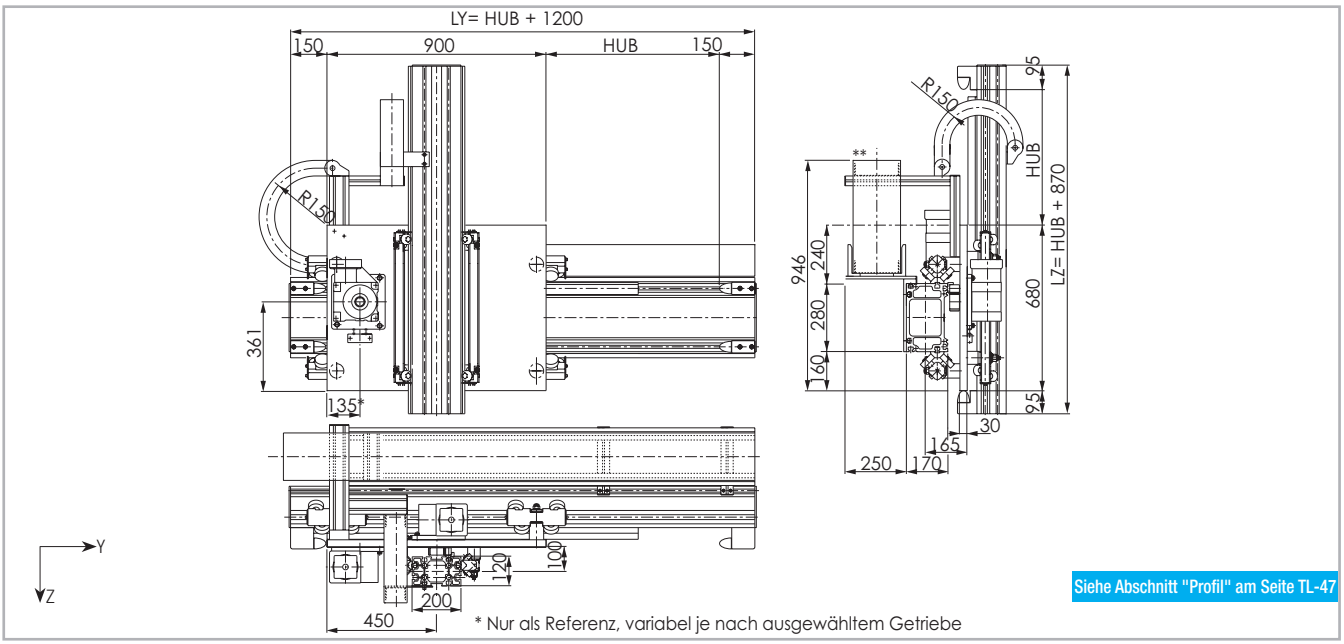

Die Sicherheits-Hublänge wird abhängig von den kundenspezifischen Anforderungen ermittelt
**Energiekette als Option erhältlich

Abb. 30

Technische Daten

	Achse	
	Y-Achse	Z-Achse
Maximale Hublänge [mm]	10800*1	2600
Max. Wiederholgenauigkeit [mm]	± 0,05	± 0,25*2
Maximale Geschwindigkeit [m/s]	3	3
Maximale Beschleunigung [m/s²]	4	4
Zahnstangen-Modul	m 4	m 3
Teilkreisdurchmesser des Ritzels [mm]	76,39 (106,1)	63,66 (89,13)
Vorschub des Laufwagens pro Ritzelumdrehung [mm]	240 (333,33)	200 (280)
Gewicht des Laufwagens [kg]	99	
Gewicht Hub Null [kg]	220	
Gewicht je 100 mm Hub [kg]	6,6	3,5
Schienengröße [mm]	55x25	35x16

*1) Durch Verwendung spezieller Rollon-Verbindungen können längere Hübe erreicht werden.
*2) Vergleichswert für einen Hub von 1000mm in Z-Richtung.

Tab. 108

Flächenträgheitsmomente der Aluminiumprofile

Achse	I_x [10^7 mm^4]	I_y [10^7 mm^4]	I_p [10^7 mm^4]
Y-Achse	12,646	4,829	17,475
Z-Achse	3,270	1,289	4,586

Tab. 109

Spezifikationen der Zahnstangen

Achse	Typ des Zahnstange	Zahnstangen-Modul	Qualität
Y-Achse	Schrägverzahnung, gehärtet, geschliffen	m 4	Q6
Z-Achse		m 3	

Tab. 110

PAR 280/200 - Y-Achse

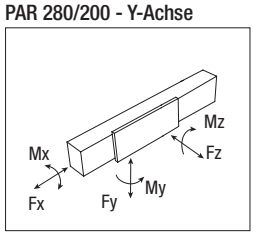

PAR 280/200 - Z-Achse

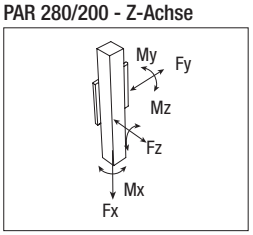

Tragzahlen

Achse	F_x [N]	F_y [N]		F_z [N]	M_x [Nm]	M_y [Nm]	M_z [Nm]
	Stat.	Stat.	Dyn.	Stat.	Stat.	Stat.	Stat.
Y-Achse	10989	29981	149063	29981	4197	12307	12307
Z-Achse	5714	7071	32964	7071	707	1867	1867

Siehe Prüfung unter Statische Belastung und Lebensdauer auf Seite SL-2ff

Tab. 111

PAS 280/200

100 Kg — PC — 200 Kg
Hohe Taktrate — Niedrige Taktrate

Abmessungen PAS 280/200

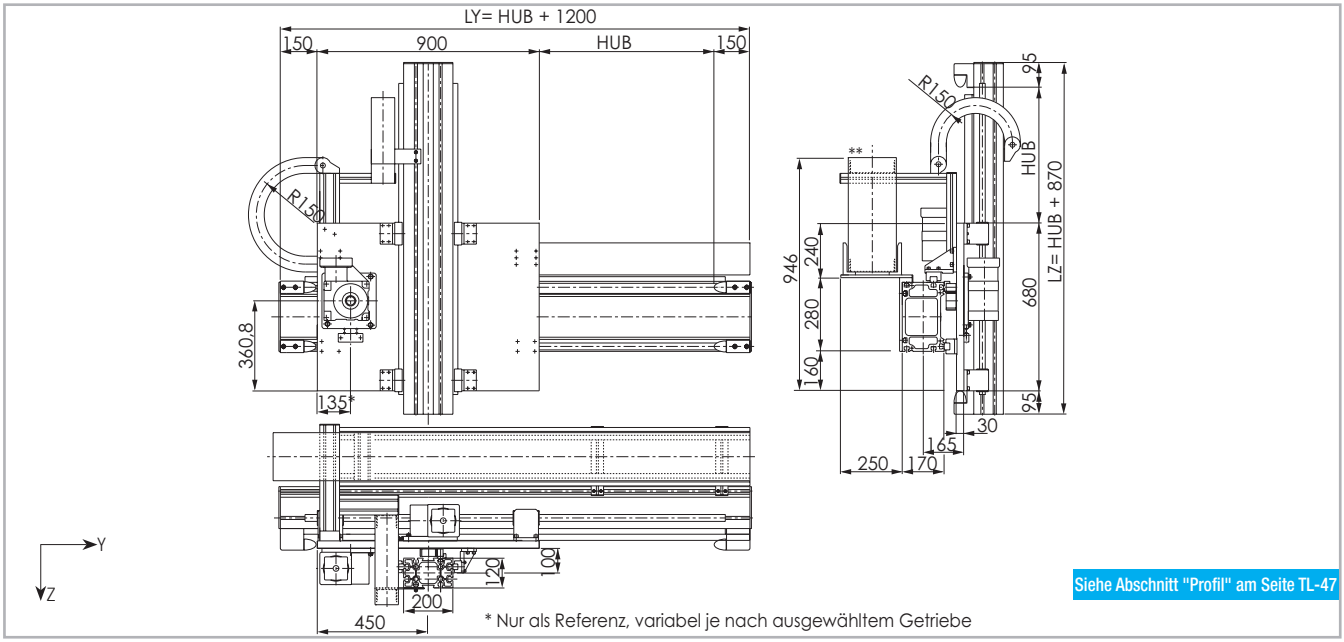

Siehe Abschnitt "Profil" am Seite TL-47

Die Sicherheits-Hublänge wird abhängig von den kundenspezifischen Anforderungen ermittelt
**Energiekette als Option erhältlich

Abb. 31

Technische Daten

	Achse	
	Y-Achse	Z-Achse
Maximale Hublänge [mm]	10800*1	2600
Max. Wiederholgenauigkeit [mm]	± 0,05	± 0,1*2
Maximale Geschwindigkeit [m/s]	3	3
Maximale Beschleunigung [m/s²]	4	4
Zahnstangen-Modul	m 4	m 3
Teilkreisdurchmesser des Ritzels [mm]	76,39 (106,1)	63,66 (89,13)
Vorschub des Laufwagens pro Ritzelumdrehung [mm]	240 (333,33)	200 (280)
Gewicht des Laufwagens [kg]	86	
Gewicht Hub Null [kg]	202	
Gewicht je 100 mm Hub [kg]	6,0	3,4
Schienengröße [mm]	30	25

*1) Durch Verwendung spezieller Rollon-Verbindungen können längere Hübe erreicht werden.
*2) Vergleichswert für einen Hub von 1000mm in Z-Richtung.

Tab. 112

Flächenträgheitsmomente der Aluminiumprofile

Achse	I_x [10^7 mm⁴]	I_y [10^7 mm⁴]	I_p [10^7 mm⁴]
Y-Achse	12,646	4,829	17,475
Z-Achse	3,270	1,289	4,586

Tab. 113

Spezifikationen der Zahnstangen

Achse	Typ des Zahnstange	Zahnstangen-Modul	Qualität
Y-Achse	Schrägverzahnung, gehärtet, geschliffen	m 4	Q6
Z-Achse		m 3	

Tab. 114

PAS 280/200 - Y-Achse

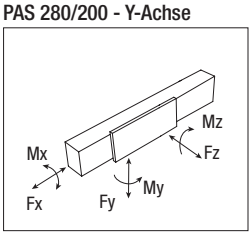

PAS 280/200 - Z-Achse

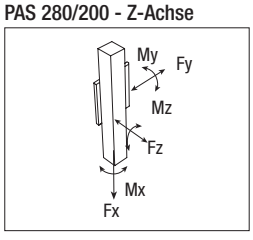

Tragzahlen

Achse	F_x [N]	F_y [N]		F_z [N]	M_x [Nm]	M_y [Nm]	M_z [Nm]
	Stat.	Stat.	Dyn.	Stat.	Stat.	Stat.	Stat.
Y-Achse	10989	266400	142231	266400	34632	105228	105228
Z-Achse	5714	258800	116833	258800	25880	76993	76993

Siehe Prüfung unter Statische Belastung und Lebensdauer auf Seite SL-2ff

Tab. 115

PAR 280/200P

100 Kg — PC — 400 Kg
Hohe Taktrate — Niedrige Taktrate

Abmessungen PAR 280/200P

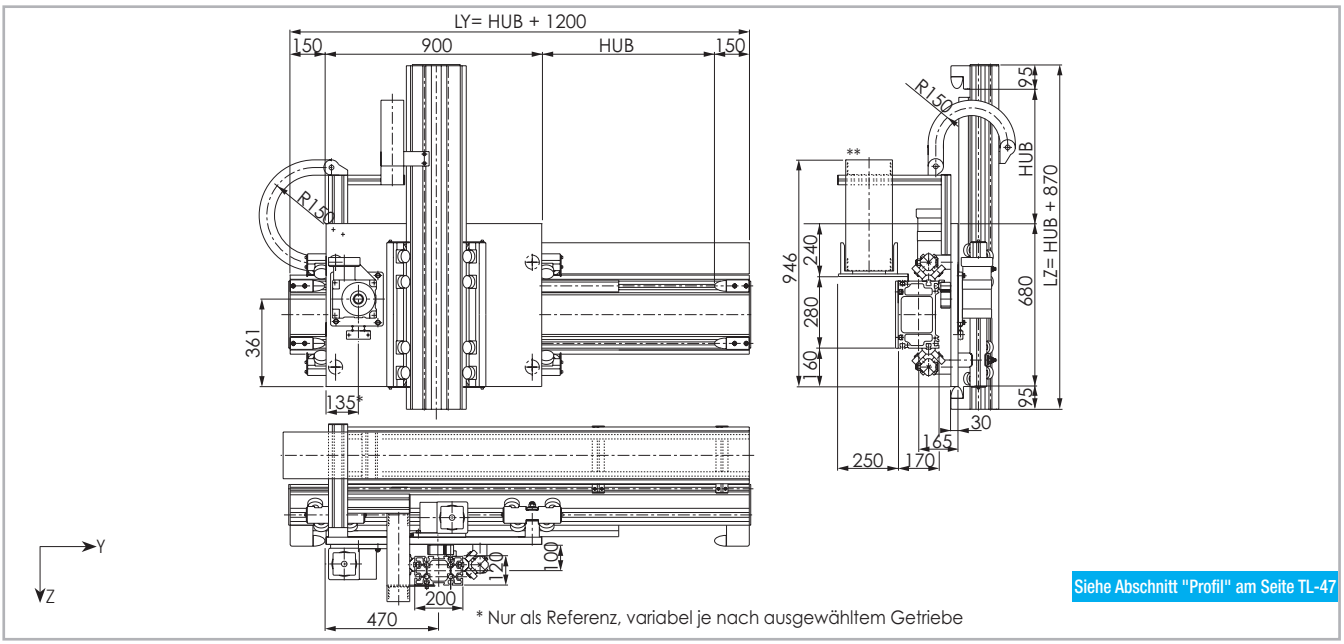

Siehe Abschnitt "Profil" am Seite TL-47

Die Sicherheits-Hublänge wird abhängig von den kundenspezifischen Anforderungen ermittelt
**Energiekette als Option erhältlich

Abb. 32

Technische Daten

	Achse	
	Y-Achse	Z-Achse
Maximale Hublänge [mm]	10800*1	2600
Max. Wiederholgenauigkeit [mm]	± 0,05	± 0,25*2
Maximale Geschwindigkeit [m/s]	3	2
Maximale Beschleunigung [m/s²]	4	3
Zahnstangen-Modul	m 4	m 4
Teilkreisdurchmesser des Ritzels [mm]	76,39 (106,1)	76,39 (106,1)
Vorschub des Laufwagens pro Ritzelumdrehung [mm]	240 (333,33)	240 (333,33)
Gewicht des Laufwagens [kg]	112	
Gewicht Hub Null [kg]	244	
Gewicht je 100 mm Hub [kg]	6,6	4,8
Schienengröße [mm]	55x25	55x25

*1) Durch Verwendung spezieller Rollon-Verbindungen können längere Hübe erreicht werden.
*2) Vergleichswert für einen Hub von 1000mm in Z-Richtung.

Tab. 116

Flächenträgheitsmomente der Aluminiumprofile

Achse	I_x [10^7 mm⁴]	I_y [10^7 mm⁴]	I_p [10^7 mm⁴]
Y-Achse	12,646	4,829	17,475
Z-Achse	3,270	1,289	4,586

Tab. 117

Spezifikationen der Zahnstangen

Achse	Typ des Zahnstange	Zahnstangen-Modul	Qualität
Y-Achse	Schrägverzahnung, gehärtet, geschliffen	m 4	Q6
Z-Achse		m 4	

Tab. 118

PAR 280/200P - Y-Achse

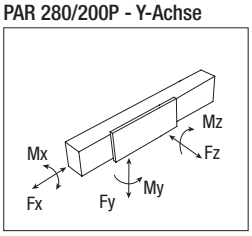

PAR 280/200P - Z-Achse

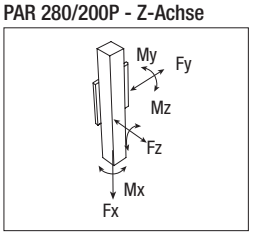

Tragzahlen

Achse	F_x [N]	F_y [N]		F_z [N]	M_x [Nm]	M_y [Nm]	M_z [Nm]
	Stat.	Stat.	Dyn.	Stat.	Stat.	Stat.	Stat.
Y-Achse	10989	29981	149063	29981	4197	12307	12307
Z-Achse	10989	24042	112593	24042	2404	4568	4568

Siehe Prüfung unter Statische Belastung und Lebensdauer auf Seite SL-2ff

Tab. 119

PAS 280/200P

100 Kg — PC — 400 Kg
Hohe Taktrate — Niedrige Taktrate

Abmessungen PAS 280/200P

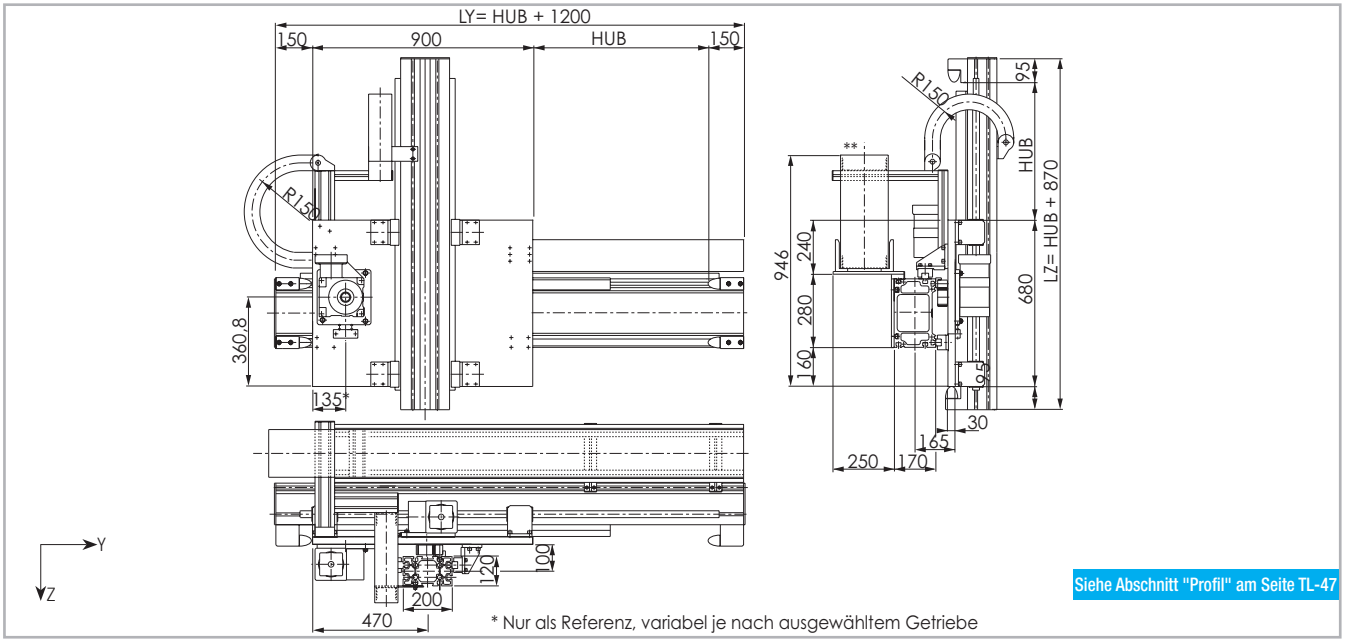

Siehe Abschnitt "Profil" am Seite TL-47

Die Sicherheits-Hublänge wird abhängig von den kundenspezifischen Anforderungen ermittelt
**Energiekette als Option erhältlich

Abb. 33

Technische Daten

	Achse	
	Y-Achse	Z-Achse
Maximale Hublänge [mm]	10800*1	2600
Max. Wiederholgenauigkeit [mm]	± 0,05	± 0,1*2
Maximale Geschwindigkeit [m/s]	3	2
Maximale Beschleunigung [m/s²]	4	3
Zahnstangen-Modul	m 4	m 4
Teilkreisdurchmesser des Ritzels [mm]	76,39 (106,1)	76,39 (106,1)
Vorschub des Laufwagens pro Ritzelumdrehung [mm]	240 (333,33)	240 (333,33)
Gewicht des Laufwagens [kg]	105	
Gewicht Hub Null [kg]	217	
Gewicht je 100 mm Hub [kg]	6,0	3,9
Schienengröße [mm]	30	25

*1) Durch Verwendung spezieller Rollon-Verbindungen können längere Hübe erreicht werden.
*2) Vergleichswert für einen Hub von 1000mm in Z-Richtung.

Tab. 120

Flächenträgheitsmomente der Aluminiumprofile

Achse	I_x [10^7 mm⁴]	I_y [10^7 mm⁴]	I_p [10^7 mm⁴]
Y-Achse	12,646	4,829	17,475
Z-Achse	3,270	1,289	4,586

Tab. 121

Spezifikationen der Zahnstangen

Achse	Typ des Zahnstange	Zahnstangen-Modul	Qualität
Y-Achse	Schrägverzahnung, gehärtet, geschliffen	m 4	Q6
Z-Achse		m 4	

Tab. 122

PAS 280/200P - Y-Achse

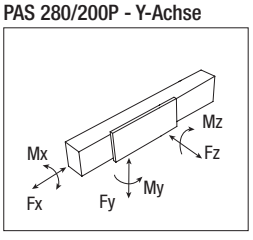

PAS 280/200P - Z-Achse

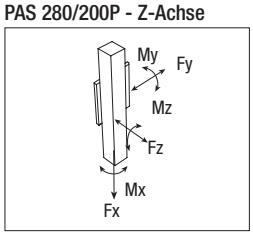

Tragzahlen

Achse	F_x [N]	F_y [N]		F_z [N]	M_x [Nm]	M_y [Nm]	M_z [Nm]
	Stat.	Stat.	Dyn.	Stat.	Stat.	Stat.	Stat.
Y-Achse	10989	266400	142231	266400	34632	105228	105228
Z-Achse	10989	258800	116833	258800	25880	76993	76993

Siehe Prüfung unter Statische Belastung und Lebensdauer auf Seite SL-2ff

Tab. 123

PAR 280/200E

100 Kg — PC — 300 Kg
Hohe Taktrate — Niedrige Taktrate

Abmessungen PAR 280/200E

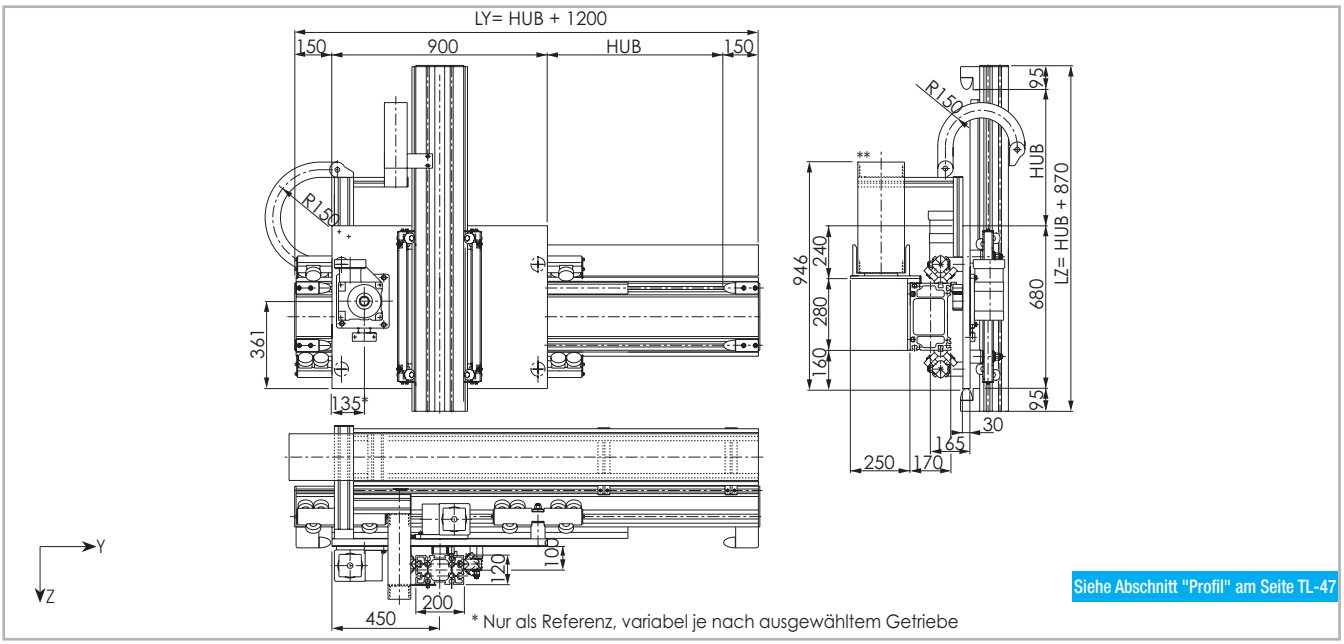

Siehe Abschnitt "Profil" am Seite TL-47

Die Sicherheits-Hublänge wird abhängig von den kundenspezifischen Anforderungen ermittelt

Abb. 34

Technische Daten

	Achse	
	Y-Achse	Z-Achse
Maximale Hublänge [mm]	10800*1	2600
Max. Wiederholgenauigkeit [mm]	± 0,1	± 0,25*2
Maximale Geschwindigkeit [m/s]	2,5	2
Maximale Beschleunigung [m/s²]	2,5	3
Zahnstangen-Modul	m 4	m 3
Teilkreisdurchmesser des Ritzels [mm]	76,39 (106,1)	63,66 (89,13)
Vorschub des Laufwagens pro Ritzelumdrehung [mm]	240 (333,33)	200 (280)
Gewicht des Laufwagens [kg]	111	
Gewicht Hub Null [kg]	232	
Gewicht je 100 mm Hub [kg]	6,6	3,5
Schienengröße [mm]	55x25	35x16

*1) Durch Verwendung spezieller Rollon-Verbindungen können längere Hübe erreicht werden.
*2) Vergleichswert für einen Hub von 1000mm in Z-Richtung.

Tab. 124

Flächenträgheitsmomente der Aluminiumprofile

Achse	I_x [10^7 mm⁴]	I_y [10^7 mm⁴]	I_p [10^7 mm⁴]
Y-Achse	12,646	4,829	17,475
Z-Achse	3,270	1,289	4,586

Tab. 125

Spezifikationen der Zahnstangen

Achse	Typ des Zahnstange	Zahnstangen-Modul	Qualität
Y-Achse	Schrägverzahnung, gehärtet, geschliffen	m 4	Q6
Z-Achse		m 3	

Tab. 126

PAR 280/200E - Y-Achse

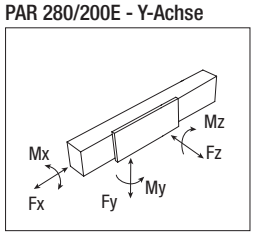

PAR 280/200E - Z-Achse

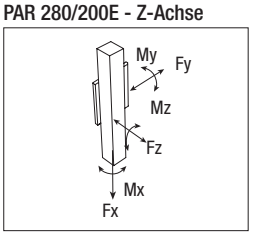

Tragzahlen

Achse	F_x [N]	F_y [N]		F_z [N]	M_x [Nm]	M_y [Nm]	M_z [Nm]
	Stat.	Stat.	Dyn.	Stat.	Stat.	Stat.	Stat.
Y-Achse	10989	29981	149063	29981	8395	11108	11108
Z-Achse	5714	7071	32964	7071	707	1867	1867

Siehe Prüfung unter Statische Belastung und Lebensdauer auf Seite SL-2ff

Tab. 127

PAS 280/200E

100 Kg — PC — 300 Kg
Hohe Taktrate — Niedrige Taktrate

Abmessungen PAS 280/200E

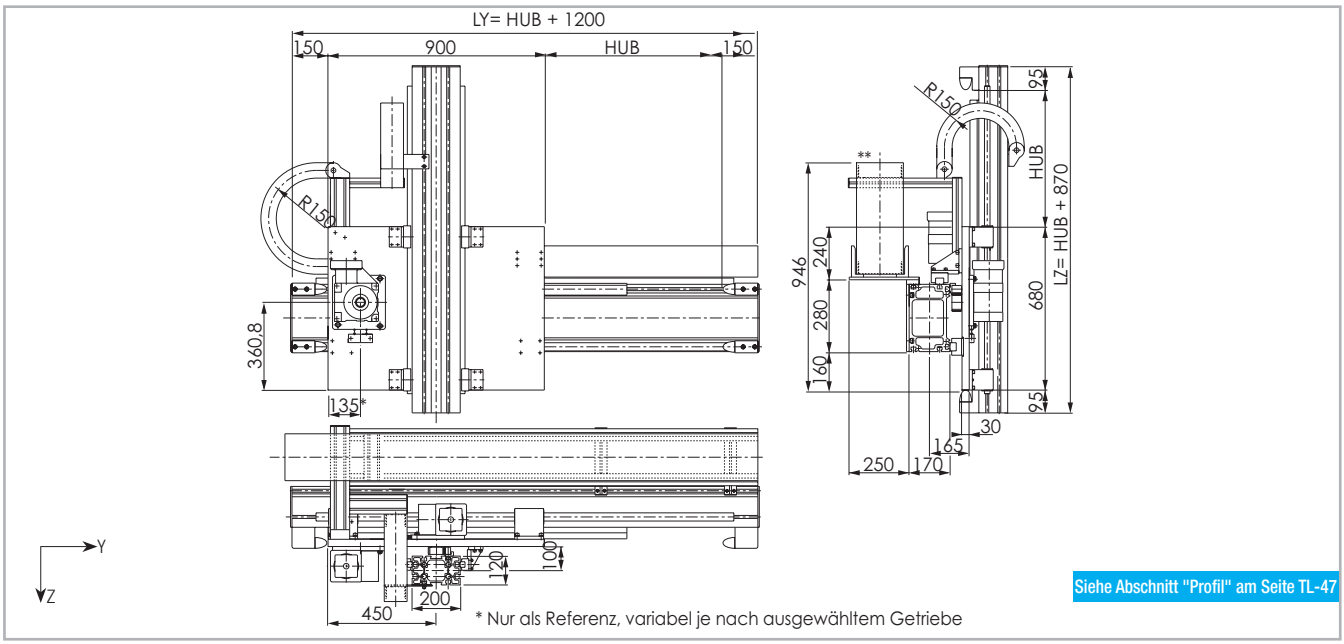

Siehe Abschnitt "Profil" am Seite TL-47

Die Sicherheits-Hublänge wird abhängig von den kundenspezifischen Anforderungen ermittelt
**Energiekette als Option erhältlich

Abb. 35

Technische Daten

	Achse	
	Y-Achse	Z-Achse
Maximale Hublänge [mm]	10800*1	2600
Max. Wiederholgenauigkeit [mm]	± 0,1	± 0,1*2
Maximale Geschwindigkeit [m/s]	2,5	2
Maximale Beschleunigung [m/s²]	2,5	3
Zahnstangen-Modul	m 4	m 3
Teilkreisdurchmesser des Ritzels [mm]	76,39 (106,1)	63,66 (89,13)
Vorschub des Laufwagens pro Ritzelumdrehung [mm]	240 (333,33)	200 (280)
Gewicht des Laufwagens [kg]	102	
Gewicht Hub Null [kg]	220	
Gewicht je 100 mm Hub [kg]	6,4	3,4
Schienengröße [mm]	35	25

*1) Durch Verwendung spezieller Rollon-Verbindungen können längere Hübe erreicht werden.
*2) Vergleichswert für einen Hub von 1000mm in Z-Richtung.

Tab. 128

Flächenträgheitsmomente der Aluminiumprofile

Achse	I_x [10^7 mm⁴]	I_y [10^7 mm⁴]	I_p [10^7 mm⁴]
Y-Achse	12,646	4,829	17,475
Z-Achse	3,270	1,289	4,586

Tab. 129

Spezifikationen der Zahnstangen

Achse	Typ des Zahnstange	Zahnstangen-Modul	Qualität
Y-Achse	Schrägverzahnung, gehärtet, geschliffen	m 4	Q6
Z-Achse		m 3	

Tab. 130

PAS 280/200E - Y-Achse

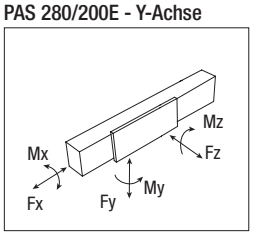

PAS 280/200E - Z-Achse

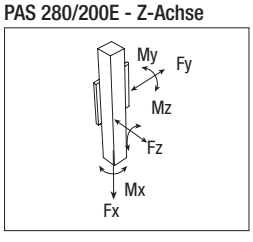

Tragzahlen

Achse	F_x [N]	F_y [N]		F_z [N]	M_x [Nm]	M_y [Nm]	M_z [Nm]
	Stat.	Stat.	Dyn.	Stat.	Stat.	Stat.	Stat.
Y-Achse	10989	386400	197790	386400	50232	150310	150310
Z-Achse	5714	258800	116833	258800	25880	76993	76993

Siehe Prüfung unter Statische Belastung und Lebensdauer auf Seite SL-2ff

Tab. 131

PAR 280/220

250 Kg — PC — 600 Kg
Hohe Taktrate — Niedrige Taktrate

Abmessungen PAR 280/220

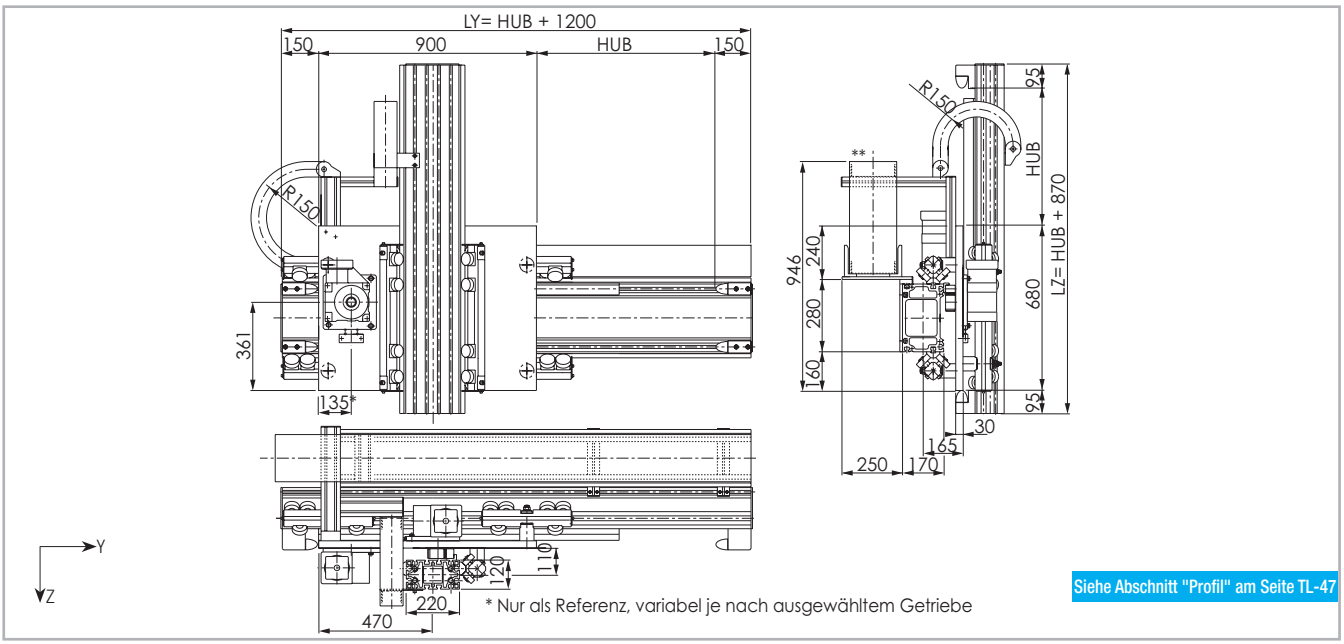

Die Sicherheits-Hublänge wird abhängig von den kundenspezifischen Anforderungen ermittelt
**Energiekette als Option erhältlich

Abb. 36

Technische Daten

	Achse	
	Y-Achse	Z-Achse
Maximale Hublänge [mm]	10800*1	2800
Max. Wiederholgenauigkeit [mm]*1	± 0,1	± 0,25*2
Maximale Geschwindigkeit [m/s]	2	2
Maximale Beschleunigung [m/s²]	2	2
Zahnstangen-Modul	m 4	m 4
Teilkreisdurchmesser des Ritzels [mm]	76,39 (106,1)	76,39 (106,1)
Vorschub des Laufwagens pro Ritzelumdrehung [mm]	240 (333,33)	240 (333,33)
Gewicht des Laufwagens [kg]	122	
Gewicht Hub Null [kg]	260	
Gewicht je 100 mm Hub [kg]	6,6	5,2
Schienengröße [mm]	55x25	55x25

*1) Durch Verwendung spezieller Rollon-Verbindungen können längere Hübe erreicht werden.
*2) Vergleichswert für einen Hub von 1000mm in Z-Richtung.

Tab. 132

Flächenträgheitsmomente der Aluminiumprofile

Achse	I_x [10^7 mm^4]	I_y [10^7 mm^4]	I_p [10^7 mm^4]
Y-Achse	12,646	4,829	17,475
Z-Achse	4,625	1,559	6,184

Tab. 133

Spezifikationen der Zahnstangen

Achse	Typ des Zahnstange	Zahnstangen-Modul	Qualität
Y-Achse	Schrägverzahnung, gehärtet, geschliffen	m 4	Q6
Z-Achse		m 4	

Tab. 134

PAR 280/220 - Y-Achse

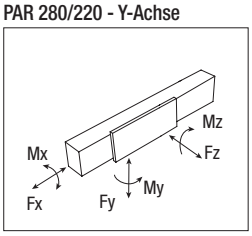

PAR 280/220 - Z-Achse

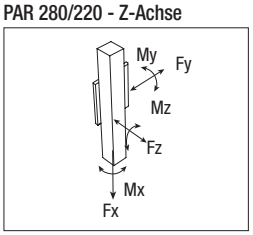

Tragzahlen

Achse	F_x [N]	F_y [N]		F_z [N]	M_x [Nm]	M_y [Nm]	M_z [Nm]
	Stat.	Stat.	Dyn.	Stat.	Stat.	Stat.	Stat.
Y-Achse	10989	29981	149063	29981	8395	12307	12307
Z-Achse	10989	24042	112593	24042	3298	4568	4568

Siehe Prüfung unter Statische Belastung und Lebensdauer auf Seite SL-2ff

Tab. 135

PAS 280/220

250 Kg — PC — 600 Kg
Hohe Taktrate — Niedrige Taktrate

Abmessungen PAS 280/220

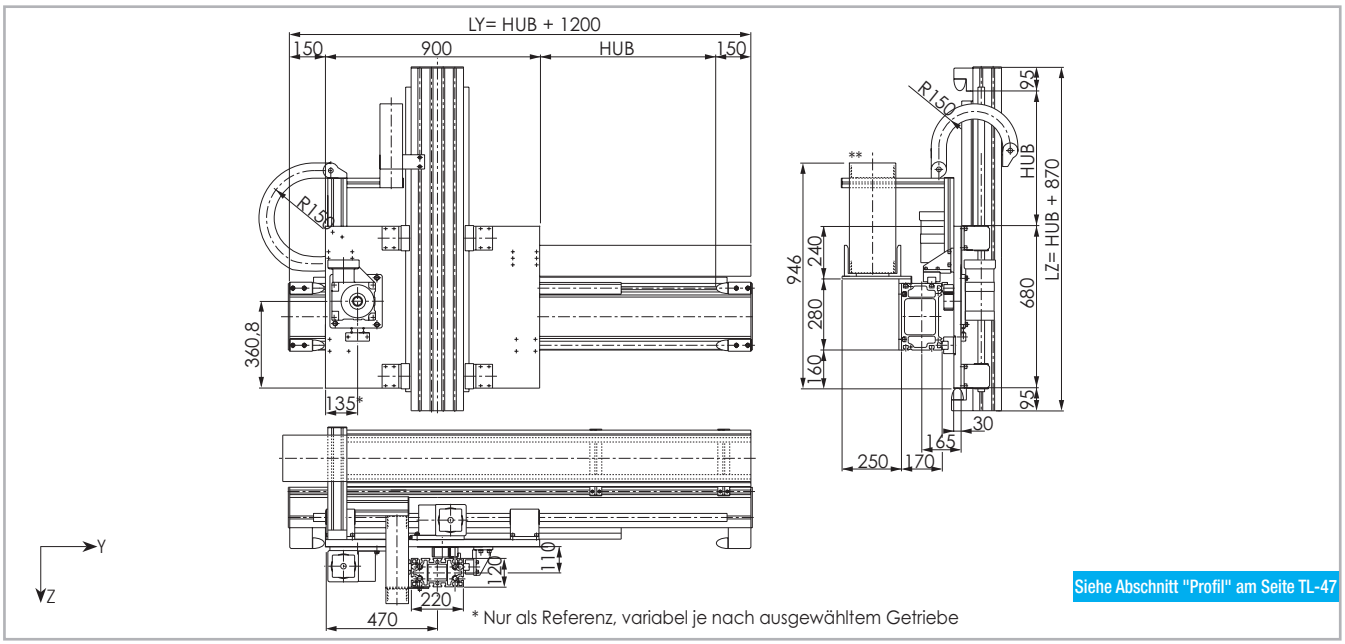

Siehe Abschnitt "Profil" am Seite TL-47

Die Sicherheits-Hublänge wird abhängig von den kundenspezifischen Anforderungen ermittelt
**Energiekette als Option erhältlich

Abb. 37

Technische Daten

	Achse	
	Y-Achse	Z-Achse
Maximale Hublänge [mm]	10800*1	2800
Max. Wiederholgenauigkeit [mm]	± 0,1	± 0,15*2
Maximale Geschwindigkeit [m/s]	2	2
Maximale Beschleunigung [m/s²]	2	2
Zahnstangen-Modul	m 4	m 4
Teilkreisdurchmesser des Ritzels [mm]	76,39 (106,1)	76,39 (106,1)
Vorschub des Laufwagens pro Ritzelumdrehung [mm]	240 (333,33)	240 (333,33)
Gewicht des Laufwagens [kg]	102	
Gewicht Hub Null [kg]	234	
Gewicht je 100 mm Hub [kg]	6,4	4,6
Schienengröße [mm]	35	30

*1) Durch Verwendung spezieller Rollon-Verbindungen können längere Hübe erreicht werden.
*2) Vergleichswert für einen Hub von 1000mm in Z-Richtung.

Tab. 136

Flächenträgheitsmomente der Aluminiumprofile

Achse	I_x [10^7 mm⁴]	I_y [10^7 mm⁴]	I_p [10^7 mm⁴]
Y-Achse	12,646	4,829	17,475
Z-Achse	4,625	1,559	6,184

Tab. 137

Spezifikationen der Zahnstangen

Achse	Typ des Zahnstange	Zahnstan-gen-Modul	Qualität
Y-Achse	Schrägverzahnung, gehärtet, geschliffen	m 4	Q6
Z-Achse		m 4	

Tab. 138

PAS 280/220 - Y-Achse

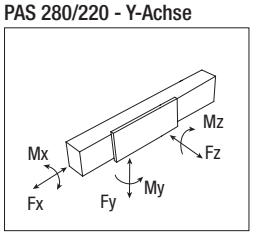

PAS 280/220 - Z-Achse

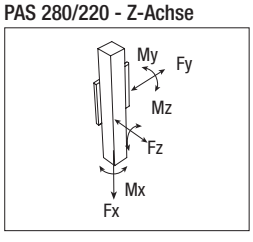

Tragzahlen

Achse	F_x [N]	F_y [N]		F_z [N]	M_x [Nm]	M_y [Nm]	M_z [Nm]
	Stat.	Stat.	Dyn	Stat.	Stat.	Stat.	Stat.
Y-Achse	10989	386400	197790	386400	50232	150310	150310
Z-Achse	10989	266400	142231	266400	29304	77256	77256

Siehe Prüfung unter Statische Belastung und Lebensdauer auf Seite SL-2ff

Tab. 139

PAR 360/220

300 Kg — PC — 600 Kg
Hohe Taktrate — Niedrige Taktrate

Abmessungen PAR 360/220

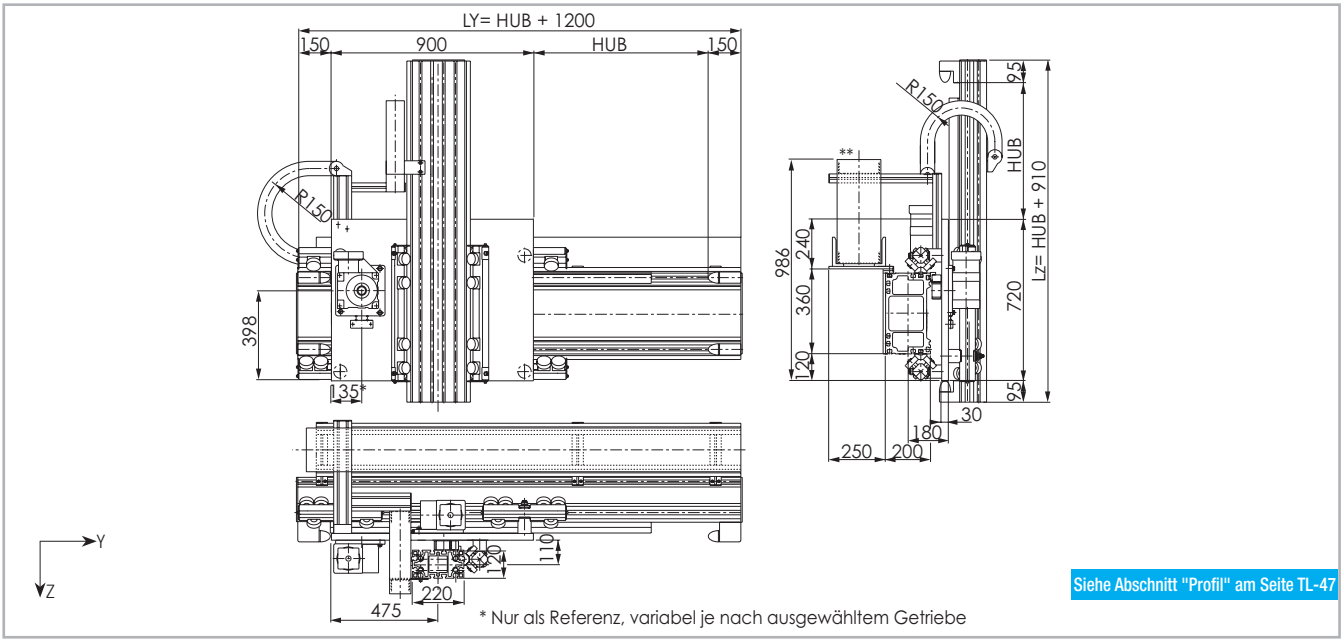

Siehe Abschnitt "Profil" am Seite TL-47

Die Sicherheits-Hublänge wird abhängig von den kundenspezifischen Anforderungen ermittelt
**Energiekette als Option erhältlich

Abb. 38

Technische Daten

	Achse	
	Y-Achse	Z-Achse
Maximale Hublänge [mm]	10800*1	2800
Max. Wiederholgenauigkeit [mm]	± 0,1	± 0,25*2
Maximale Geschwindigkeit [m/s]	2,5	2
Maximale Beschleunigung [m/s²]	2	2
Zahnstangen-Modul	m 4	m 4
Teilkreisdurchmesser des Ritzels [mm]	76,39 (106,1)	76,39 (106,1)
Vorschub des Laufwagens pro Ritzelumdrehung [mm]	240 (333,33)	240 (333,33)
Gewicht des Laufwagens [kg]	122	
Gewicht Hub Null [kg]	283	
Gewicht je 100 mm Hub [kg]	8,5	5,2
Schienengröße [mm]	55x25	55x25

*1) Durch Verwendung spezieller Rollon-Verbindungen können längere Hübe erreicht werden.
*2) Vergleichswert für einen Hub von 1000mm in Z-Richtung.

Tab. 140

Flächenträgheitsmomente der Aluminiumprofile

Achse	I_x [10^7 mm^4]	I_y [10^7 mm^4]	I_p [10^7 mm^4]
Y-Achse	31,721	10,329	42,050
Z-Achse	4,625	1,559	6,184

Tab. 141

Spezifikationen der Zahnstangen

Achse	Typ des Zahnstange	Zahnstan-gen-Modul	Qualität
Y-Achse	Schrägverzahnung, gehärtet, geschliffen	m 4	Q6
Z-Achse		m 4	

Tab. 142

PAR 360/220 - Y-Achse

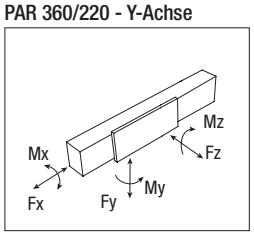

PAR 360/220 - Z-Achse

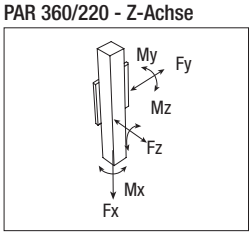

Tragzahlen

Achse	F_x [N]	F_y [N]		F_z [N]	M_x [Nm]	M_y [Nm]	M_z [Nm]
	Stat.	Stat.	Dyn.	Stat.	Stat.	Stat.	Stat.
Y-Achse	10989	29981	149063	29981	10793	11108	11108
Z-Achse	10989	24042	112593	24042	3298	4568	4568

Siehe Prüfung unter Statische Belastung und Lebensdauer auf Seite SL-2ff

Tab. 143

PAS 360/220

300 Kg — PC — 600 Kg
Hohe Taktrate — Niedrige Taktrate

Abmessungen PAS 360/220

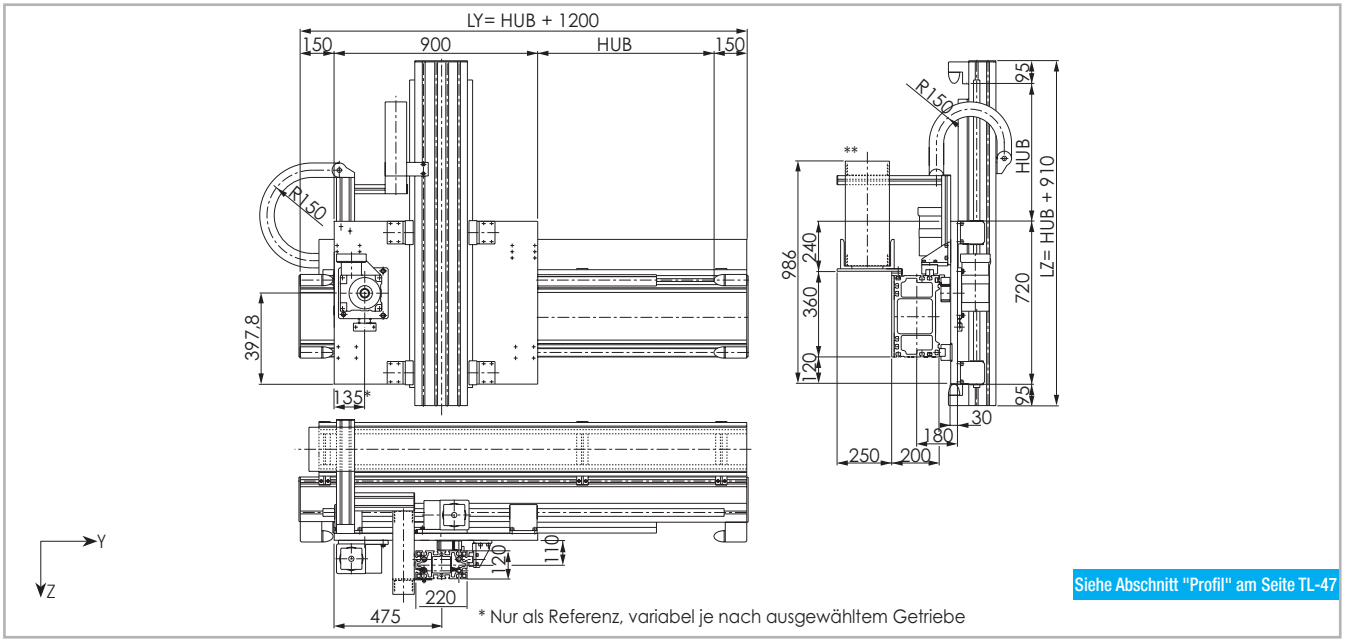

Die Sicherheits-Hublänge wird abhängig von den kundenspezifischen Anforderungen ermittelt
**Energiekette als Option erhältlich

Abb. 39

Technische Daten

	Achse	
	Y-Achse	Z-Achse
Maximale Hublänge [mm]	10800*1	2800
Max. Wiederholgenauigkeit [mm]	± 0,1	± 0,15*2
Maximale Geschwindigkeit [m/s]	2,5	2
Maximale Beschleunigung [m/s²]	2	2
Zahnstangen-Modul	m 4	m 4
Teilkreisdurchmesser des Ritzels [mm]	76,39 (106,1)	76,39 (106,1)
Vorschub des Laufwagens pro Ritzelumdrehung [mm]	240 (333,33)	240 (333,33)
Gewicht des Laufwagens [kg]	102	
Gewicht Hub Null [kg]	260	
Gewicht je 100 mm Hub [kg]	8,3	4,6
Schienengröße [mm]	35	30

*1) Durch Verwendung spezieller Rollon-Verbindungen können längere Hübe erreicht werden.
*2) Vergleichswert für einen Hub von 1000mm in Z-Richtung.

Tab. 144

Flächenträgheitsmomente der Aluminiumprofile

Achse	I_x [10^7 mm⁴]	I_y [10^7 mm⁴]	I_p [10^7 mm⁴]
Y-Achse	31,721	10,329	42,050
Z-Achse	4,625	1,559	6,184

Tab. 145

Spezifikationen der Zahnstangen

Achse	Typ des Zahnstange	Zahnstangen-Modul	Qualität
Y-Achse	Schrägverzahnung, gehärtet, geschliffen	m 4	Q6
Z-Achse		m 4	

Tab. 146

PAS 360/220 - Y-Achse

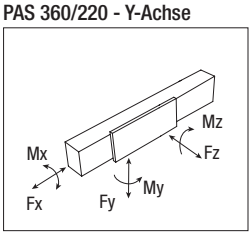

PAS 360/220 - Z-Achse

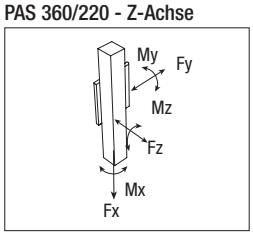

Tragzahlen

Achse	F_x [N]	F_y [N]		F_z [N]	M_x [Nm]	M_y [Nm]	M_z [Nm]
	Stat.	Stat.	Dyn.	Stat.	Stat.	Stat.	Stat.
Y-Achse	10989	386400	197790	386400	65688	150310	150310
Z-Achse	10989	266400	142231	266400	29304	82584	82584

Siehe Prüfung unter Statische Belastung und Lebensdauer auf Seite SL-2ff

Tab. 147

PAR 360/280

400 Kg — PC — 800 Kg
Hohe Taktrate — Niedrige Taktrate

Abmessungen PAR 360/280

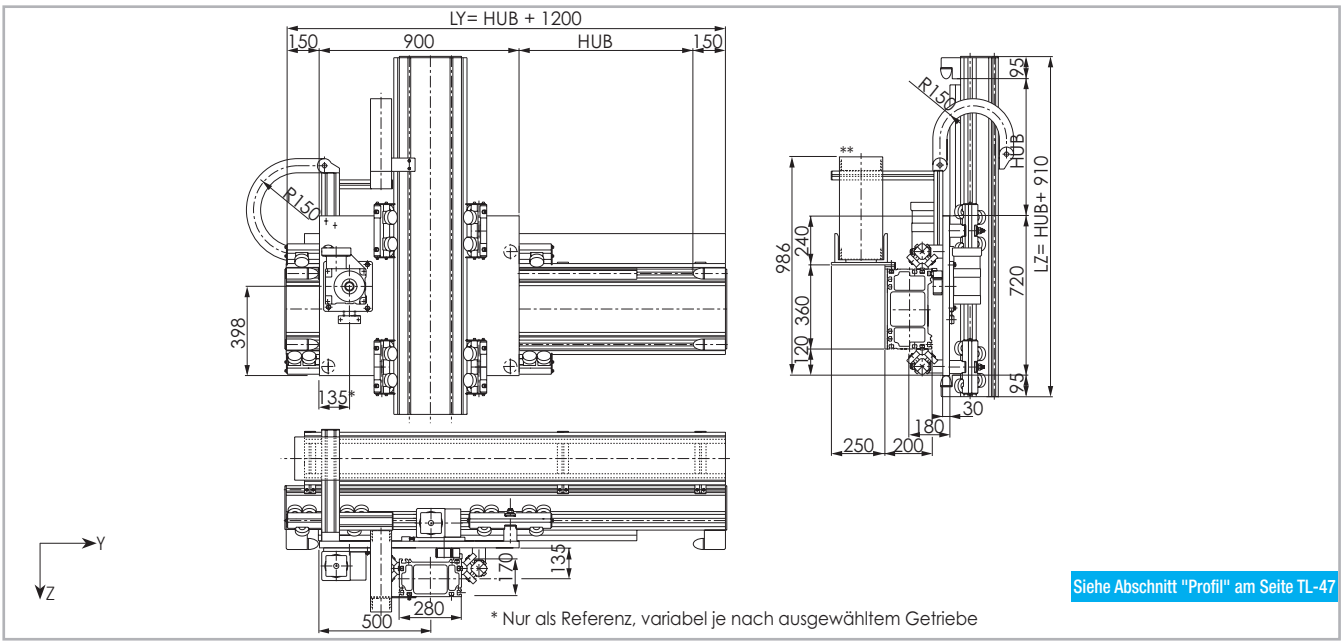

Die Sicherheits-Hublänge wird abhängig von den kundenspezifischen Anforderungen ermittelt
**Energiekette als Option erhältlich

Abb. 40

Technische Daten

	Achse	
	Y-Achse	Z-Achse
Maximale Hublänge [mm]	10800*1	3000
Max. Wiederholgenauigkeit [mm]	± 0,1	± 0,25*2
Maximale Geschwindigkeit [m/s]	2	2
Maximale Beschleunigung [m/s²]	2	2
Zahnstangen-Modul	m 4	m 4
Teilkreisdurchmesser des Ritzels [mm]	76,39 (106,1)	76,39 (106,1)
Vorschub des Laufwagens pro Ritzelumdrehung [mm]	240 (333,33)	240 (333,33)
Gewicht des Laufwagens [kg]	122	
Gewicht Hub Null [kg]	300	
Gewicht je 100 mm Hub [kg]	8,5	6,6
Schienengröße [mm]	55x25	55x25

*1) Durch Verwendung spezieller Rollon-Verbindungen können längere Hübe erreicht werden.
*2) Vergleichswert für einen Hub von 1000mm in Z-Richtung.

Tab. 148

Flächenträgheitsmomente der Aluminiumprofile

Achse	I_x [10^7 mm^4]	I_y [10^7 mm^4]	I_p [10^7 mm^4]
Y-Achse	31,721	10,329	42,050
Z-Achse	4,625	1,559	6,184

Tab. 149

Spezifikationen der Zahnstangen

Achse	Typ des Zahnstange	Zahnstangen-Modul	Qualität
Y-Achse	Schrägverzahnung, gehärtet, geschliffen	m 4	Q6
Z-Achse		m 4	

Tab. 150

PAR 360/280 - Y-Achse

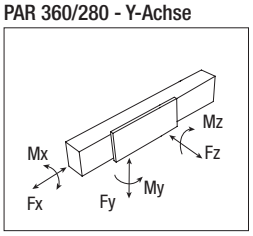

PAR 360/280 - Z-Achse

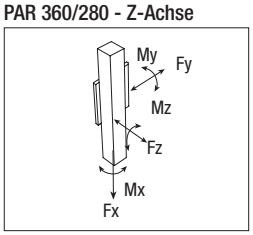

Tragzahlen

Achse	F_x [N]	F_y [N]		F_z [N]	M_x [Nm]	M_y [Nm]	M_z [Nm]
	Stat.	Stat.	Dyn.	Stat.	Stat.	Stat.	Stat.
Y-Achse	10989	29981	149063	29981	10793	11108	11108
Z-Achse	10989	29981	149063	29981	4197	9189	9189

Siehe Prüfung unter Statische Belastung und Lebensdauer auf Seite SL-2ff

Tab. 151

PAS 360/280

400 Kg — PC — 800 Kg
Hohe Taktrate — Niedrige Taktrate

Abmessungen PAS 360/280

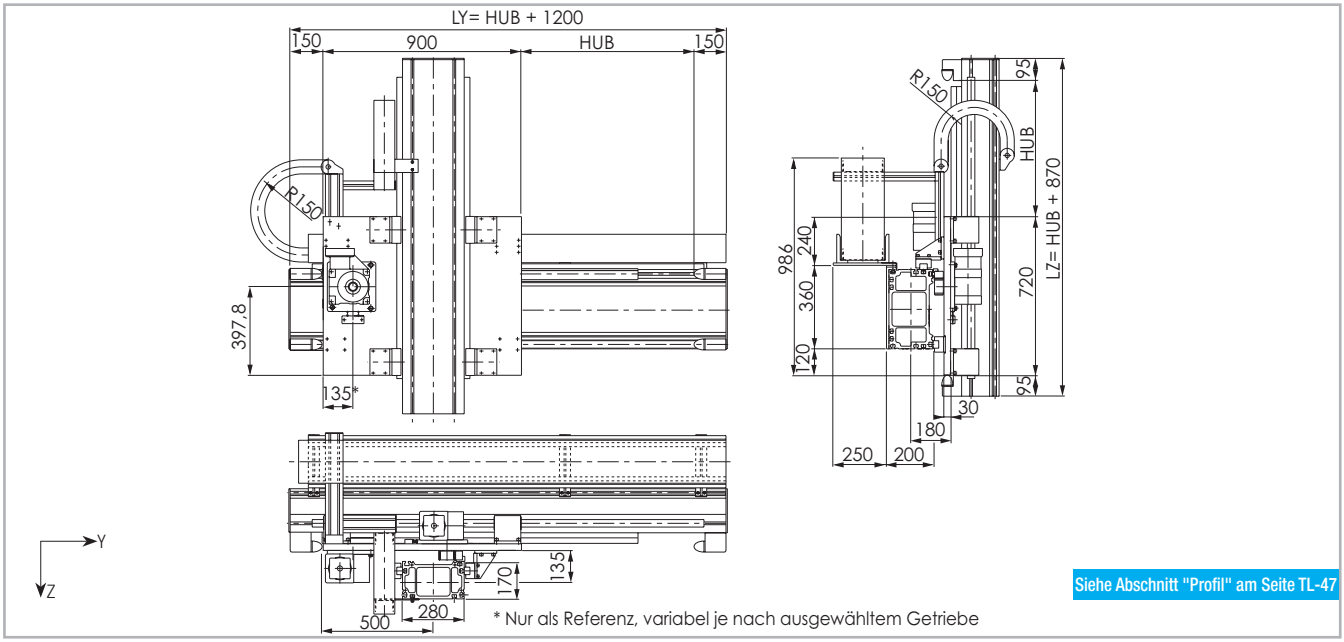

Siehe Abschnitt "Profil" am Seite TL-47

Die Sicherheits-Hublänge wird abhängig von den kundenspezifischen Anforderungen ermittelt
**Energiekette als Option erhältlich

Abb. 41

Technische Daten

	Achse	
	Y-Achse	Z-Achse
Maximale Hublänge [mm]	10800*1	3000
Max. Wiederholgenauigkeit [mm]	± 0,1	± 0,15*2
Maximale Geschwindigkeit [m/s]	2	2
Maximale Beschleunigung [m/s²]	2	2
Zahnstangen-Modul	m 4	m 4
Teilkreisdurchmesser des Ritzels [mm]	76,39 (106,1)	76,39 (106,1)
Vorschub des Laufwagens pro Ritzelumdrehung [mm]	240 (333,33)	240 (333,33)
Gewicht des Laufwagens [kg]	102	
Gewicht Hub Null [kg]	275	
Gewicht je 100 mm Hub [kg]	8,3	6,4
Schienengröße [mm]	35	35

*1) Durch Verwendung spezieller Rollon-Verbindungen können längere Hübe erreicht werden.
*2) Vergleichswert für einen Hub von 1000mm in Z-Richtung.

Tab. 152

Flächenträgheitsmomente der Aluminiumprofile

Achse	I_x [10^7 mm⁴]	I_y [10^7 mm⁴]	I_p [10^7 mm⁴]
Y-Achse	31,721	10,329	42,050
Z-Achse	12,646	4,829	17,475

Tab. 153

Spezifikationen der Zahnstangen

Achse	Typ des Zahnstange	Zahnstangen-Modul	Qualität
Y-Achse	Schrägverzahnung, gehärtet, geschliffen	m 4	Q6
Z-Achse		m 4	

Tab. 154

PAS 360/280 - Y-Achse

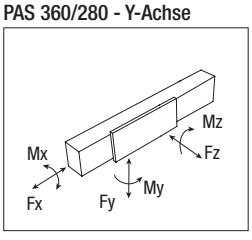

PAS 360/280 - Z-Achse

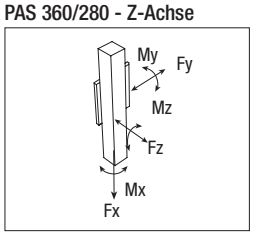

Tragzahlen

Achse	F_x [N]	F_y [N]		F_z [N]	M_x [Nm]	M_y [Nm]	M_z [Nm]
	Stat.	Stat.	Dyn.	Stat.	Stat.	Stat.	Stat.
Y-Achse	10989	386400	197790	386400	65688	150310	150310
Z-Achse	10989	386400	197790	386400	54096	115534	115534

Siehe Prüfung unter Statische Belastung und Lebensdauer auf Seite SL-2ff

Tab. 155

Profil-Spezifikationen

Mittlere Profile

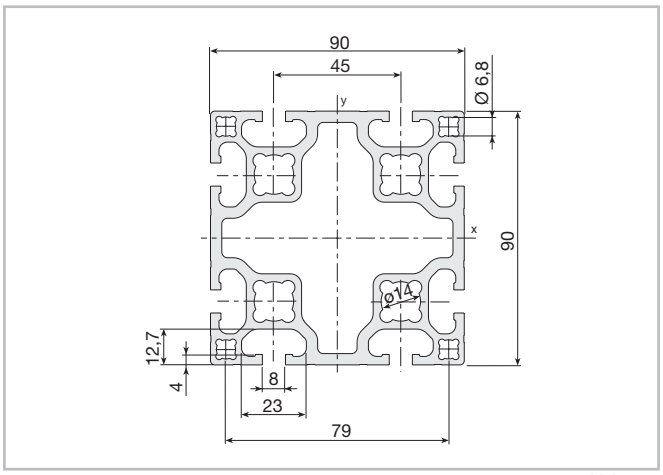

Abb. 42

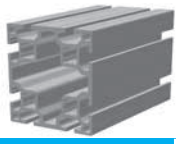

Profil 90X90	
Gewicht [Kg/m]	6
Max. Länge [mm]	6000
Trägheitsmoment Ix [10^7 mm^4]	0.197
Trägheitsmoment Iy [10^7 mm^4]	0.195
Polares Trägheitsmoment Ip [10^7 mm^4]	0.392
Biege-Widerstandsmoment Wx [mm^3]	45040
Biege-Widerstandsmoment Wy [mm^3]	45040

Tab. 156

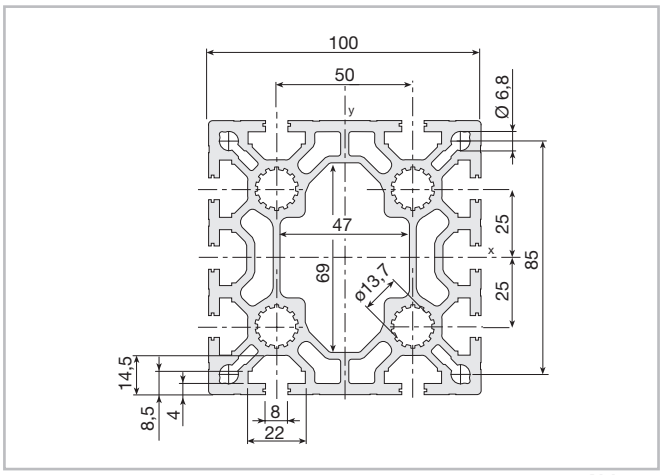

Abb. 43

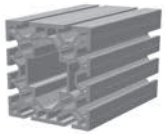

Profil 100x100	
Gewicht [Kg/m]	9.5
Max. Länge [mm]	6000
Trägheitsmoment Ix [10^7 mm^4]	0.364
Trägheitsmoment Iy [10^7 mm^4]	0.346
Polares Trägheitsmoment Ip [10^7 mm^4]	0.709
Biege-Widerstandsmoment Wx [mm^3]	76000
Biege-Widerstandsmoment Wy [mm^3]	73000

Tab. 157

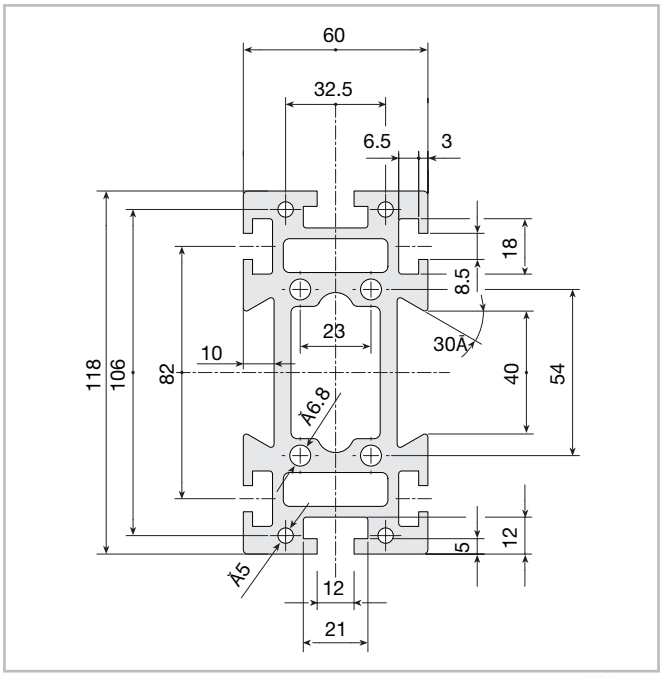

Abb. 44

Profil 118x60	
Gewicht [Kg/m]	7.89
Max. Länge [mm]	10000
Trägheitsmoment Ix [10^7 mm^4]	0.432
Trägheitsmoment Iy [10^7 mm^4]	0.101
Polares Trägheitsmoment Ip [10^7 mm^4]	0.533
Biege-Widerstandsmoment Wx [mm^3]	73263
Biege-Widerstandsmoment Wy [mm^3]	33714

Tab. 158

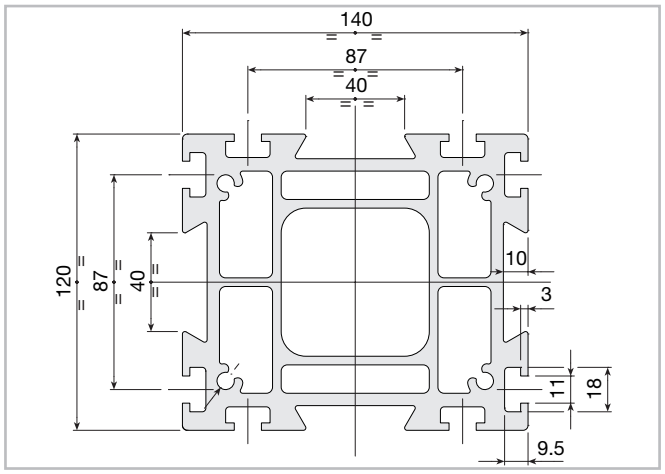

Abb. 45

Profil 140x120	
Gewicht [Kg/m]	14.6
Max. Länge [mm]	10000
Trägheitsmoment Ix [10^7 mm^4]	1.148
Trägheitsmoment Iy [10^7 mm^4]	0.892
Polares Trägheitsmoment Ip [10^7 mm^4]	2.040
Biege-Widerstandsmoment Wx [mm^3]	191372
Biege-Widerstandsmoment Wy [mm^3]	127421

Tab. 159

Traglast der Tragprofile

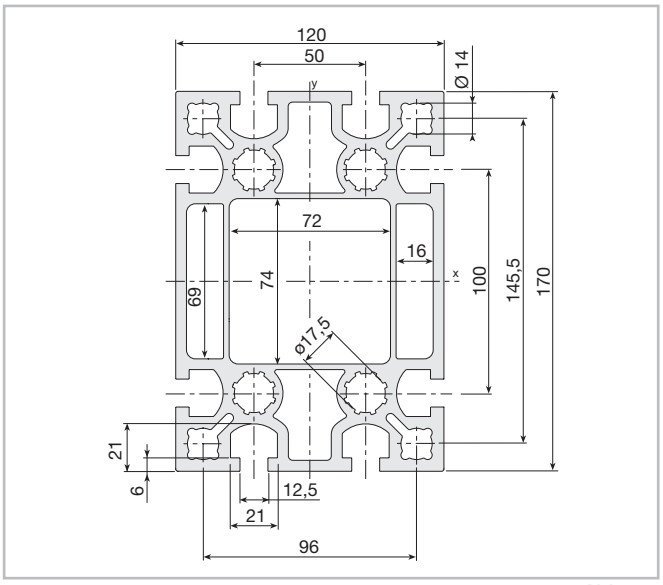

Abb. 46

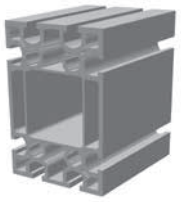

STATYCA (120x170)	
Gewicht [Kg/m]	17
Max. Länge [mm]	10000
Trägheitsmoment Ix [10^7 mm^4]	1.973
Trägheitsmoment Iy [10^7 mm^4]	0.984
Polares Trägheitsmoment Ip [10^7 mm^4]	0.846
Biege-Widerstandsmoment Wx [mm^3]	232168
Biege-Widerstandsmoment Wy [mm^3]	163929

Tab. 160

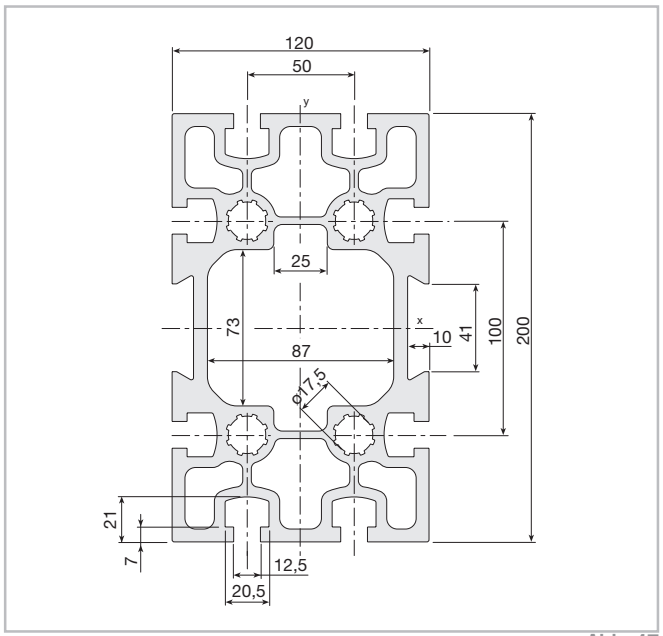

Abb. 47

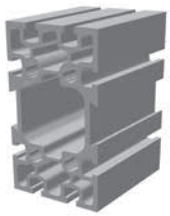

VALYDA (120x200)	
Gewicht [Kg/m]	21
Max. Länge [mm]	12000
Trägheitsmoment Ix [10^7 mm^4]	3.270
Trägheitsmoment Iy [10^7 mm^4]	1.289
Polares Trägheitsmoment Ip [10^7 mm^4]	1.050
Biege-Widerstandsmoment Wx [mm^3]	326979
Biege-Widerstandsmoment Wy [mm^3]	214883

Tab. 161

Traglast der Tragprofile

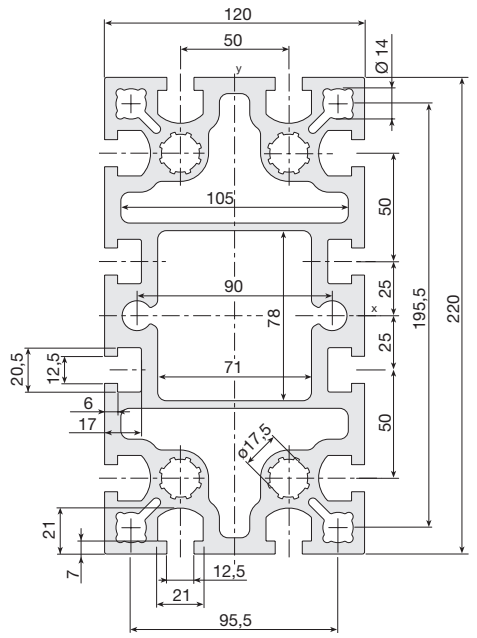

Abb. 48

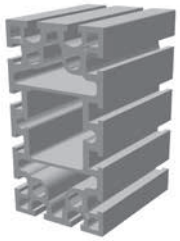

LOGYCA (120x220)	
Gewicht [Kg/m]	25
Max. Länge [mm]	12000
Trägheitsmoment Ix [10^7 mm^4]	4.625
Trägheitsmoment Iy [10^7 mm^4]	1.559
Polares Trägheitsmoment Ip [10^7 mm^4]	6.184
Biege-Widerstandsmoment Wx [mm^3]	423182
Biege-Widerstandsmoment Wy [mm^3]	260833

Tab. 162

Traglast der Tragprofile

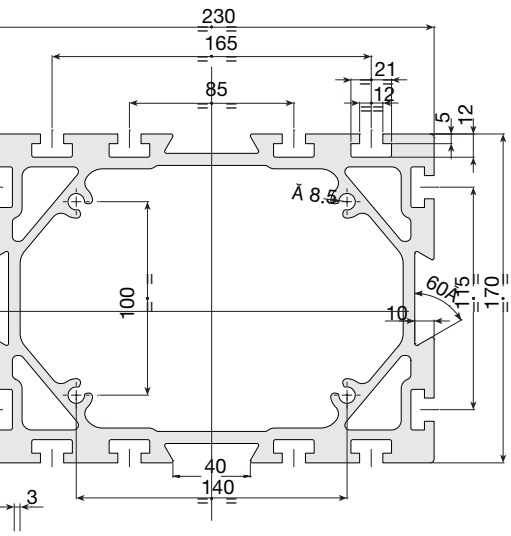

Abb. 49

Profil 230x170	
Gewicht [Kg/m]	25.5
Max. Länge [mm]	12000
Trägheitsmoment Ix [10^7 mm^4]	6.501
Trägheitsmoment Iy [10^7 mm^4]	3.778
Polares Trägheitsmoment Ip [10^7 mm^4]	10.279
Biege-Widerstandsmoment Wx [mm^3]	564284
Biege-Widerstandsmoment Wy [mm^3]	444500

* Nicht eloxiert

Tab. 163

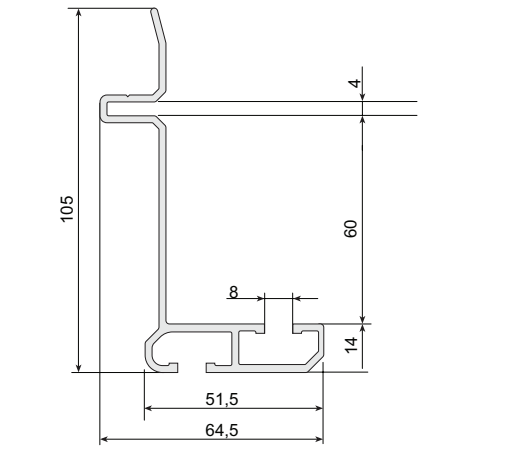

Abb. 50



7400568 Trägerprofil für Energiekette	
Gewicht [kg/m]	1.3
Verfügbare Länge [Mm]	6

Tab. 164

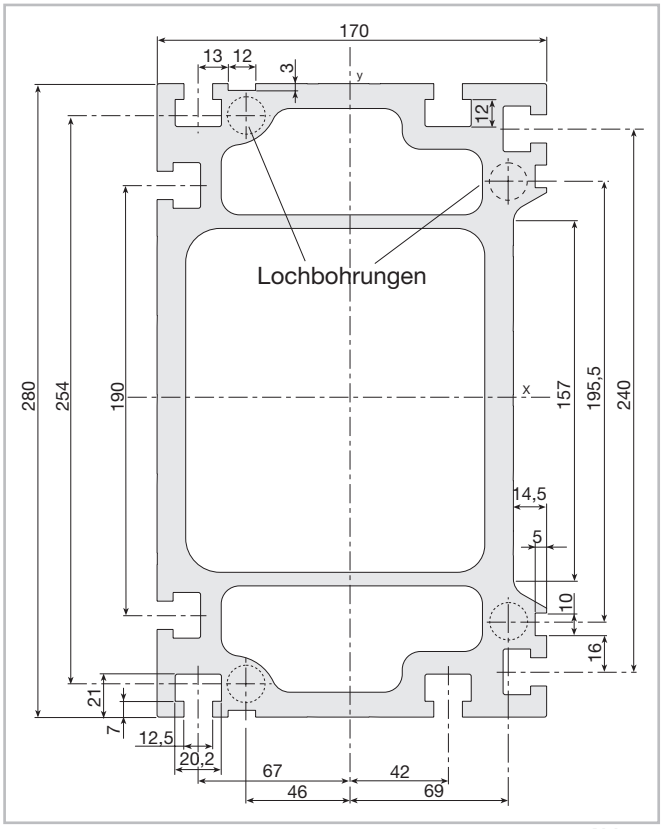

Abb. 51



PRATYCA (170x280)	
Gewicht [Kg/m]	40
Max. Länge [mm]	12000
Trägheitsmoment Ix [10^7 mm^4]	12.646
Trägheitsmoment Iy [10^7 mm^4]	4.829
Polares Trägheitsmoment Ip [10^7 mm^4]	17.475
Biege-Widerstandsmoment Wx [mm^3]	957790
Biege-Widerstandsmoment Wy [mm^3]	591620

* Nicht eloxiert

Tab. 165

T
L

Traglast der Tragprofile

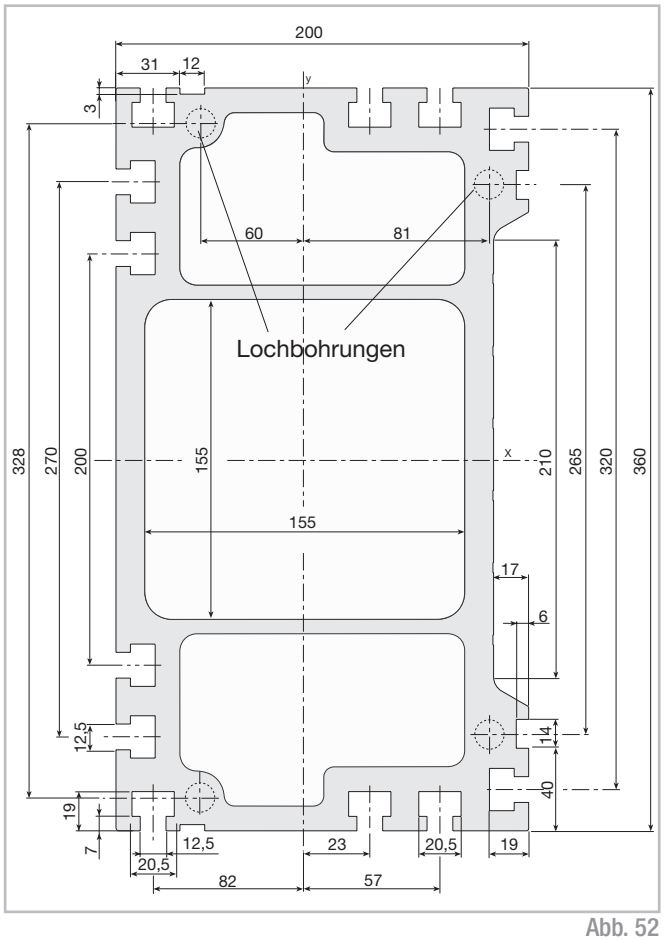

Abb. 52

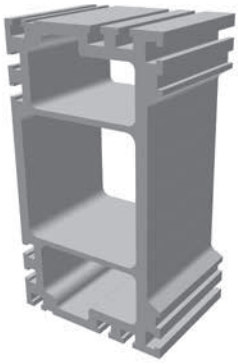

SOLYDA (200X360)	
Gewicht [Kg/m]	60
Max. Länge [mm]	12000
Trägheitsmoment Ix [10^7 mm^4]	31.721
Trägheitsmoment Iy [10^7 mm^4]	10.329
Polares Trägheitsmoment Ip [10^7 mm^4]	42.050
Biege-Widerstandsmoment Wx [mm^3]	1770500
Biege-Widerstandsmoment Wy [mm^3]	1035300

* Nicht eloxiert

Tab. 166

Zubehör

Automatische programmierbare Zahnstangenschmierung

Das Schmierfett wird durch eine programmierbare Patrone geliefert (durchschnittliche Lebensdauer: ca. 1 Jahr). Das Fett wird mit Hilfe eines Filzzahnrades (1) gleichmäßig auf die Zahnstangen verteilt. Sie brauchen einen Montagesatz pro Zahnstange.

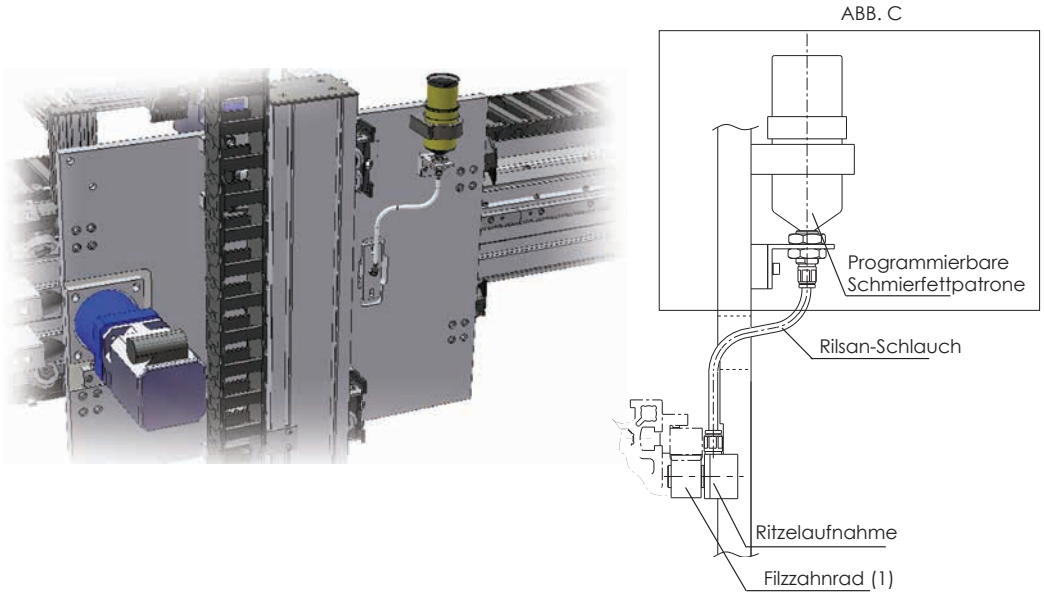

Abb. 53

1 - Ersatzteile

Spezifikation	Bestellcode
programmierbare Schmierfettpatrone (125 ml)	101.0744
m2 - PU-Ritzel mit Schrägverzahnung [1]	101.1079
m3 - PU-Ritzel mit Schrägverzahnung [1]	701.0059
m4 - PU-Ritzel mit Schrägverzahnung [1]	116.0051

Tab. 167

2 - Montagesatz zur Schmierung

Spezifikation (siehe Abb. C)	Bestell-code
Montagesatz zur Schmierung (ohne PU-Ritzel und Rilsan-Schlauch)	736.0332

Tab. 168

Tabelle zur Auswahl des maximalen Drehmoments

Ritzel / Zahnstangen - Schrägverzahnung

Modul	Z [n°]	Øp [mm]	KSD [Nm]	KRD [Nm]
2	21	44,56	150	200
	30	63,66	205	265
3	20	63,66	400	500
	28	89,13	500	650
4	18	76,39	880	1000
	25	106,1	1150	1500

Tab. 169

Bei garantierter Schmierung unter idealen Lastbedingungen und bei idealer Dynamik, (1 m/s) mit starrer Ritzelhalterung [Nm].

Beispiel für eine vereinfachte Berechnung

Um den richtigen Wert für das Arbeitsdrehmoment zu erhalten, das maximale Betriebsdrehmoment (Tab. 1) durch den Sicherheitsfaktor (Tab. 2) dividieren. Die Zwischenwerte können je nach Anwendung eingestellt werden.

Bewegung (A) = Starker Stoß 1.75

Geschwindigkeit (B) = Gering 1

Schmierung (C) = Konstant 0.9

Zahnstange = Modul 3 KSD

Ritzel = Øp 63.66 (400 Nm)

Sicherheitsfaktor = A x B x C = 1.575

Maximal übertragbares Drehmoment = Max. Drehmoment 400 / Sicherheits- faktor 1,575 _ 254 N

Für Hochleistungsanwendungen kontaktieren Sie bitte unsere technische Abteilung, um die geeigneten Prüfungen durchzuführen.

Bewegung (A)	Geschwindigkeit (B)	Schmierung (C)	Sicherheitsfaktor (AxBxC)
Geringer Stoß 1.25	Gering 1	kontinuierlich 0.9	1.13
Mittlerer Stoß 1.5	Mittel 1.25	Täglich 1.2	2.25
Stark Stoß 1.75	Hoch 1.5	Monatlich 2.5	6.56

Tab. 170

Anschlusswellen

Die Baureihe Tecline umfasst mehrere Hohlwellen zum Anschluss der Ritzel am System. Wir liefern Standardanschlüsse je nach den Anforderungen Ihrer Anwendung. Der komplette Montagesatz enthält alle Bauteile, die für den Anschluss notwendig sind.



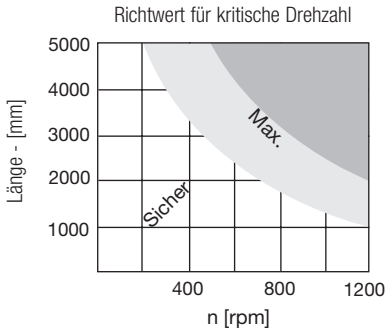

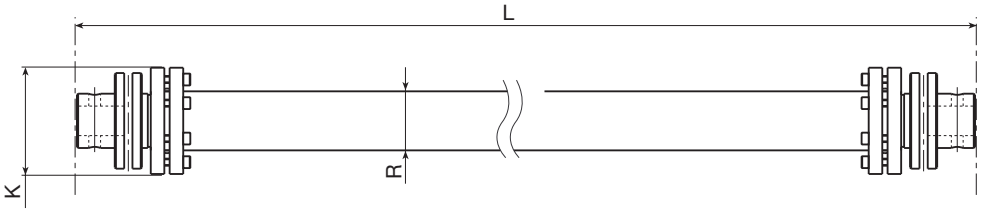

Anschlusswellen aus Edelstahl für spielfreie Übertragungen

Abb. 54

R(*)	K	L_{max}	Mmax [Nm]	rot. Trägheitmoment [kgm²]	Bestellcode L
50	81	6.300	35	0,0092 + 0,66 x L. x10^{-6}	436.0291
50	93	6.300	70	0,0161 + 1,34 x L. x10^{-6}	436.0245
70	104	6.400	100	0,0293 + 2,93 x L. x10^{-6}	436.0282
80	126	6.400	190	0,0793 + 4,5 x L. x10^{-6}	436.0292
90	143	6.500	300	0,1456 + 6,53 x L. x10^{-6}	436.0986

(*) Das Material für die Welle und der Durchmesser werden in Übereinstimmung mit den erforderlichen Werten für Geschwindigkeit, Mittenabstand L, Drehmoment und Genauigkeit ausgewählt..

Tab. 171

Absturzsicherung mit pneumatischem Bremssystem

Absturzsicherungen sind in einer Vielzahl von Größen erhältlich und werden nach der Art der Anwendung geliefert. Diese Systeme können zum Beispiel dazu dienen, um eine frei fallende Last an jedem Hubpunkt zu stoppen, oder in jeder Position unter statischen Bedingungen zu sperren. Nach einem unerwarteten Druckabfall erfolgt eine Zwei-Wege-Blockierung. Ein patentiertes mechanisches Sicherheitsentriegelungssystem ist auf Anfrage erhältlich. Der Montagesatz umfasst die Bremsvorrichtung, die Stahlwelle mit den entsprechenden Halterungen und einen Mikroschalter. Ein Magnetventil ist auf Anfrage lieferbar.

Betriebsdruck 3-6 Bar.

Ohne Druck = gesperrt.

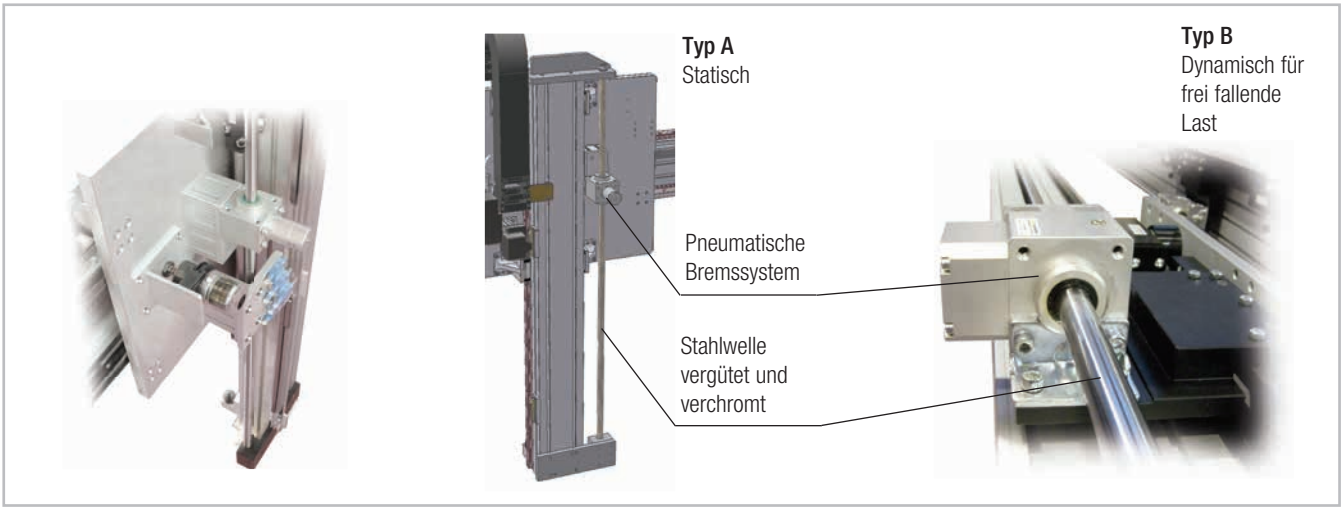

Abb. 55

1- Statische Klemmvorrichtung

Typ	Bestellcode	Haltekraft [N]	Hub [mm]
A	236.0018	/ 1.200	/ ...
A	236.0018	/ 1.900	/ ...
A	236.0018	/ 3.000	/ ...
A	236.0018	/ 5.400	/ ...
A	236.0018	/ 7.500	/ ...
A	236.0018	/ 12.000	/ ...

Tab. 172

1- Bremse

Typ	Bestellcode	Haltekraft [N]	Hub [mm]
B	236.0019	/ 3.200	/ ...
B	236.0019	/ 5.400	/ ...
B	236.0019	/ 7.500	/ ...
B	236.0019	/ 12.000	/ ...

Tab. 173

Notbremse für frei fallende Last

Sicherungselement (Stopperzylinder)

Die Sicherungselement, die in zwei Größen erhältlich sind, dienen zur Blockierung der vertikalen Achsen in der Wartungsposition. Wählen sie die korrekte Größe je nach Last. Im Montagesatz enthalten sind: Befestigungselemente Stopperzylinder, Mikroschalter. Max. Betriebsdruck: 10 bar.





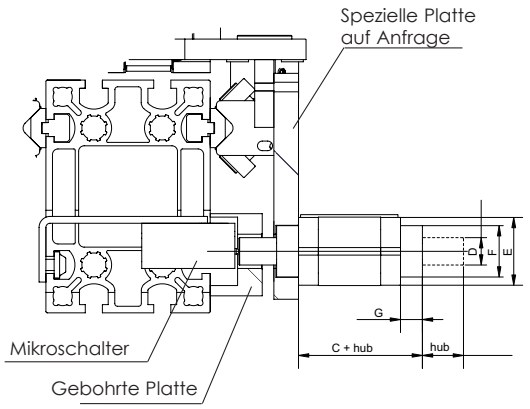

Abb. 56

1- Stopperzylinder

ØD Kolbenstange	Hub	C	E	F	G	Kit Code
20	20	60,5	50	38	16	236.0021
32	30	-	-	-	-	236.0022

Tab. 174

2- Zubehör: Gebohrte Platte

ØD Rod	Base	Breite	Stärke
20	60	100	39
32	60	100	39

Tab. 175

Spannpratzen

Material: Aluminiumlegierung (Rs=310 N/mm²).

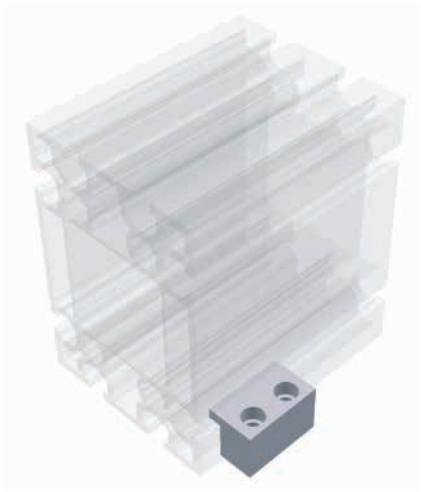

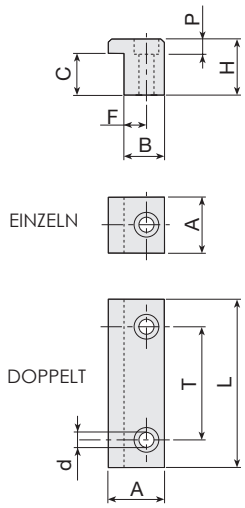

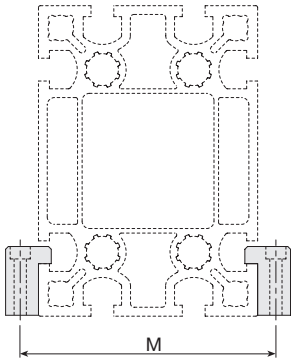

Abb. 57

Profil	A	L	T	d	H	P	C	F	B	M	Einzelcode	Doppelter Code
Profil 90x90	30	50	25	9	25	9,5	18	12	22	69/114	415.0772	415.0773
Profil 100x100	25	50	25	6,7	27	6,8	20,6	10	18	120	415.0769	415.0764
STATYCA	30	90	50	11	40	11	28,3	14	25	198	415.0767	415.0762
VALYDA Horizontal	30	90	50	11	40	11	28,3	14	25	228	415.0767	415.0762
VALYDA Vertikal	30	90	50	11	50	11	43,1	14	25	148	215.0042	215.0041
LOGYCA	30	90	50	11	40	11	28,3	14	25	248	415.0767	415.0762
PRATYCA Horizontal	30	90	50	11	20	11	11,3	14	25	308	415.0768	415.0763
PRATYCA Vertikal*	30	90	50	11	25	11	13,5	14	25	198	-	-
SOLYDA Horizontal	30	90	50	11	20	11	11,3	14	25	388	415.0768	415.0763
SOLYDA Vertikal*	30	90	50	11	25	11	13,5	14	25	228	-	-

* Mit vertikal orientiertem Abschnitt verfügt das Profil über T-förmige Rillen in asymmetrischen Positionen.
Für weitere Informationen kontaktieren Sie bitte unseren technischen Kundendienst.

Tab. 176

L-förmige Halterung

Halterung mit Gewindebohrung

Halterung mit Gewindebohrung zur Montage von Zusatzausstattung.
Material: 6060 natürlich eloxierte Aluminiumlegierung.

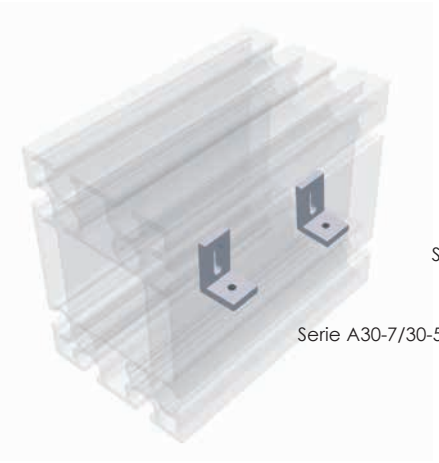

Serie A30-8/30-6

Serie A30-7/30-5

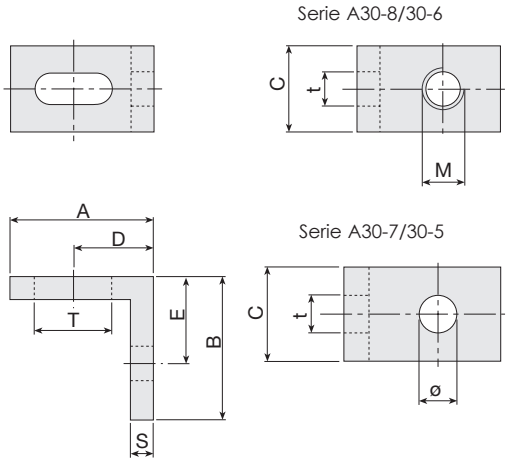

Abb. 58

A	B	C	D	E	S	Txt	M	Bestellcode	Ø	Bestellcode
45	45	20	25	25	5	16 x 6,5	M6	A30-86	6	A30-76
35	25	20	19	15	5	20 x 6,5	M4	A30-64	4	A30-54
35	25	20	19	15	5	20 x 6,5	M5	A30-65	5	A30-55
35	25	20	19	15	5	20 x 6,5	M6	A30-66	6	A30-56
25	25	15	14	15	4	13,5 x 5,5	M3	B30-63	3	B30-53
25	25	15	14	15	4	13,5 x 5,5	M4	B30-64	4	B30-54
25	25	15	14	15	4	13,5 x 5,5	M5	B30-65	5	B30-55
25	25	15	14	15	4	13,5 x 5,5	M6	B30-66	6	B30-56

Tab. 177

Halterung zur Montage von Zusatzausstattung

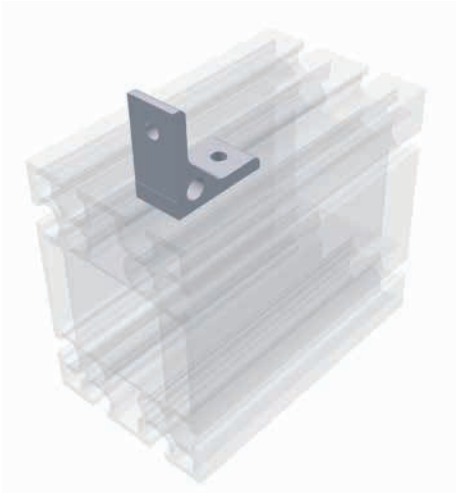

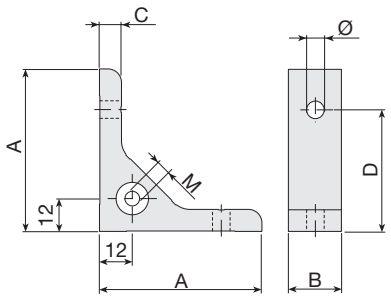

Abb. 59

L-förmige Halterung mit Gewindebohrung zur Montage von Zusatzausstattung und zur Verbesserung der Steifigkeit der aus Profilen zusammengesetzten Rahmen.

Material: 6060 natürlich eloxierte Aluminiumlegierung.

A	B	C	D	E	Ø	M	Bestellcode
60	20	8	45	-	6,5	-	B30-10
60	20	8	45	-	6,5	M6	B30-20
60	30	8	45	-	9	-	A30-10
60	30	8	45	-	9	M6	A30-20
38	30	8	25	-	9	-	A30-00
31	20	6	20	-	6,5	-	C30-00

Tab. 178

Halterung für zusätzliche Profile

Material: 6060 natürlich eloxierte Aluminiumlegierung.

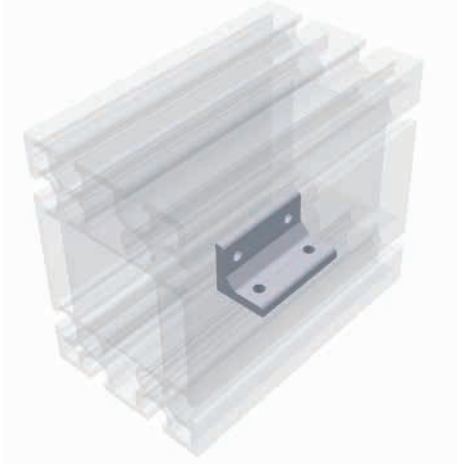

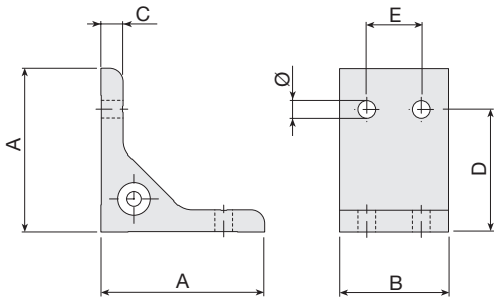

Abb. 60

A	B	C	D	E	Ø	M	Bestell-code
38	80	8	25	50	9	-	A30-02
31	60	6	20	40	6,5	-	C30-02

Tab. 179

Halterung für zusätzliche Profile

Material: 6060 natürlich eloxierte Aluminiumlegierung.

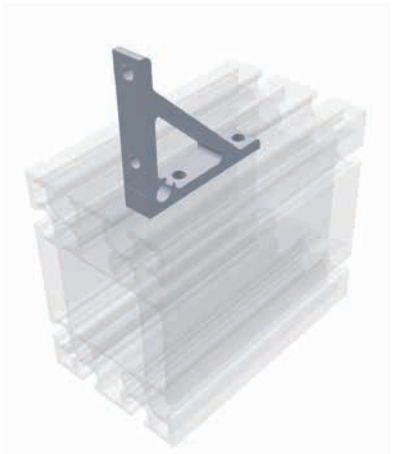

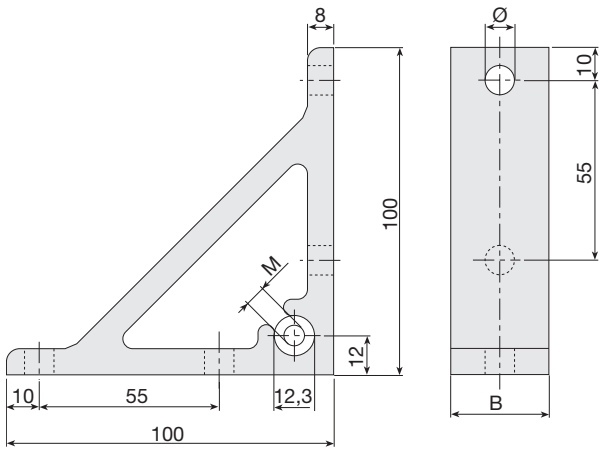

Abb. 61

	B	Ø	M	Bestellcode
Ohne Buchse	30	9	-	A30-30
Ohne Buchse	20	6,5	-	B30-30
Mit Buchse	30	9	M6	A30-40
Mit Buchse	20	6,5	M6	B30-40

Tab. 180

Montage-Halterung - Lange Seite (Ø12.5 - Ø20) Aluminium

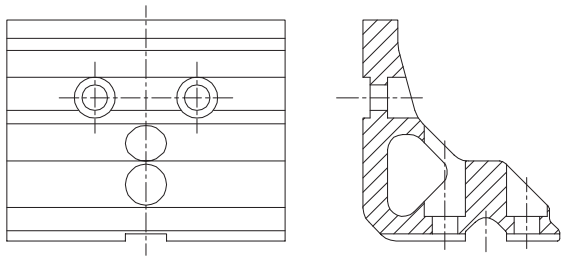

Abb. 62

Montage-Halterung - Lange Seite (Ø12.5 - Ø20) Aluminium

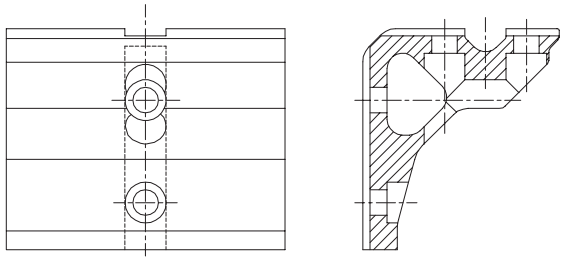

Abb. 63

Montage-Halterung - Kurze Seite (Ø12.5 - Ø20) Aluminium

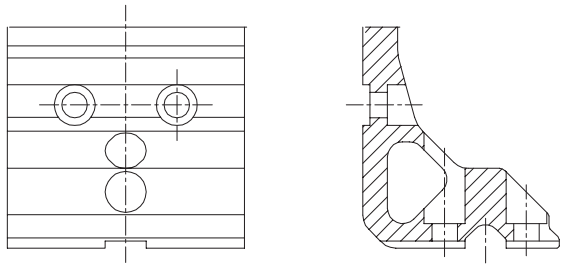

Abb. 64

Montage-Halterung - Kurze Seite (Ø12.5 - Ø20) Aluminium

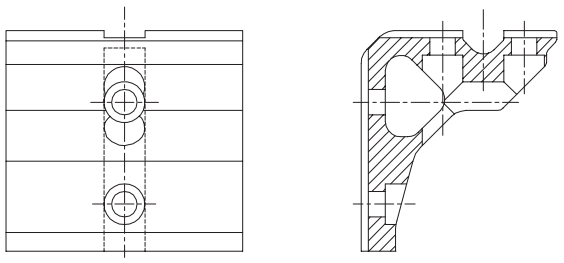

Abb. 65

Verbindung - Halterung 75x75x38 - Aluminium

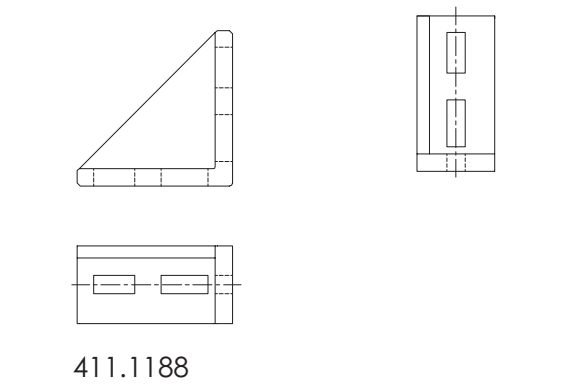

Abb. 66

Verbindung - Halterung 75x75x38 - Aluminium

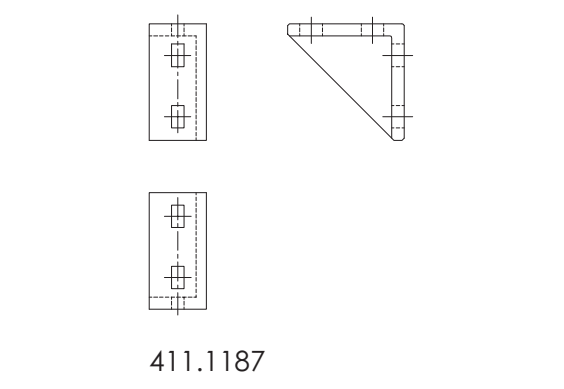

Abb. 67

Abdeckungen für die Profile

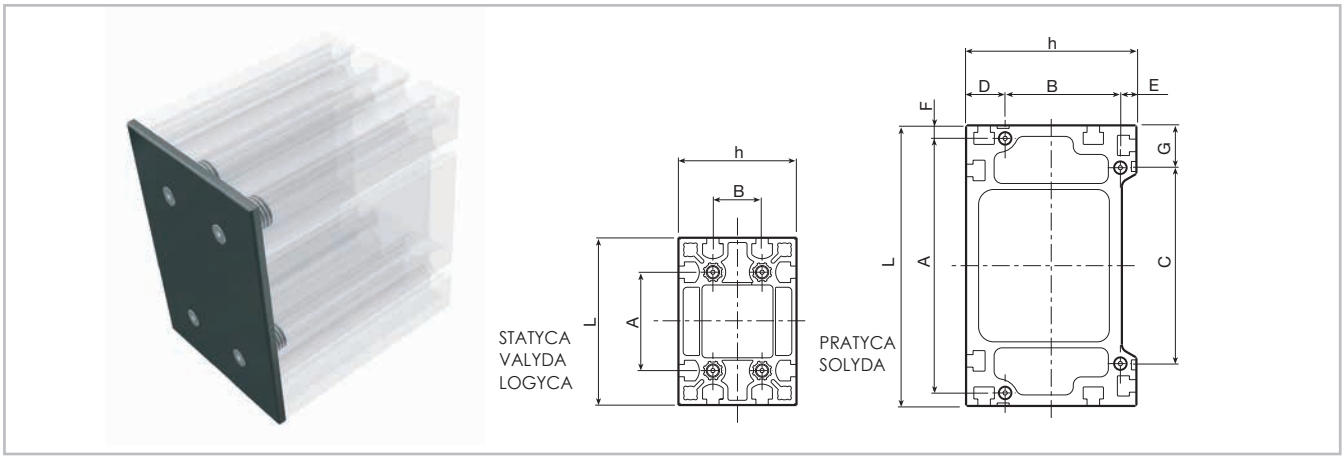

Abb. 68

Die Abdeckungen für STATYCA, VALYDA und LOGYCA (geliefert mit 4 Buchsen 207.1892 Gewinde M20/6) werden an den Profilen mit Hilfe von 4 Bohrungen in der Mitte befestigt, die über ein M20-Gewinde verfügen müssen. Die Profile PRATYCA und SOLYDA müssen hingegen in den in der Zeichnung markierten Bereichen mit einer M6-Gewindebohrung versehen werden (in diesem Fall werden die Abdeckungen ohne Buchsen geliefert). Bitte geben Sie an, ob die Profile Abdeckungen benötigen.

Tragprofil	L	h	A	B	C	D	Bestellcode
202.1753 -STATYCA	170	120	100	50	-	-	212.1774
202.1146 - VALYDA	200	120	100	50	-	-	212.1704
202.2184 - LOGYCA	220	120	150	50	-	-	212.2279
202.1147 - PRATYCA	280	170	254	115	195.5	39	212.1705
202.0342 - SOLYDA	360	200	328	141	265	40	212.1706

Tab. 181

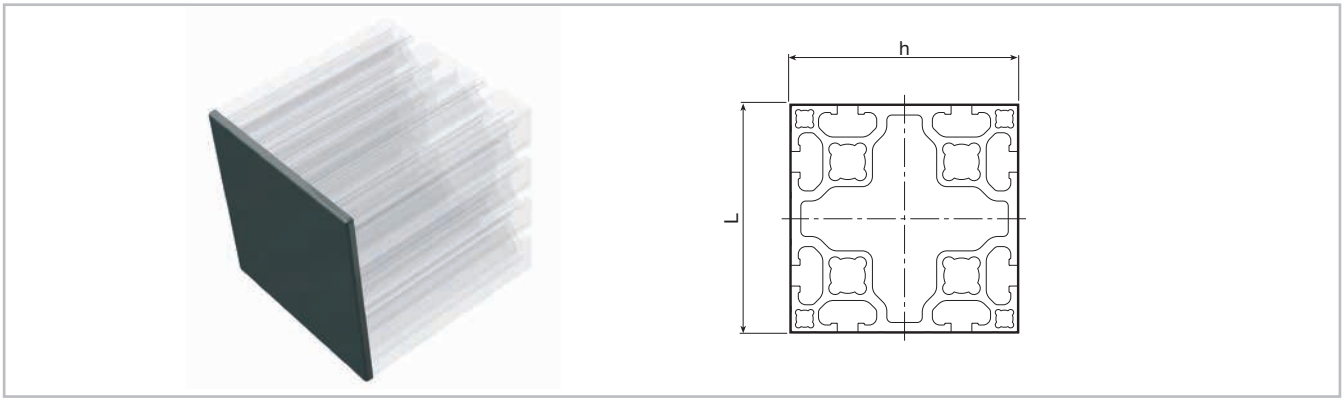

Abb. 69

Die Abdeckungen für kleine und mittlere Profile haben keine Schrauben oder Buchsen. Zur Montage werden sie einfach mit moderatem Druck in die Profilenden gesteckt.

Material: Schwarzes Polyethylen, Stärke ca. 5 mm.

Profil	L	h	Bestell-code
Profil 90x90	90	90	E40-40
Profil 100x100	100	100	A40-50

Tab. 182

Nutensteine für kleine und mittlere Profile

Einsätze für Basisprofile 30/45/50/60/90

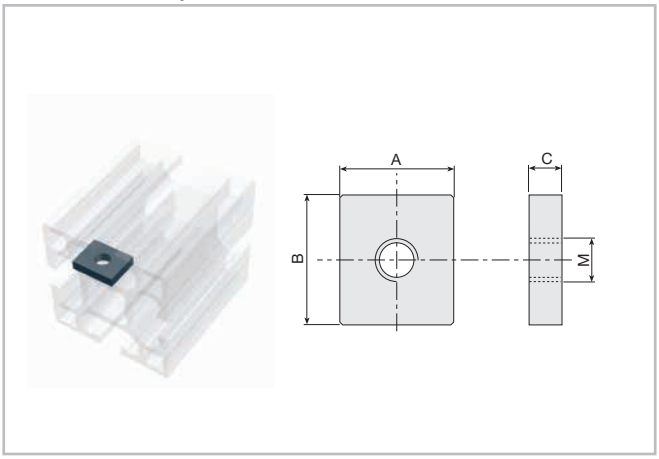

Abb. 70

Material: Verzinkter Stahl

Wichtig: Die Einsätze müssen vor der Montage in die Längsnuten eingefügt werden.

Gewinde	A-B-C Bestellcode	Gewinde	A-B-C Bestellcode
M3	B32-30	M4	A32-40
M4	B32-40	M5	A32-50
M5	B32-50	M6	A32-60
M6	B32-60	M8	A32-80
Feder	211.1077	Feder	211.1061

Tab. 183

Auch geeignet für die Profile **100x100, STATYCA und VALYDA**

Material: Verzinkter Stahl

Wichtig: Die Einsätze müssen vor der Montage in die Längsnuten eingefügt werden.

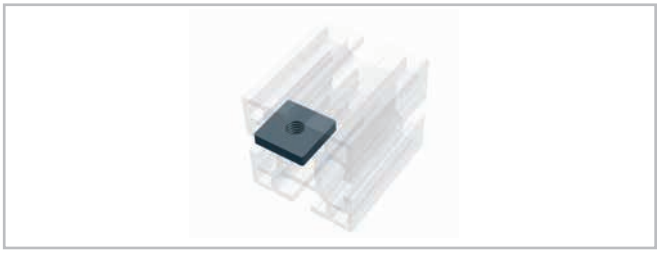

Abb. 72

Vierkantmuttern

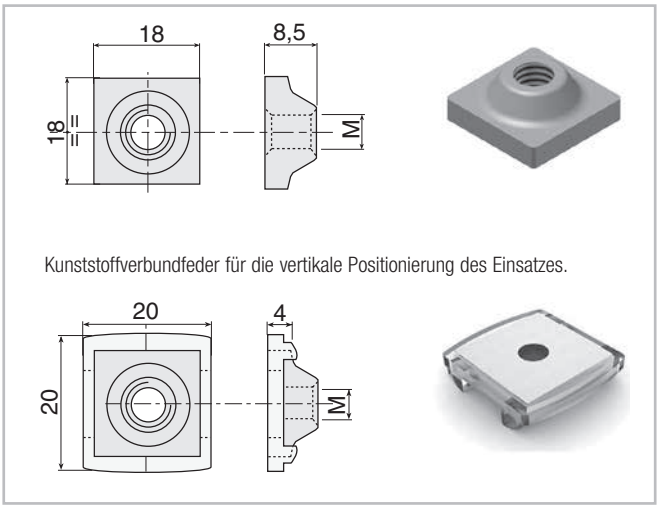

Abb. 71

Gewinde	Bestellcode 18x18	Bestellcode 20x20
M4	209.0031	209.0023
M5	209.0032	209.0019
M6	209.0033	209.1202
M8	209.0034	209.0467

Tab. 184

Feder	Bestellcode
Für alle Einsätze geeignet 18x18	101.0732

Tab. 185

Gewindeeinsätze für LOGYCA-PRATYCA-SOLYDA Profile

T-Nutensteine

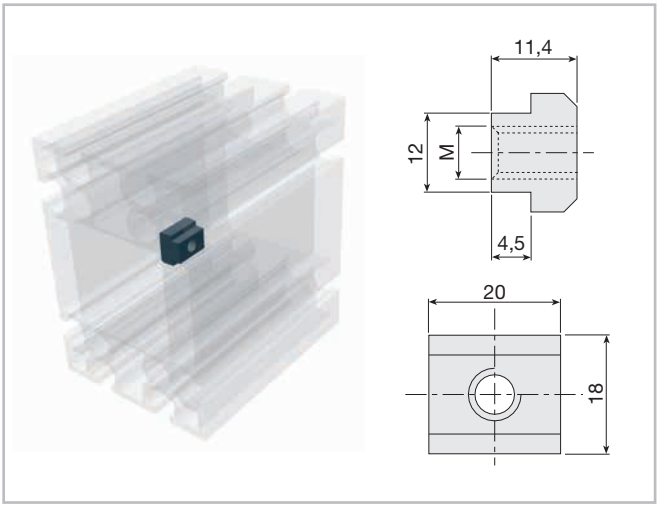

Abb. 73

Material: Verzinkter Stahl

Wichtig: Die Einsätze müssen vor der Montage in die Längsnuten eingefügt werden.

Gewinde	Bestellcode
M5	215.1768
M6	215.1769
M8	215.1770
M10	215.2124

Tab. 186

Hammermuttern

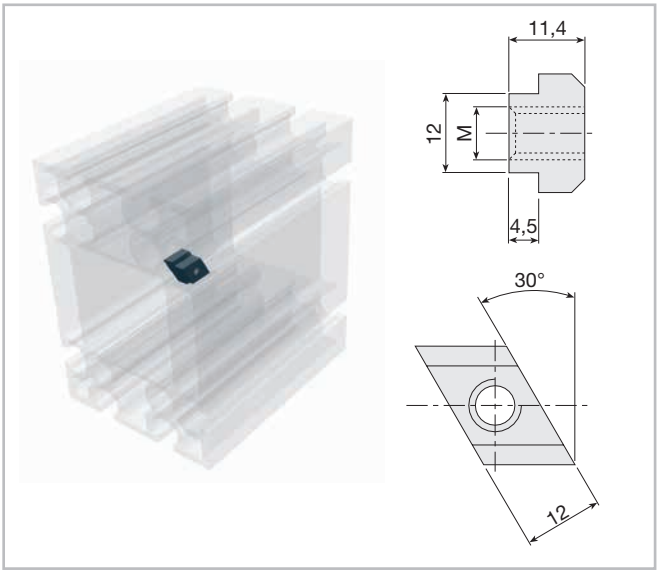

Abb. 74

Material: Verzinkter Stahl

Gewinde	Bestellcode
M5	215.1771
M6	215.1772
M8	215.1773
M10	215.2125

Tab. 187

Gewindeplatten

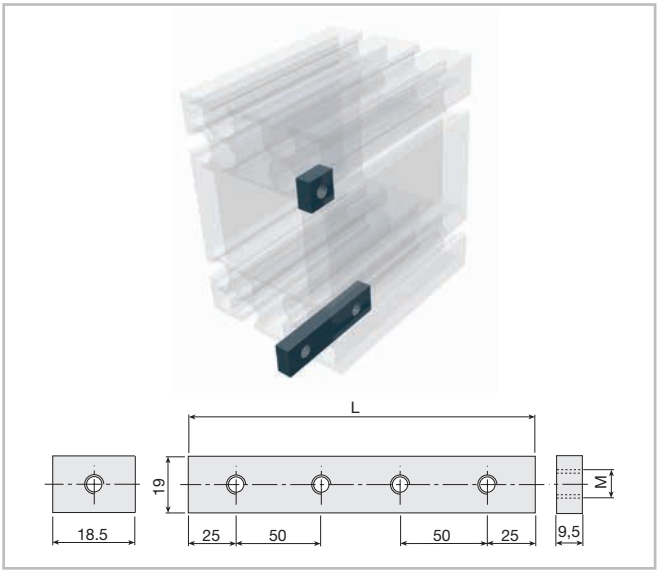

Abb. 75

Material: Verzinkter Stahl.

Gewinde	N. bohrungen	L	Bestellcode
M10	1	40	215.0477
M12	1	40	209.1281
M10	1	20	209.1277
M10	2	80	209.1776
M10	3	150	209.1777
M10	4	200	209.1778
M10	5	250	209.1779
M10	6	300	209.1780
M10	7	350	209.1781

Tab. 188

Gewindeeinsätze für 118x60, 140x20, 230x170 Profile

Nutenstein für 118x60 profile (Längsseite)

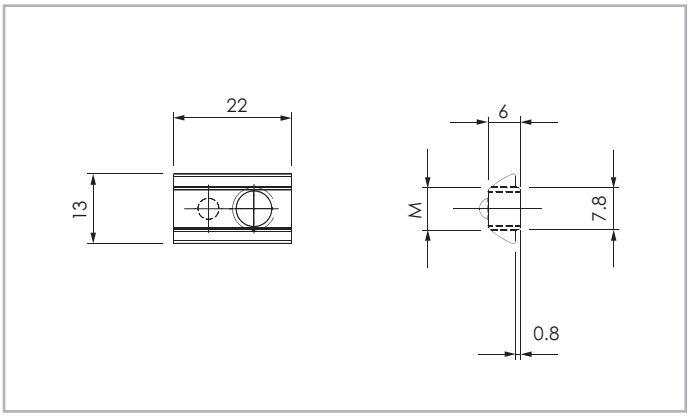

Abb. 76

Material: Verzinkter Stahl

Gewinde	Bestellcode
M5	4111355
M6	4111356

Tab. 189

Nutenstein für 118x60 profile (Längsseite)

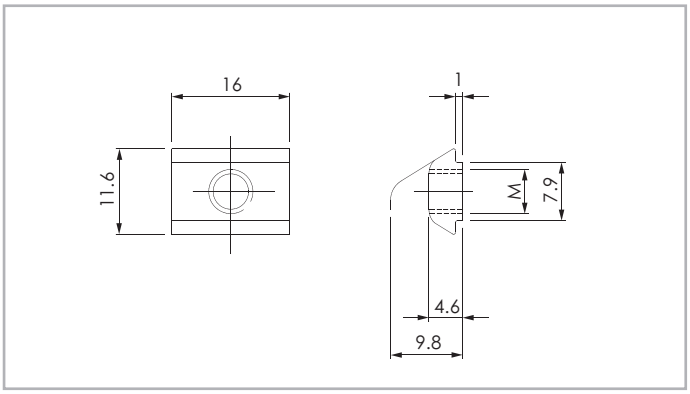

Abb. 77

Material: Verzinkter Stahl

Gewinde	Bestellcode
M4	4111357
M5	4111358
M6	4111359

Tab. 190

Gewindeeinsätze für 118x60 Profil (Längsseite)

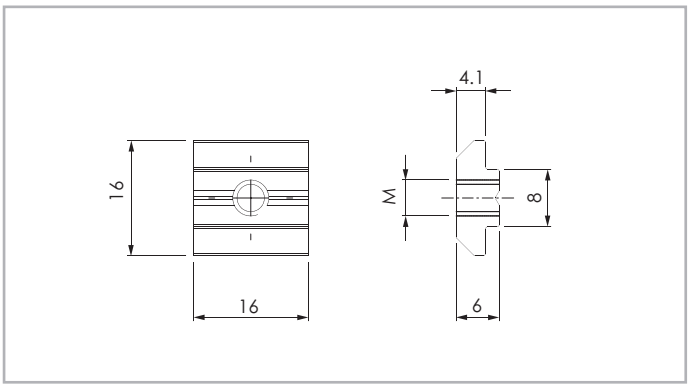

Abb. 78

Material: Verzinkter Stahl

Gewinde	Bestellcode
M5	4111361
M6	4111362
M8	4111363

Tab. 191

Einsätze für 140x120 Profil

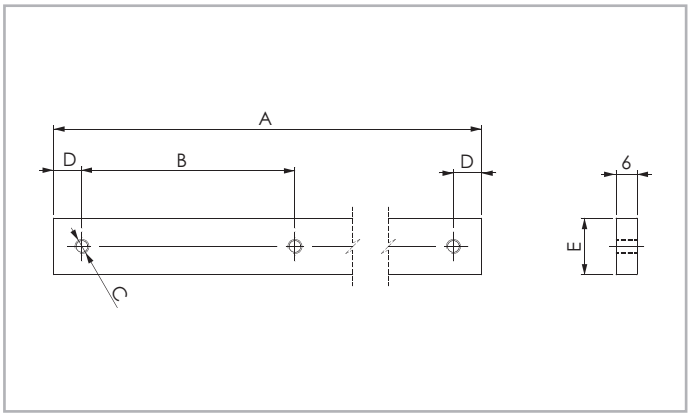

Abb. 79

Material: Verzinkter Stahl

A	B	C	D	E	Boh-rungen	Bestellcode
496	60	M4	8	16	9	4112534
496	60	M5	8	16	9	4112533
496	60	M6	8	16	9	4113633

Tab. 192

Einsätze für Profile 118x60 (nur Querseite) - 140x120 - 230x170

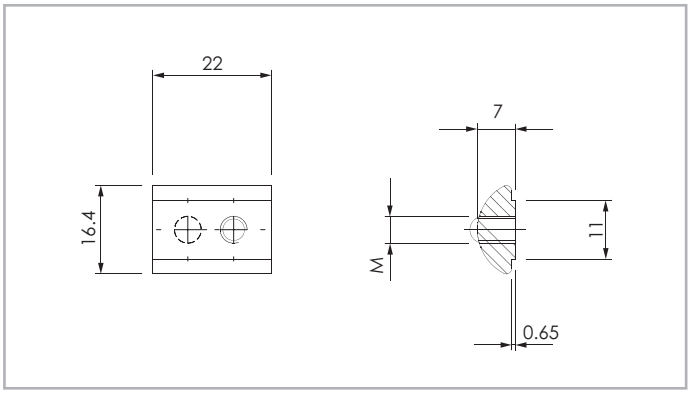

Abb. 80

Material: brunierter Stahl

Gewinde	Bohrungen	Bestellcode
M4*	1	4111360
M5*	1	4111351
M6*	1	4111352
M8*	1	4111353

* vorderer Schnelleinsatz nur für PAS118 (Querseite) und PAS 230

Tab. 193

Einsätze für Profile 118x60 (nur Querseite) - 230x170

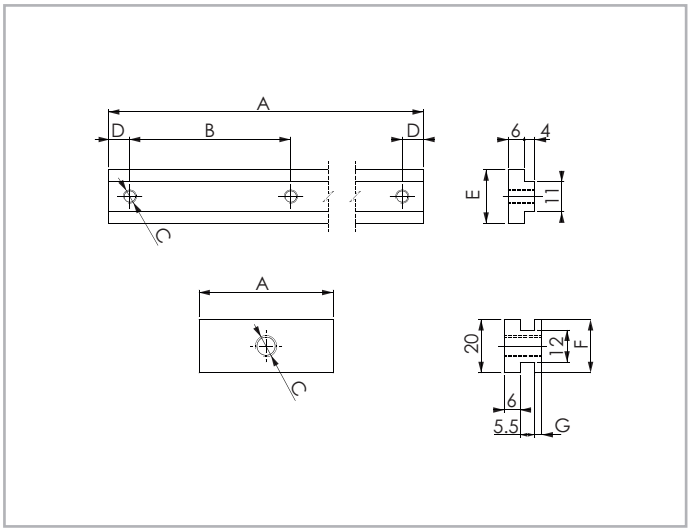

Abb. 81

Material: brunierter Stahl

A	B	C	D	E	Boh-rungen	Bestellcode
20	-	M5	10	20	1	4112540
20	-	M6	10	20	1	4112541
20	-	M8	10	20	1	4112542
20	-	M10	10	20	1	4112543
496	60	M5	8	20	9	4112544
496	60	M6	8	20	9	4112545
496	60	M8	8	20	7	4112546

Tab. 194

A	B	C	F	G	Boh-rungen	Bestellcode
20	-	M6	8	2	1	4112547
20	-	M8	20	2.5	1	4112548
20	-	M10	20	3	1	4112549

Tab. 195

Schwalbenschwanz Einsätze für VALYDA Profile

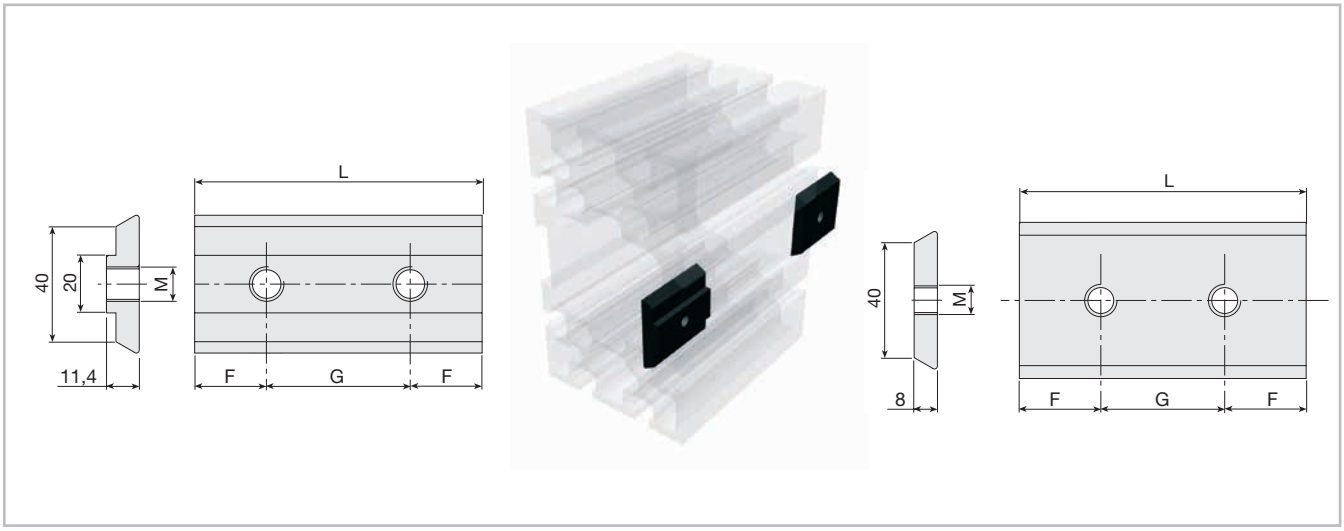

Abb. 82

Material: Brünierter Stahl C40.

Wichtig: Die Einsätze müssen vor der Montage in die Längsnuten eingefügt werden.

Spezialgrößen auf Anfrage verfügbar.

F	G	L	N. bohrungen	M8	M10
25	-	50	1	214.0388	214.0394
25	50	100	2	214.0389	214.0395
25	50	200	4	214.0391	214.0398
25	50	300	6	214.0393	214.0400

Tab. 196

F	G	L	N. bohrungen	M10
25	-	50	1	214.0430
25	50	100	2	214.0431
25	50	200	4	214.0433
25	50	300	6	214.0435

Tab. 197

Magnetisches Messsystem

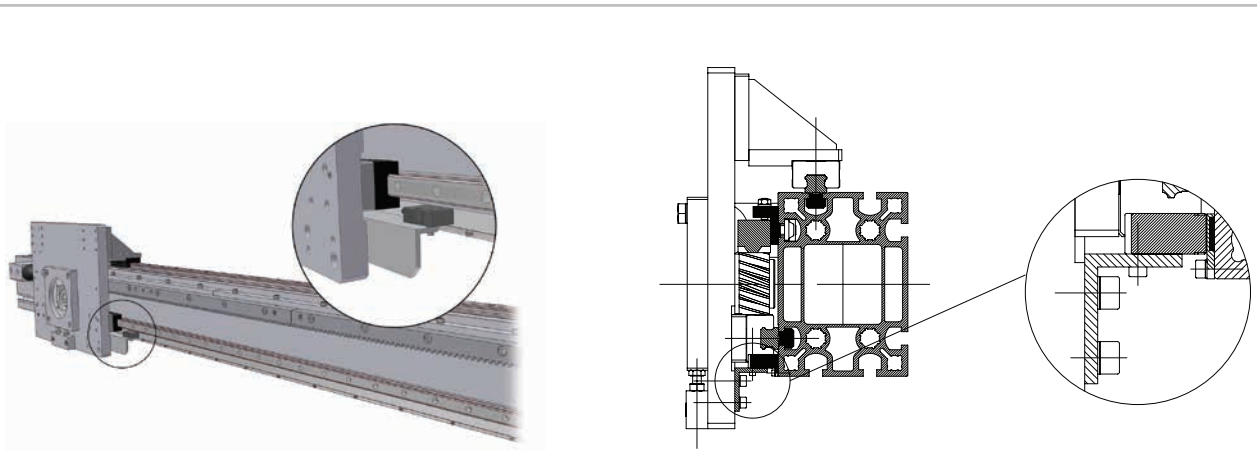

Abb. 83

Der magnetische Maßstab wird mit einem unterstützenden und schützenden Profil am Gehäuse des Moduls angebracht.

Genauigkeit von ± 0,015 bis ± 0,05 mm

Max. Geschwindigkeit = 4 - 10 m/s (je nach Typ)

Schwalbenschwanz Einsätze für Profile 118x60 (nur Längsseite) - 140x120 - 230x170

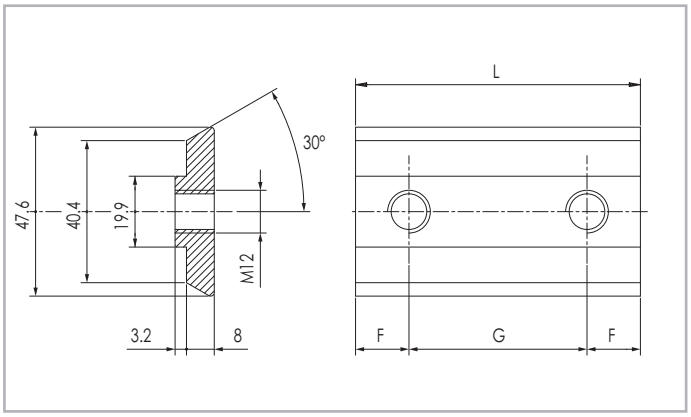

Abb. 84

Material: brunierter Stahl

Anz. Bohrungen	F	G	L	Bestell-Nr.
1	25	/	50	411.0745
2	15	40	70	411.0503
2	25	50	100	411.0469
3	25	50	150	411.0588
2	25	150	200	411.0472
6	25	50	300	411.0470

Tab. 198

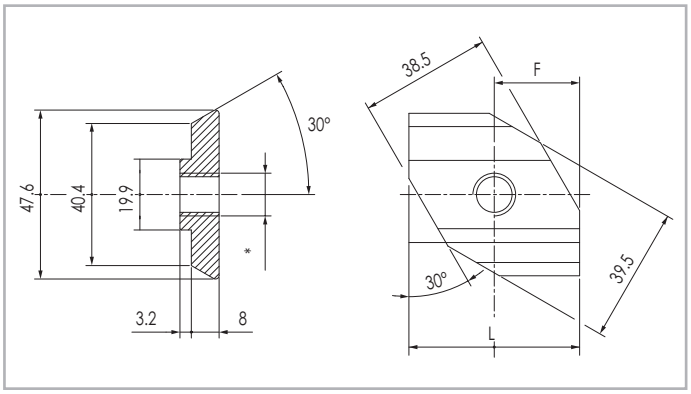

Abb. 85

411.1178
* M10-Schwalbenschwanzklemme zum Schnelleinsatz

411.0845
* M12-Schwalbenschwanzklemme zum Schnelleinsatz

T
L

Schwalbenschwanzklemmen mit M8-Gewindebohrungen

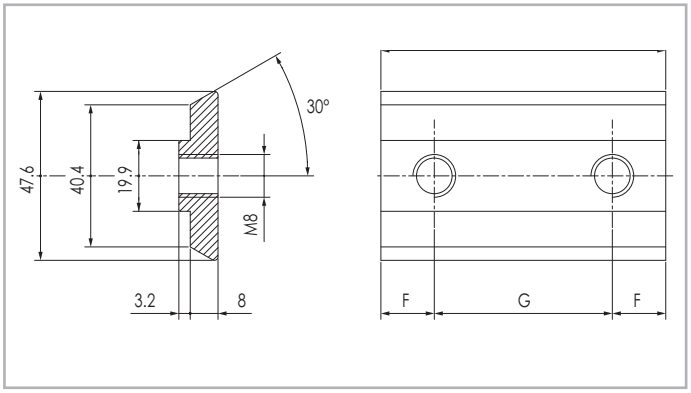

Abb. 86

Material: brunierter Stahl

Anz. Bohrungen	F	G	L	Bestell-Nr.
2	15	20	50	411.0675
1	25	/	50	411.1111
2	25	50	100	411.1112
3	25	50	150	411.1113
6	25	50	300	411.0970

Tab. 199

Schwalbenschwanzklemmen mit M10-Gewindebohrungen

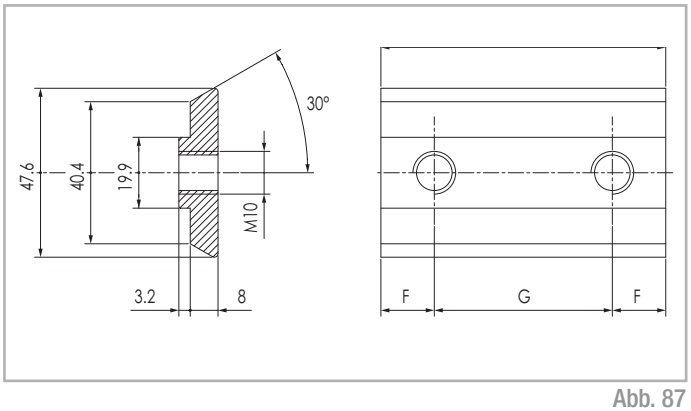

Abb. 87

Material: brunierter Stahl

Anz. Bohrungen	F	G	L	Bestell-Nr.
1	25	/	50	411.1117
2	25	50	100	411.1119
3	25	50	150	411.1120

Tab. 200

Schwalbenschwanzklemme ohne Stufe

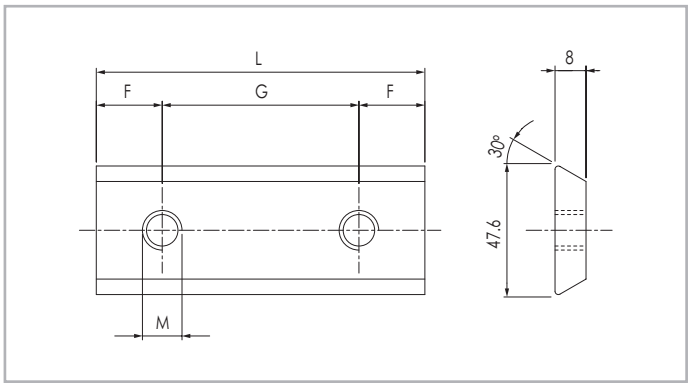

Abb. 88

Anz. Bohrungen	F	G	L	M	Bestell-Nr.
2	15	20	50	M8	411.1675
1	25	/	50	M10	411.1186
1	25	/	50	M12	411.1185
3	25	50	150	M12	411.0888

Tab. 201

Schwalbenschwanzklemme zum Schnelleinsatz ohne Stufe

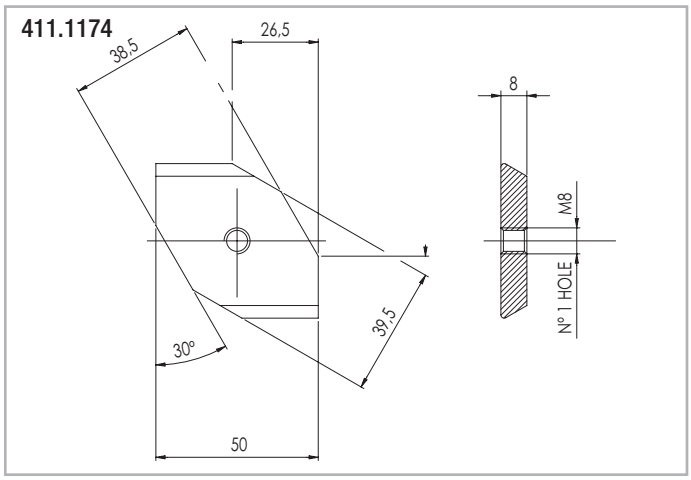

Abb. 89

Vorauswahl-Tabelle

Diese Tabellen dienen dazu eine Vorauswahl zu treffen, wobei die Last mittig unter der Läuferplatte bzw. der Profilachse angreift.
Länge der Z-Achse < 1600 mm.
Die Durchbiegung wird unter der Annahme berechnet, dass die Träger den gleichen Abstand zueinander haben. Es wird einen punktförmige Last unter dem Laufwagen angenommen.

Wählen Sie in der folgenden Tabelle die X-Achse entsprechend der Last aus.

Max. Tragfähigkeit [kg.]	PA	170	200	200P	220	280	280P	360	LC
					Deflection				
	50	1.4							5000
	100	1.8							5000
	200	2.7	1.8						5000
	300		2.3	2.7					5000
	400			3.3	2.8				5000
	500				2.8	1.8			5000
	600					2	2		6000
	800						2.5	1.8	6000
	1000							2.1	7000

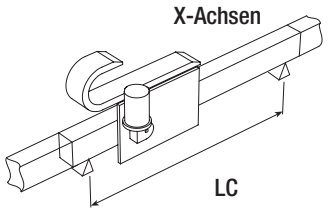

Wählen Sie in der folgenden Tabelle die Y- und Z-Achse entsprechend der Last aus.

Max. Tragfähigkeit [kg.]	PA	170/90	200/100	200/100P	220/170	280/200	280/200E	280/200P	280/220	360/220	360/280	LC
						Deflection						
	50	1.9										5000
	100	2.4	1.7	2	1.6							5000
	200				2.2	0.8	0.8					5000
	300					1.6	1.6	1.6				5000
	400							1.9	2	0.9		5000
	500								2.2	1		5000
	600								2.5	1.2	1.2	6000
	800										2.2	6000

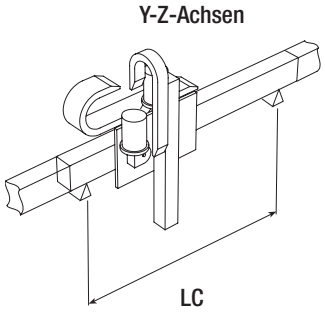

Wählen Sie in der folgenden Tabelle die Y- und Z-Achse entsprechend der Last aus.

		Y-Z-Achsen									
	PA	170/90	200/100	200/100P	220/170	280/200	280/200E	280/200P	280/220	360/220	360/280
PA	load [kg]	100	100	100	200	200	300	400	600	600	700
X-Achsen 2X	(200)										
3X	(300)										
4X	(400)										
5X	(500)										
									6X	(600)	
8X	(800)										
10X	(1000)										

Anmerkung: Die Auswahl der X-Achse hängt von der tatsächlichen Last, der Anzahl der Stützen, der maximalen Durchbiegung und dem Gesamtgewicht der Y- und Z-Achsen ab.

X-Y-Z-Achsen

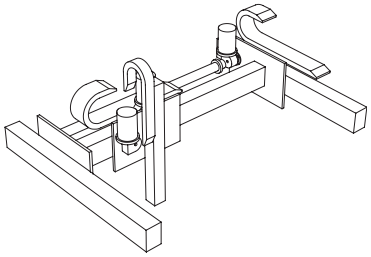

Beispiel: Auswahl einer 3-Achsen-Gantry mit Rollenführungen

DATEN: Gesamt-Arbeitslast 300 kg, X-Achsen-Hub: 5.000 mm, Y-Achsen-Hub: 4.000 mm, Z-Achsen-Hub: 2.000 mm, Anzahl der Stützen: 2

Durch Analyse der Tabelle für die Y- und Z-Achsen, basierend auf Arbeitsbelastung (Pc), Profillänge (Ly) und Durchbiegung, fällt die Auswahl auf ein System PA 280/200E (Tragfähigkeit 300 kg).

Überprüfung: Peff = Pmax- (Lz - 1600)/1000•qz = 300-(2870-1600)/1000•35 = 255,55 kg. < di 300 kg (nicht ausreichend).

Wählen Sie daher die größere Ausführung PA 280/200P (max. Tragfähigkeit 400 kg).

M_{toty+z} PA 280/200P = M_{base}+(q_y• $hubQ_y$+q_z• $hubQ_z$)/1000+Pc = 244+(66•4,000+48•2,000)/ 1,000+300 = 904 kg.

P_{totx} = M_{tot} PA 280/200P (Y+Z)•0.66 = 596.6 kg.

Lx = hubx + 1,200 = 5,000+1,200 = 6,200 mm

Durch Analyse der Tabelle für die X-Achse, basierend auf Last (Ptotx), Profillänge (Lx) und Durchbiegung, können zwei Linearachsen PA 280 ausgewählt werden.

Ausgewählte Zusammensetzung: 1 x PA 280/200P + 2 x PA 280

Führen Sie eine abschließende Analyse durch Berechnung der Durchbiegung anhand der tatsächlichen Spannweite aus. Unsere technische Abteilung steht Ihnen zur Verfügung, um die Anwendungen zu finden, die sich am besten für Ihre Anforderungen eignen. Wir helfen Ihnen bei der Dimensionierung von Motor und Antrieb für Ihr gesamtes Projekt.

Bestellschlüssel

Bestellbezeichnung für Lineareinheiten PAR/PAS

PAR PAS	220	170	5000	700
				Z-Achsen-Hub
			Y-Achsen-Hub	
		Z-Achsen-Profil		
	Y-Achsen-Profil			
PAR/PAS Serie	*siehe von S. TL-3*			

Um Identifizierungscodes für Actuator Line zu erstellen, besuchen Sie bitte die Seite: **http://configureactuator.rollon.com**

Configure Actuator

Ausrichtung Links/Rechts

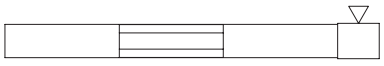

Rechts



Links

Mehrachsensysteme

1 - Zwei-Achsen-System Y-Z

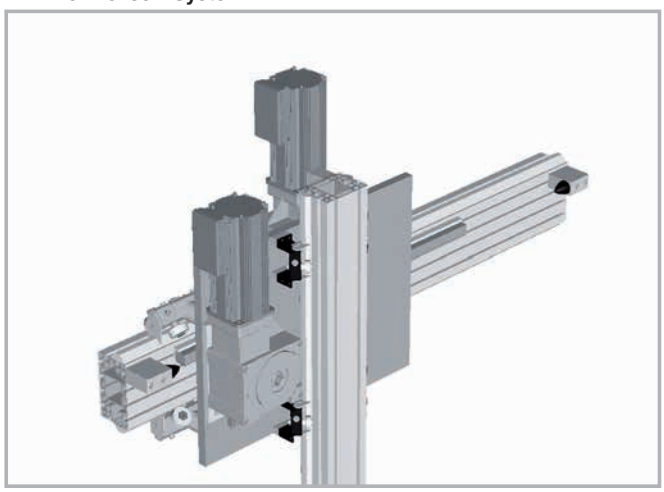

2 - Zwei-Achsen-System Y-X

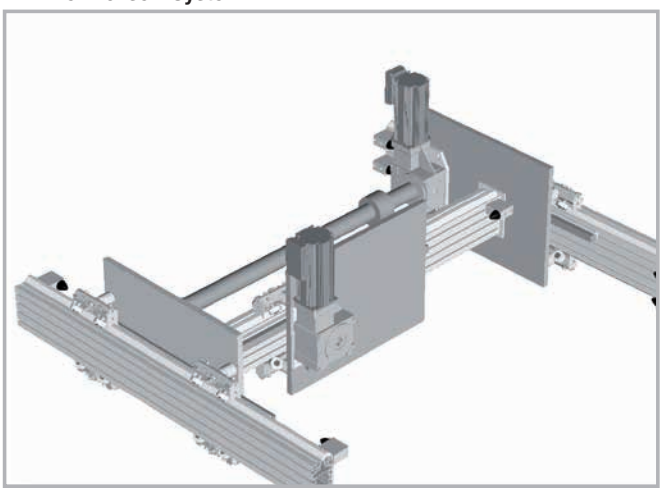

3 - Drei-Achsen-System X-Y-Z

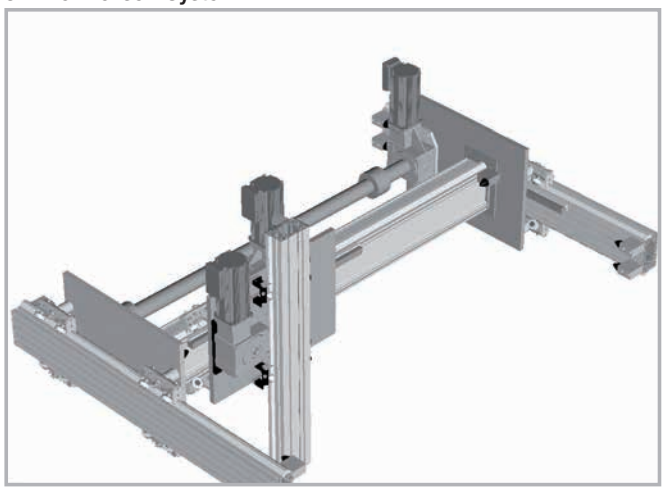

4 - Drei-Achsen-System X-Y-Z

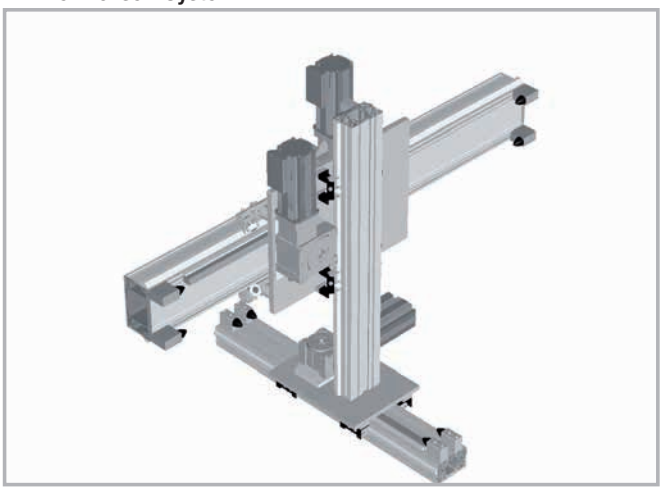

5 -Zwei-Achsen-System Y-Z

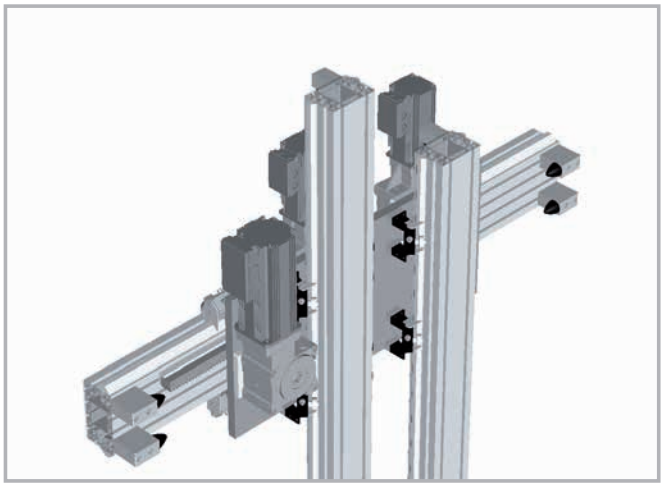

6 - Zwei-Achsen-System Y-Z

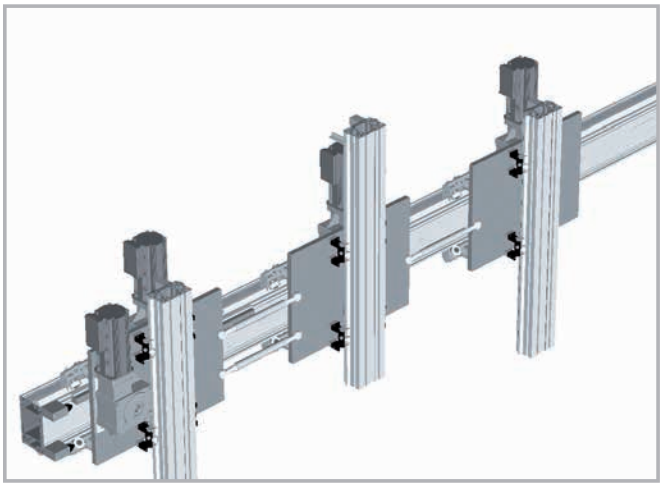

ROLLON®
BY TIMKEN

Speedy Rail A



SAB Serie

Beschreibung SAB

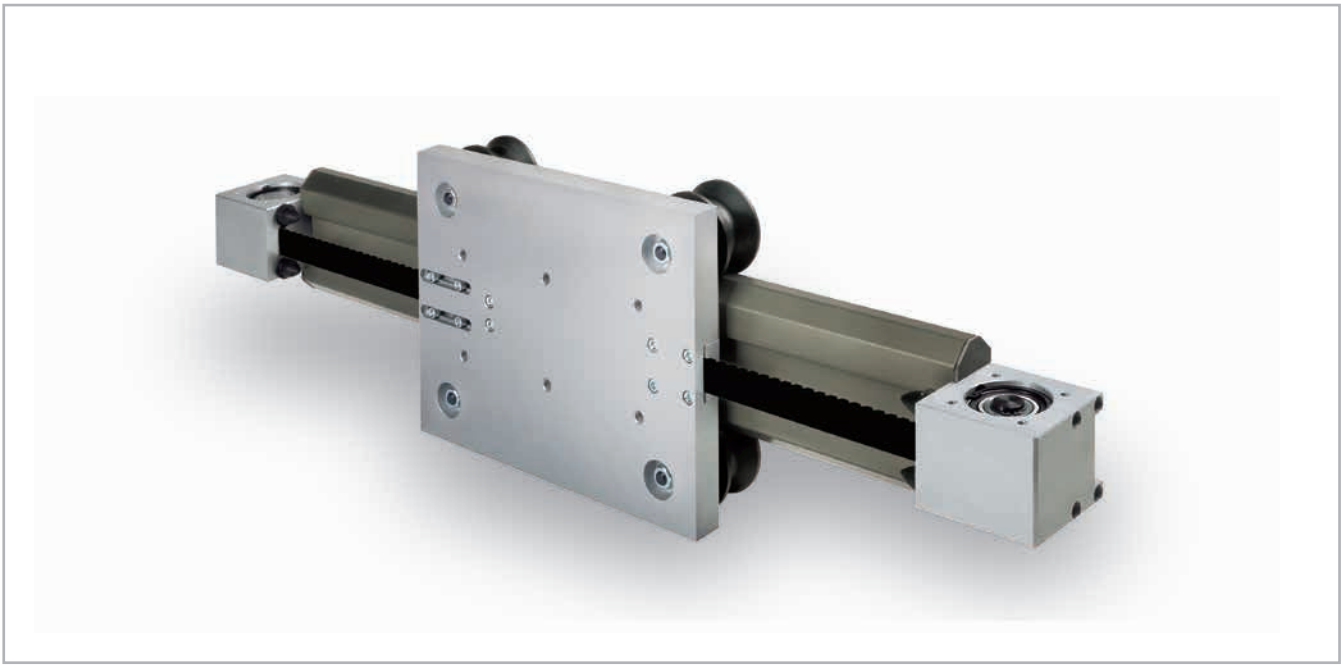

Abb. 1

Bei den Produkten der Baureihe **SAB** handelt es sich um selbsttragende Linearführungen aus stranggepresstem Aluminium, die durch ein System aus Polyurethanriemen angetrieben werden. Dank der harteloxierten Oberflächen und der mit einem Kunststoff-Verbundmaterial beschichteten Rollen zeichnet sich die Baureihe SAB durch außergewöhnliche Leistungen und hohe Tragkräfte aus. Das System ist wartungsfrei und verlangt keine Schmierung. Die Linearführungen sind auch in schmutzigen Arbeitsumgebungen seht zuverlässig und bieten einen einzigartig leisen Betrieb.

Die Baureihe **SAB** umfasst Führungsschienen mit zylindrischen oder V-förmigen Rollen als Komponenten der Linearbewegung. Diese linearen Bewegungssysteme sind leicht, selbsttragend, einfach zu montieren, kostengünstig, modular, sauber und ruhig laufend. Dank dieser Lösung eignet sich diese Lösung speziell für schmutzige Umgebungen und hohe Dynamiken bei der Automatisierung. Die Baureihe SAB umfasst Profile verschiedener Größen: 60 - 120 -180 - 250 mm.

Einige der Hauptvorteile der Baureihe SAB:

- Hohe Zuverlässigkeit
- Selbsttragend für größte Freiheit beim Design
- Hohe technische Leistung
- Hohe Tragzahlen
- Hohe Zuverlässigkeit in schmutzigen Umgebungen
- Keine Schmierung erforderlich
- Einzigartig ruhiger Lauf
- Selbstausrichtendes System

Aufbau des Systems

Aluminiumprofil

SAB ist ein Linearführungssystem mit Schienenprofilen mit hohlen Querschnitten aus einer wärmebehandelten Aluminiumlegierung. Dies macht die Schienen hoch belastbar gegen Biege- und Torsionskräfte. Die Schienen werden einer patentierten Behandlung unterzogen, die ihnen eine glatte und gehärtetem Stahl gleichenden Oberfläche und eine optimale Verschleißfestigkeit verleiht, auch in schmutzigen Umgebungen.

Antriebsriemen

Das Antriebssystem der Baureihe SAB besteht aus einem Polyurethan-Zahnriemen, der mit hochfesten Stahlgurten verstärkt ist. Für einige Anwendungen ist die Lösung mit Riemenantrieb aufgrund der hohen Lastübertragungseigenschaften, der kompakten Abmessungen und der geringen Geräuschentwicklung ideal. Einige der Vorteile eines Systems mit Riemenantrieb sind: Hohe Verfahrgeschwindigkeit, hohe Beschleunigung, geringe Geräuschentwicklung und keine Notwendigkeit der Schmierung.

Laufwagen

Der Laufwagen der Lineareinheiten der Baureihe SAB besteht aus eloxiertem Aluminium. Entsprechend den unterschiedlichen Größen sind Laufwagen in verschiedenen Längen erhältlich.

Allgemeine Daten des verwendeten Aluminiums: AL 6060

Chemische Zusammensetzung [%]

Al	Mg	Si	Fe	Mn	Zn	Cu	Verunreinigungen
Rest	0,35-0,60	0,30-0,60	0,30	0,10	0,10	0,10	0,05-0,15

Tab. 1

Physikalische Eigenschaften

Dichte	Elastizitäts-modul	Wärmeausdehnungs-koeffizient (20°-100°C)	Wärmeleitfähigkeit (20°C)	Spezifische Wärme (0°-100°C)	Spez. Wider-stand	Schmelz temperatur
$\frac{kg}{dm^3}$	$\frac{kN}{mm^2}$	$\frac{10^{-6}}{K}$	$\frac{W}{m \cdot K}$	$\frac{J}{kg \cdot K}$	$\Omega \cdot m \cdot 10^{-9}$	°C
2,7	69	23	200	880-900	33	600-655

Tab. 2

Mechanische Eigenschaften

Rm	Rp (02)	A	HB
$\frac{N}{mm^2}$	$\frac{N}{mm^2}$	%	—
205	165	10	60-80

Tab. 3

Führungssystem

Das Führungssystem ist ausschlaggebend für die maximal zulässigen Tragzahlen, Geschwindigkeiten und Beschleunigung.

SAB mit zylindrischen oder V-förmigen Rollen:

Das Angebot von SAB umfasst eine große Auswahl an zylindrischen und V-förmigen Rollen sowie Läufer mit zwei oder mehr Rollen. Die SAB-Rollen sind mit einem gesinterten Kunststoff-Verbundmaterial beschichtet, das resistent gegen Schadstoffe und nahezu wartungsfrei ist. In den Rollen sind leistungsfähige Kugel- oder Nadellager installiert, die entweder nach einem Standardverfahren geschmiert werden oder eine Lebensdauerschmierung verfügen. Alle Rollenträger sind mit konzentrischen und exzentrischen Stiften für eine schnelle Einstellung des Kontakts zwischen Rollen und Schiene ausgestattet.

SAB Querschnitt

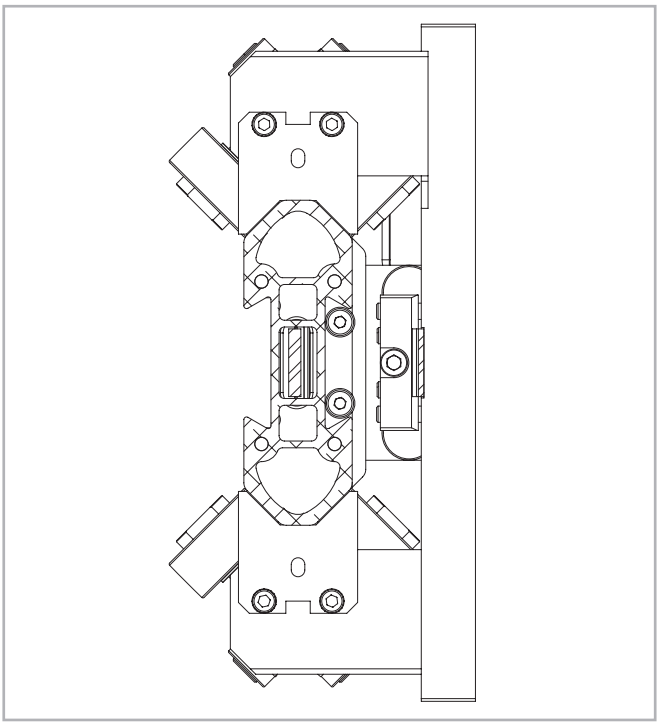

Abb. 2

SAB 60V

Abmessungen SAB 60V

Korrosionsbeständige Version verfügbar

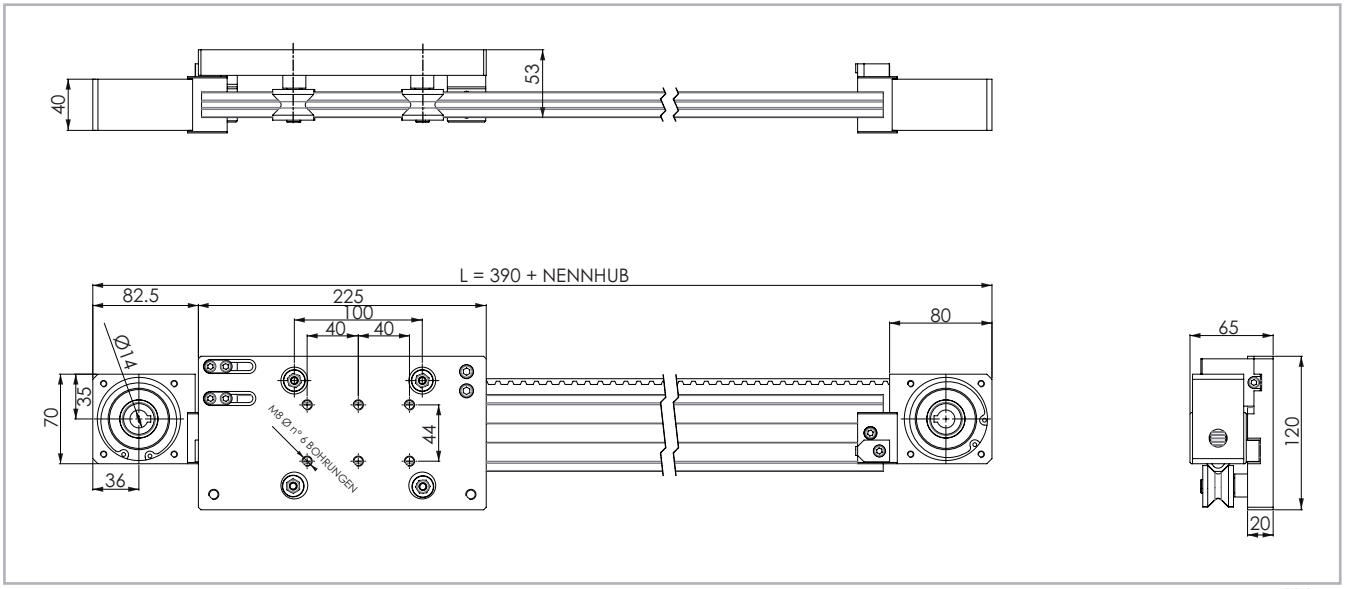

Die Sicherheits-Hublänge wird abhängig von den kundenspezifischen Anforderungen ermittelt

Abb. 3

Technische Daten

	Typ
	SAB 60V
Maximale Hublänge [mm]	7250
Max. Wiederholgenauigkeit [mm]*1	± 0,2
Maximale Geschwindigkeit [m/s]	7
Maximale Beschleunigung [m/s²]	8
Zahnriemen-Typ	10 AT 10
Typ Zahnriemenscheibe	Z 19
Riemenscheibendurchmesser [mm]	60.479
Laufwagenhub je Umdrehung Zahnriemenscheibe [mm]	190
Gewicht des Laufwagens [kg]	1,7
Gewicht Hub Null [kg]	3,8
Gewicht je 100 mm Hub [kg]	0,13
Schienengröße [mm]	60x20

*1) Die Wiederholgenauigkeit ist abhängig von der verwendeten Antriebsart

Tab. 4

Flächenträgheitsmomente der Aluminiumprofile

Typ	I_x [10^7 mm⁴]	I_y [10^7 mm⁴]	I_p [10^7 mm⁴]
SAB 60V	0,014	0,002	0,003

Tab. 5

Antriebsriemen

Der Antriebsriemen besteht aus abriebfestem stahlverstärktem Polyurethan für hohe Zugkräfte.

Typ	Riemen-typ	Riemenbreite [mm]	Gewicht [kg/m]
SAB 60V	10 AT 10	10	0,064

Tab. 6

Riemenlänge (mm) = 2 x L - 80

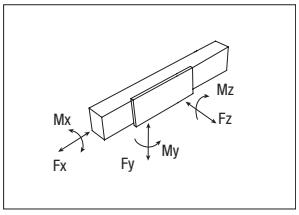

Tragzahlen

Typ	F_x [N]		F_y [N]	F_z [N]	M_x [Nm]	M_y [Nm]	M_z [Nm]
	Stat.	Dyn.					
SAB 60V	706	374	540	400	9	20	27

Nicht-kumulative Trägheitsmomente bezüglich der Laufwagen-Mittelachse und der theoretischen Lebensdauer der Führungsschiene "Speedy Rail" und der Rollen bis zu 80.000 km.

Tab. 7

SAB 120VX

Abmessungen SAB 120VX

Korrosionsbeständige Version verfügbar

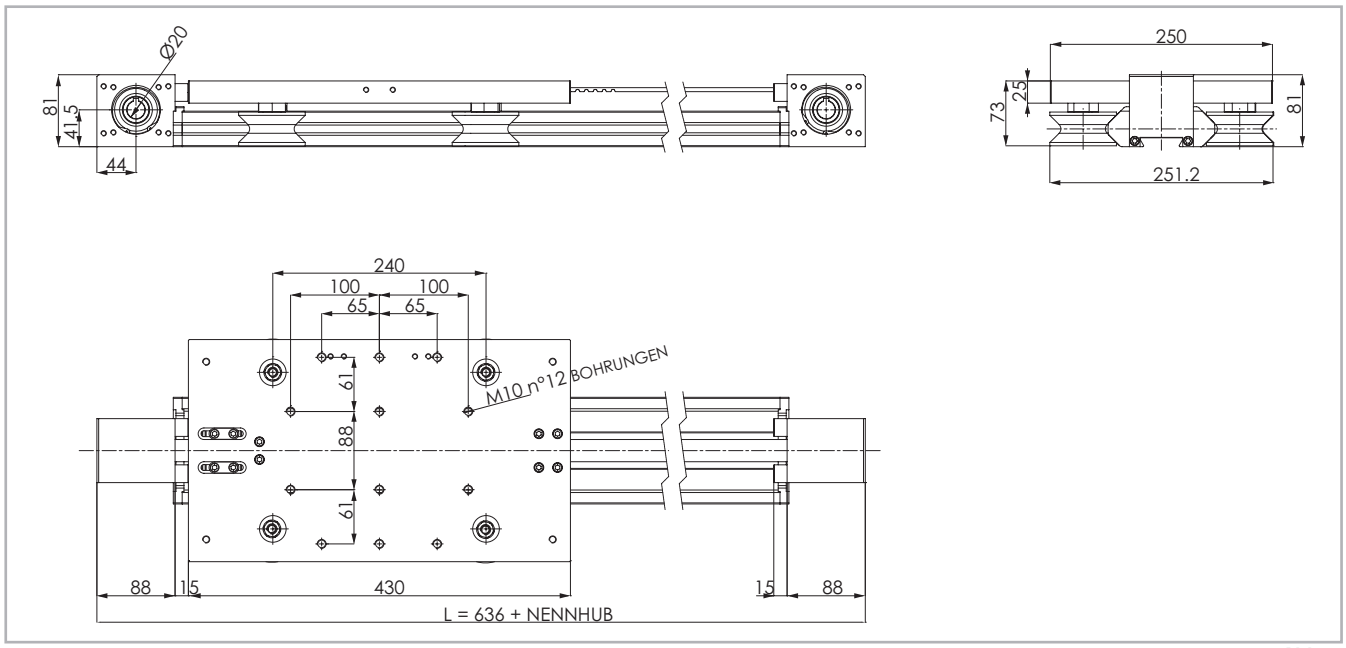

Die Sicherheits-Hublänge wird abhängig von den kundenspezifischen Anforderungen ermittelt

Abb. 4

Technische Daten

	Typ
	SAB 120VX
Maximale Hublänge [mm]	7056
Max. Wiederholgenauigkeit [mm]*1	± 0,2
Maximale Geschwindigkeit [m/s]	6
Maximale Beschleunigung [m/s²]	8
Zahnriemen-Typ	25 AT 10HPF
Typ Zahnriemenscheibe	Z 15
Riemenscheibendurchmesser [mm]	47.746
Gewicht des Laufwagens [kg]	8,22
Gewicht Hub Null [kg]	17,0
Gewicht je 100 mm Hub [kg]	0,472
Schienengröße [mm]	120x40

*1) Die Wiederholgenauigkeit ist abhängig von der verwendeten Antriebsart

Tab. 8

Flächenträgheitsmomente der Aluminiumprofile

Typ	I_x [10^7 mm⁴]	I_y [10^7 mm⁴]	I_p [10^7 mm⁴]
SAB 120VX	0,214	0,026	0,043

Tab. 9

Antriebsriemen

Der Antriebsriemen besteht aus abriebfestem stahlverstärktem Polyurethan für hohe Zugkräfte.

Typ	Riementyp	Riemenbreite [mm]	Gewicht [kg/m]
SAB 120VX	25 AT 10HPF	25	0,16

Tab. 10

Riemenlänge (mm) = 2 x L - 300

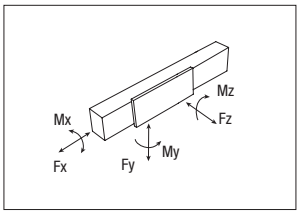

Tragzahlen

Typ	F_x [N]		F_y [N]	F_z [N]	M_x [Nm]	M_y [Nm]	M_z [Nm]
	Stat.	Dyn.					
SAB 120VX	1349	715	1400	800	39.3	96	168

Nicht-kumulative Trägheitsmomente bezüglich der Laufwagen-Mittelachse und der theoretischen Lebensdauer der Führungsschiene "Speedy Rail" und der Rollen bis zu 80.000 km.

Tab. 11

SAB 120VZ

Abmessungen SAB 120VZ

Korrosionsbeständige Version verfügbar

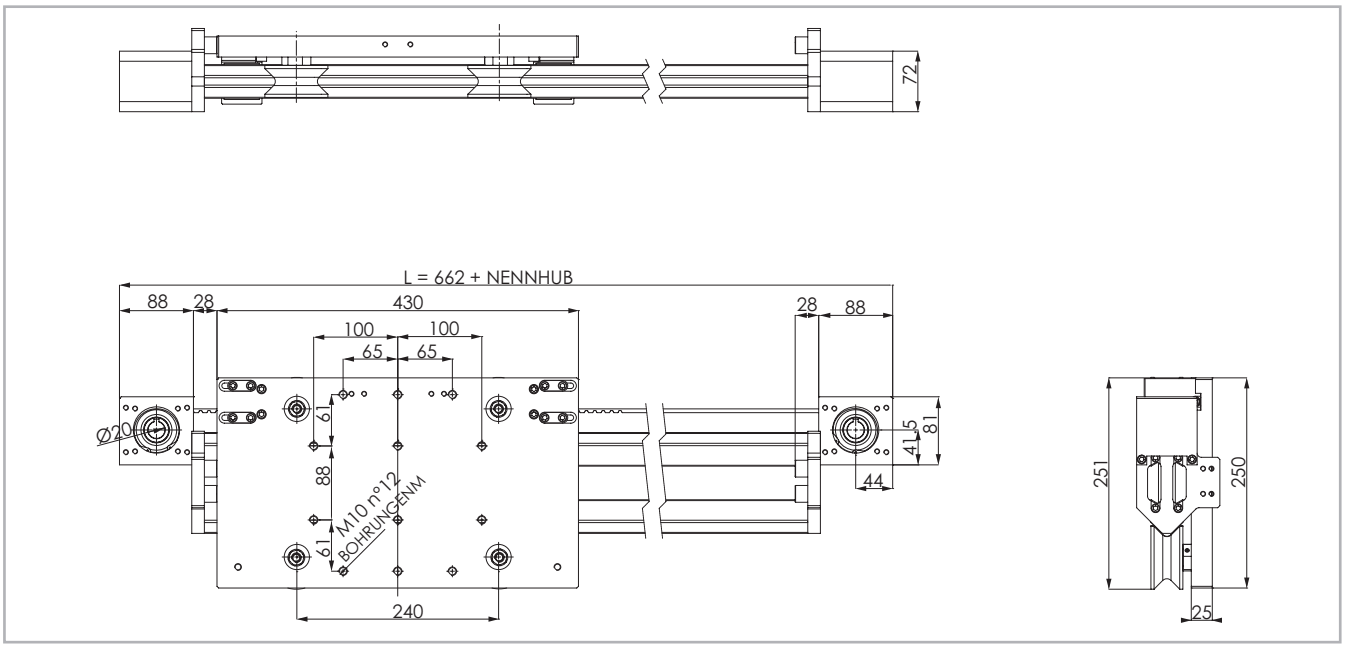

Die Sicherheits-Hublänge wird abhängig von den kundenspezifischen Anforderungen ermittelt

Abb. 5

Technische Daten

	Typ
	SAB 120VZ
Maximale Hublänge [mm]*1	7040
Max. Wiederholgenauigkeit [mm]*2	± 0,2
Maximale Geschwindigkeit [m/s]	6
Maximale Beschleunigung [m/s²]	8
Zahnriemen-Typ	25 AT 10HPF
Typ Zahnriemenscheibe	Z 15
Riemenscheibendurchmesser [mm]	47.746
Laufwagenhub je Umdrehung Zahnriemenscheibe [mm]	150
Gewicht des Laufwagens [kg]	9,1
Gewicht Hub Null [kg]	17,9
Gewicht je 100 mm Hub [kg]	0,472
Schienengröße [mm]	120x40

*1) Durch Verwendung spezieller Rollon-Verbindungen können längere Hübe erreicht werden.
*2) Die Wiederholgenauigkeit ist abhängig von der verwendeten Antriebsart

Tab. 12

Flächenträgheitsmomente der Aluminiumprofile

Typ	I_x [10^7 mm^4]	I_y [10^7 mm^4]	I_p [10^7 mm^4]
SAB 120VZ	0,214	0,026	0,043

Tab. 13

Antriebsriemen

Der Antriebsriemen besteht aus abriebfestem stahlverstärktem Polyurethan für hohe Zugkräfte.

Typ	Riementyp	Riemenbreite [mm]	Gewicht [kg/m]
SAB 120VZ	25 AT 10HPF	25	0,16

Tab. 14

Riemenlänge (mm) = 2 x L - 310

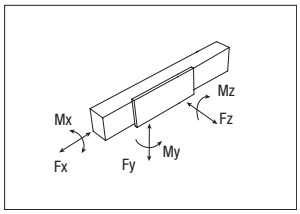

Tragzahlen

Typ	F_x [N]		F_y [N]	F_z [N]	M_x [Nm]	M_y [Nm]	M_z [Nm]
	Stat.	Dyn.					
SAB 120VZ	1349	715	1400	800	39.3	96	168

Nicht-kumulative Trägheitsmomente bezüglich der Laufwagen-Mittelachse und der theoretischen Lebensdauer der Führungsschiene "Speedy Rail" und der Rollen bis zu 80.000 km.

Tab. 15

SAB 120CX

Abmessungen SAB 120CX

Korrosionsbeständige Version verfügbar

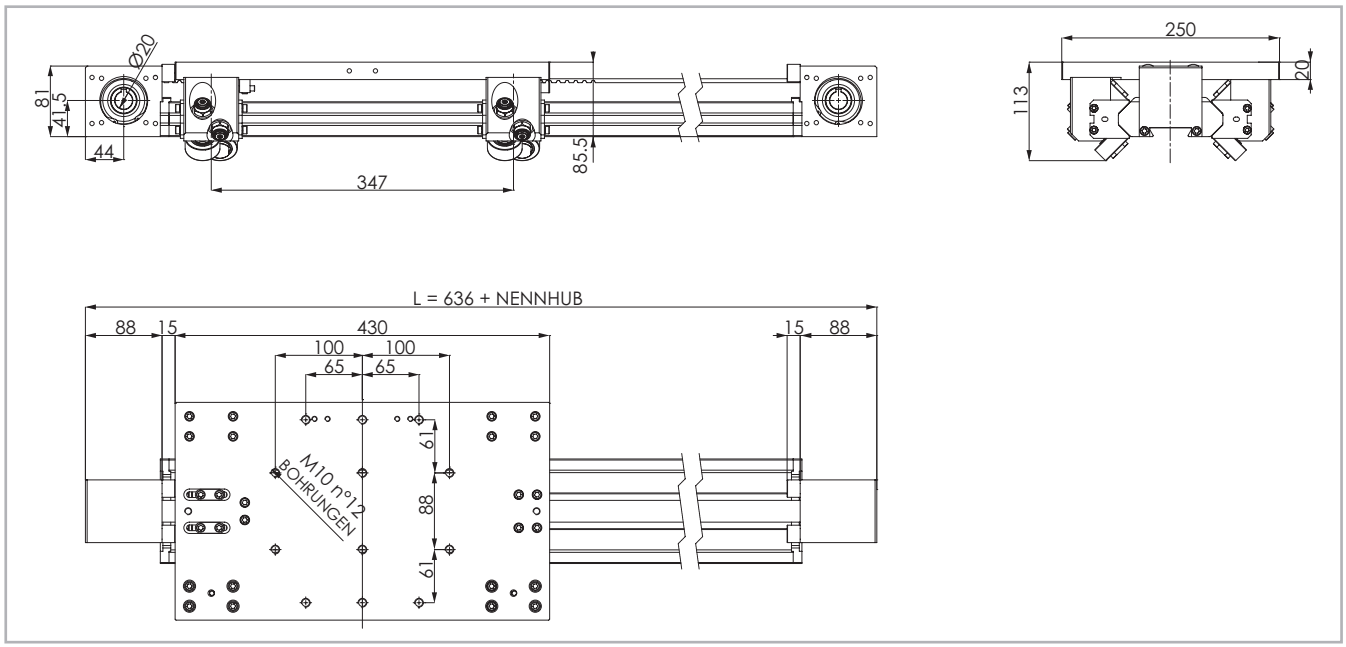

Die Sicherheits-Hublänge wird abhängig von den kundenspezifischen Anforderungen ermittelt

Abb. 6

Technische Daten

	Typ
	SAB 120CX
Maximale Hublänge [mm]	7056
Max. Wiederholgenauigkeit [mm]*1	± 0,2
Maximale Geschwindigkeit [m/s]	6
Maximale Beschleunigung [m/s²]	10
Zahnriemen-Typ	25 AT 10HPF
Typ Zahnriemenscheibe	Z 15
Riemenscheibendurchmesser [mm]	47.746
Laufwagenhub je Umdrehung Zahnriemenscheibe [mm]	150
Gewicht des Laufwagens [kg]	8,5
Gewicht Hub Null [kg]	17,3
Gewicht je 100 mm Hub [kg]	0,472
Schienengröße [mm]	120x40

*1) Die Wiederholgenauigkeit ist abhängig von der verwendeten Antriebsart

Tab. 16

Flächenträgheitsmomente der Aluminiumprofile

Typ	I_x [10^7 mm⁴]	I_y [10^7 mm⁴]	I_p [10^7 mm⁴]
SAB 120CX	0,214	0,026	0,043

Tab. 17

Antriebsriemen

Der Antriebsriemen besteht aus abriebfestem stahlverstärktem Polyurethan für hohe Zugkräfte.

Typ	Riementyp	Riemenbreite [mm]	Gewicht [kg/m]
SAB 120CX	25 AT 10HPF	25	0,16

Tab. 18

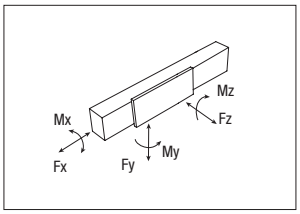

Tragzahlen

Typ	F_x [N]		F_y [N]	F_z [N]	M_x [Nm]	M_y [Nm]	M_z [Nm]
	Stat.	Dyn.					
SAB 120CX	1349	715	2489	2489	98	432	432

Nicht-kumulative Trägheitsmomente bezüglich der Laufwagen-Mittelachse und der theoretischen Lebensdauer der Führungsschiene "Speedy Rail" und der Rollen bis zu 80.000 km.

Tab. 19

SAB 120CZ

Abmessungen SAB 120CZ

Korrosionsbeständige Version verfügbar

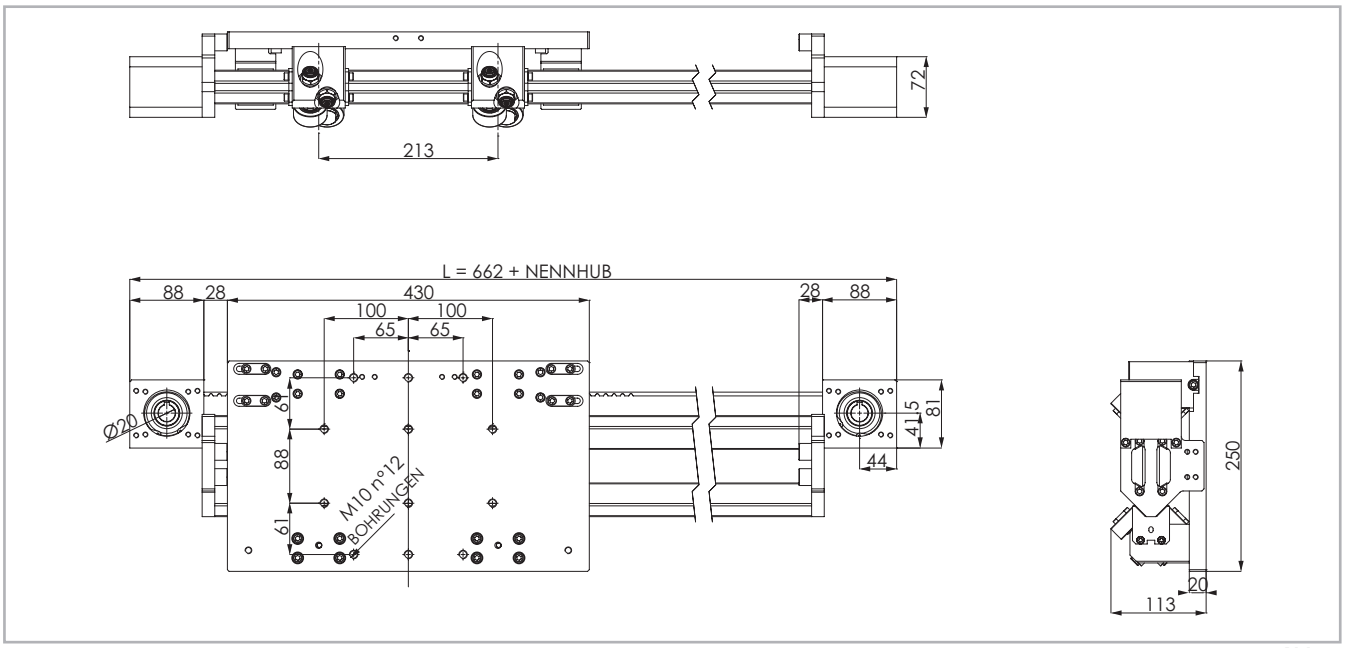

Die Sicherheits-Hublänge wird abhängig von den kundenspezifischen Anforderungen ermittelt

Abb. 7

Technische Daten

	Typ
	SAB 120CZ
Maximale Hublänge [mm]*1	7040
Max. Wiederholgenauigkeit [mm]*2	± 0,2
Maximale Geschwindigkeit [m/s]	6
Maximale Beschleunigung [m/s²]	10
Zahnriemen-Typ	25 AT 10HPF
Typ Zahnriemenscheibe	Z 15
Riemenscheibendurchmesser [mm]	47.746
Laufwagenhub je Umdrehung Zahnriemenscheibe [mm]	150
Gewicht des Laufwagens [kg]	9,4
Gewicht Hub Null [kg]	18,2
Gewicht je 100 mm Hub [kg]	0,472
Schienengröße [mm]	120x40

*1) Durch Verwendung spezieller Rollon-Verbindungen können längere Hübe erreicht werden.
*2) Die Wiederholgenauigkeit ist abhängig von der verwendeten Antriebsart

Tab. 20

Flächenträgheitsmomente der Aluminiumprofile

Typ	I_x [10^7 mm⁴]	I_y [10^7 mm⁴]	I_p [10^7 mm⁴]
SAB 120CZ	0,214	0,026	0,043

Tab. 21

Antriebsriemen

Der Antriebsriemen besteht aus abriebfestem stahlverstärktem Polyurethan für hohe Zugkräfte.

Typ	Riementyp	Riemenbreite [mm]	Gewicht [kg/m]
SAB 120CZ	25 AT 10HPF	25	0,16

Tab. 22

Riemenlänge (mm) = 2 x L - 300

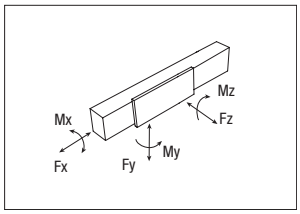

Tragzahlen

Typ	F_x [N]		F_y [N]	F_z [N]	M_x [Nm]	M_y [Nm]	M_z [Nm]
	Stat.	Dyn.					
SAB 120CZ	1349	715	2489	2489	98	265	265

Nicht-kumulative Trägheitsmomente bezüglich der Laufwagen-Mittelachse und der theoretischen Lebensdauer der Führungsschiene "Speedy Rail" und der Rollen bis zu 80.000 km.

Tab. 23

SAB 180V

Abmessungen SAB 180V

Korrosionsbeständige Version verfügbar

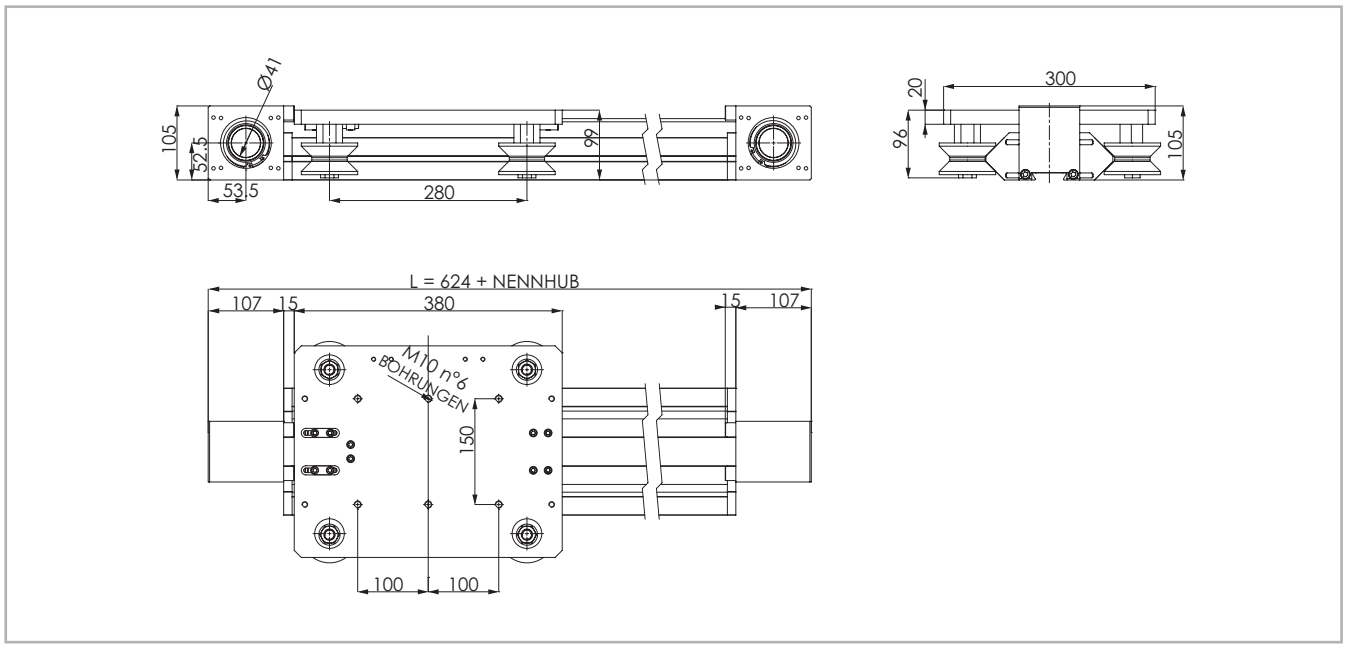

Die Sicherheits-Hublänge wird abhängig von den kundenspezifischen Anforderungen ermittelt

Abb. 8

Technische Daten

	Typ
	SAB 180V
Maximale Hublänge [mm]	7114
Max. Wiederholgenauigkeit [mm]*1	± 0,2
Maximale Geschwindigkeit [m/s]	8
Maximale Beschleunigung [m/s²]	8
Zahnriemen-Typ	40 AT10
Typ Zahnriemenscheibe	Z 21
Riemenscheibendurchmesser [mm]	66,84
Laufwagenhub je Umdrehung Zahnriemenscheibe [mm]	210
Gewicht des Laufwagens [kg]	8,3
Gewicht Hub Null [kg]	27,6
Gewicht je 100 mm Hub [kg]	1,06
Schienengröße [mm]	180x60

*1) Die Wiederholgenauigkeit ist abhängig von der verwendeten Antriebsart

Tab. 24

Flächenträgheitsmomente der Aluminiumprofile

Typ	I_x [10^7 mm⁴]	I_y [10^7 mm⁴]	I_p [10^7 mm⁴]
SAB 180V	1,029	0,128	0,260

Tab. 25

Antriebsriemen

Der Antriebsriemen besteht aus abriebfestem stahlverstärktem Polyurethan für hohe Zugkräfte.

Typ	Riementyp	Riemenbreite [mm]	Gewicht [kg/m]
SAB 180V	40 AT10	40	0,23

Tab. 26

Riemenlänge (mm) = 2 x L - 220

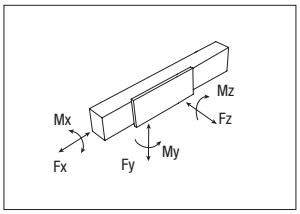

Tragzahlen

Typ	F_x [N]		F_y [N]	F_z [N]	M_x [Nm]	M_y [Nm]	M_z [Nm]
	Stat.	Dyn.					
SAB 180V	3154	1671	1400	800	58	112	196

Nicht-kumulative Trägheitsmomente bezüglich der Laufwagen-Mittelachse und der theoretischen Lebensdauer der Führungsschiene "Speedy Rail" und der Rollen bis zu 80.000 km.

Tab. 27

SAB 180C

Abmessungen SAB 180C

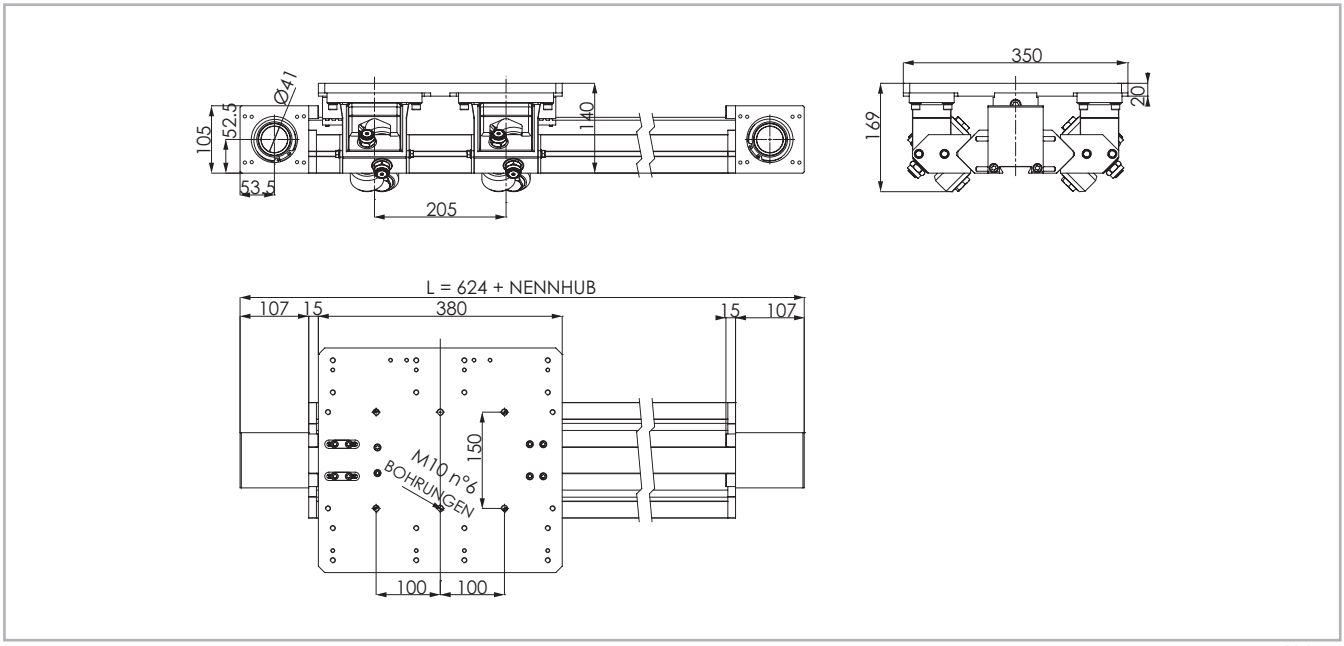

Die Sicherheits-Hublänge wird abhängig von den kundenspezifischen Anforderungen ermittelt

Abb. 9

Technische Daten

	Typ
	SAB 180C
Maximale Hublänge [mm]	7114
Max. Wiederholgenauigkeit [mm]*1	± 0,2
Maximale Geschwindigkeit [m/s]	8
Maximale Beschleunigung [m/s²]	10
Zahnriemen-Typ	40 AT10
Typ Zahnriemenscheibe	Z 21
Riemenscheibendurchmesser [mm]	66,84
Laufwagenhub je Umdrehung Zahnriemenscheibe [mm]	210
Gewicht des Laufwagens [kg]	16,0
Gewicht Hub Null [kg]	30,8
Gewicht je 100 mm Hub [kg]	1,06
Schienengröße [mm]	180x60

*1) Die Wiederholgenauigkeit ist abhängig von der verwendeten Antriebsart

Tab. 28

Flächenträgheitsmomente der Aluminiumprofile

Typ	I_x [10^7 mm⁴]	I_y [10^7 mm⁴]	I_p [10^7 mm⁴]
SAB 180C	1,029	0,128	0,260

Tab. 29

Antriebsriemen

Der Antriebsriemen besteht aus abriebfestem stahlverstärktem Polyurethan für hohe Zugkräfte.

Typ	Riementyp	Riemenbreite [mm]	Gewicht [kg/m]
SAB 180C	40 AT10	40	0,23

Tab. 30

Riemenlänge (mm) = 2 x L - 210

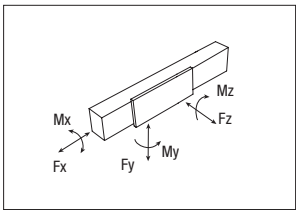

Tragzahlen

Typ	F_x [N]		F_y [N]	F_z [N]	M_x [Nm]	M_y [Nm]	M_z [Nm]
	Stat.	Dyn.					
SAB 180C	3154	1671	3620	3620	246	371	371

Nicht-kumulative Trägheitsmomente bezüglich der Laufwagen-Mittelachse und der theoretischen Lebensdauer der Führungsschiene "Speedy Rail" und der Rollen bis zu 80.000 km.

Tab. 31

SAB 250C

Abmessungen SAB 250C

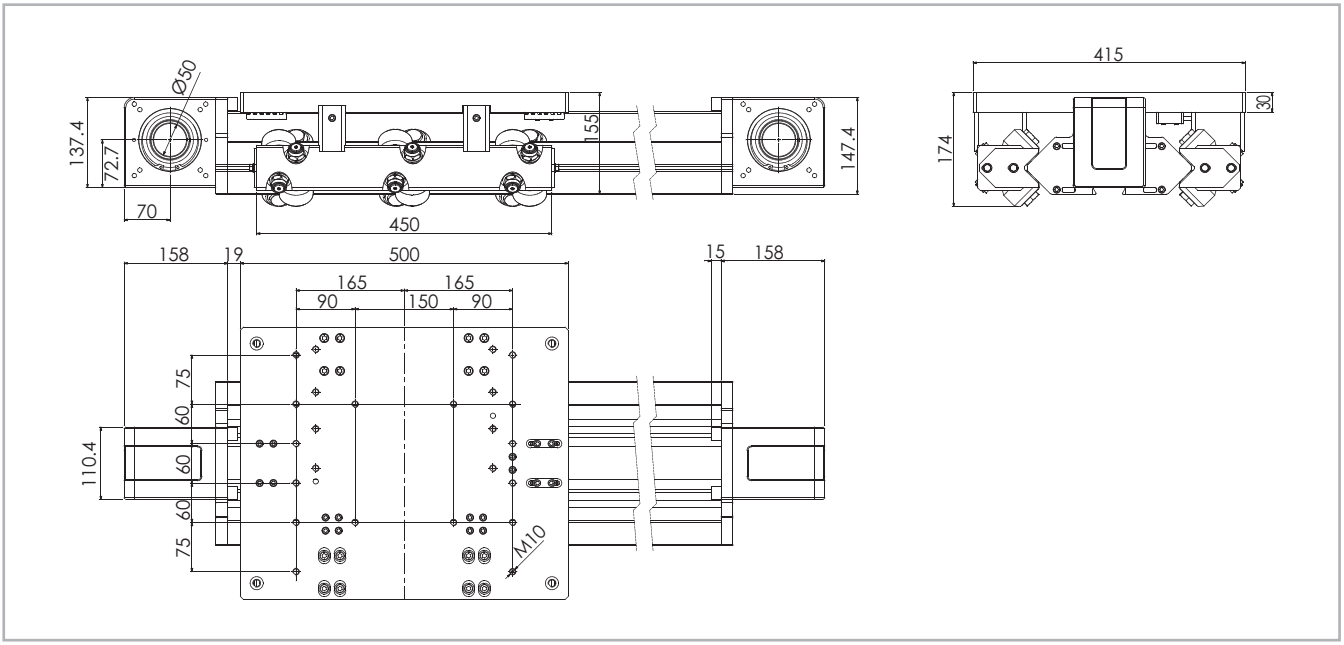

Die Sicherheits-Hublänge wird abhängig von den kundenspezifischen Anforderungen ermittelt

Abb. 10

Technische Daten

	Typ
	SAB 250C
Maximale Hublänge [mm]	6970
Max. Wiederholgenauigkeit [mm]*1	± 0,2
Maximale Geschwindigkeit [m/s]	10
Maximale Beschleunigung [m/s²]	10
Zahnriemen-Typ	50 AT 10
Typ Zahnriemenscheibe	Z 27
Riemenscheibendurchmesser [mm]	85,94
Laufwagenhub je Umdrehung Zahnriemenscheibe [mm]	270
Gewicht des Laufwagens [kg]	32,3
Gewicht Hub Null [kg]	57,7
Gewicht je 100 mm Hub [kg]	1,55
Schienengröße [mm]	250x180

*1) Die Wiederholgenauigkeit ist abhängig von der verwendeten Antriebsart

Tab. 32

Flächenträgheitsmomente der Aluminiumprofile

Typ	I_x [10^7 mm⁴]	I_y [10^7 mm⁴]	I_p [10^7 mm⁴]
SAB 250C	2,735	0,412	0,840

Tab. 33

Antriebsriemen

Der Antriebsriemen besteht aus abriebfestem stahlverstärktem Polyurethan für hohe Zugkräfte.

Typ	Riementyp	Riemenbreite [mm]	Gewicht [kg/m]
SAB 250C	50 AT 10	50	0,34

Tab. 34

Riemenlänge (mm) = 2 x L - 330

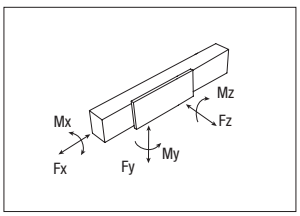

Tragzahlen

Typ	F_x [N]		F_y [N]	F_z [N]	M_x [Nm]	M_y [Nm]	M_z [Nm]
	Stat.	Dyn.					
SAB 250C	4980	2640	5431	5431	558	597	644

Nicht-kumulative Trägheitsmomente bezüglich der Laufwagen-Mittelachse und der theoretischen Lebensdauer der Führungsschiene "Speedy Rail" und der Rollen bis zu 80.000 km.

Tab. 35

Zapfen

Zapfen Typ AS

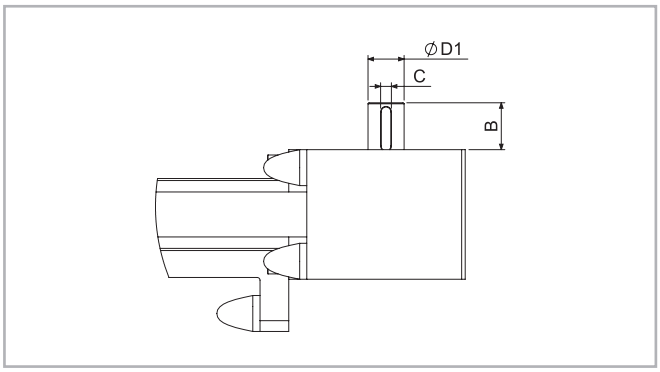

Abb. 11

Typ	Zapfentyp	Passfed-ernut C	B	D1	Bestellcode
SAB 60	**AS 14**	5x5	32	14h7	G002486
SAB 120	**AS 20**	6x6	26	20h7	G002488

Tab. 36

Der Zapfen kann auf beiden Seiten des Antriebkopfes vorgesehen werden.

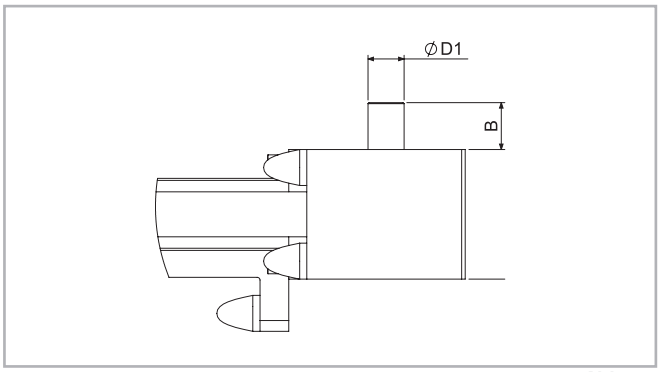

Abb. 12

Typ	Zapfentyp		B	D1	Bestellcode
SAB 180	**AS 20**	Glatt	36	20h7	G000828
SAB 250	**AS 25**	Glatt	50	25h7	G000649

Tab. 37

Doppelwelle

Doppelwelle Typ AS

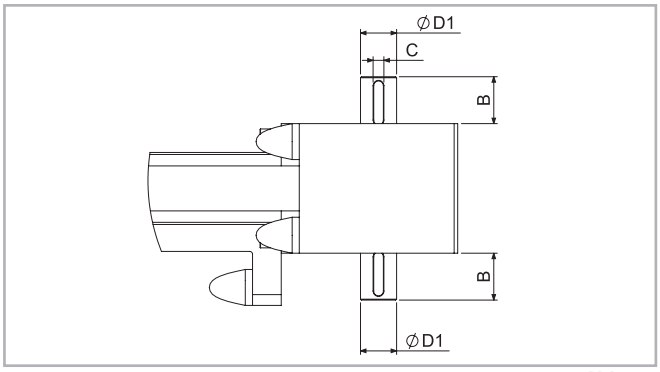

Abb. 13

Typ	Zapfentyp	Passfed-ernut C	B	D1	Bestellcode
SAB 60	**AS 14**	5x5	32	14h7	G002487
SAB 120	**AS 20**	6x6	26	20h7	G002489

Tab. 38

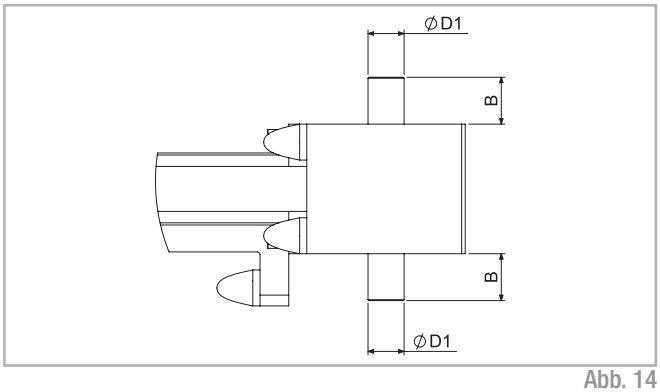

Abb. 14

Typ	Zapfentyp		B	D1	Bestellcode
SAB 180	**AS 20**	Glatt	36	20h7	2 x G000828
SAB 250	**AS 25**	Glatt	50	25h7	2 x G000649

Tab. 39

Der Zapfen kann auf beiden Seiten des Antriebkopfes vorgesehen werden

Hohlwellen

Hohlwelle Typ AC

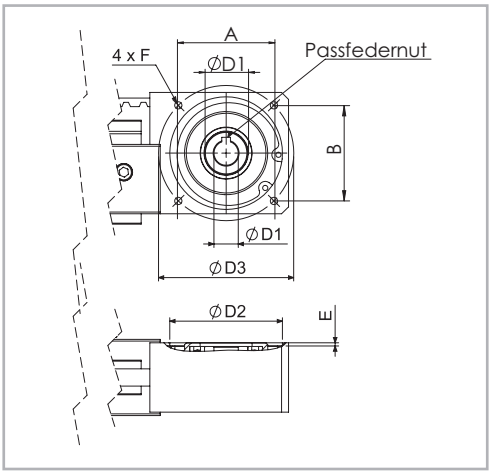

Abb. 15

Typ	Zapfen-typ	Pass-feder-nut	D1	D2	D3	E	F	A X B
SAB 60	AC 14	5 X 5	14h7	65	78	1.5	M5	-
SAB 120	AC 20	6 X 6	20h7	55	72	3.5	M6	72,8 x 59,2

Tab. 40

Für die Montage von angebotenen Standard-Getrieben über Hohlwelle ist ein Adapterflansch erforderlich, der bei Rollon erhältlich ist.

Hohlwelle Typ FP

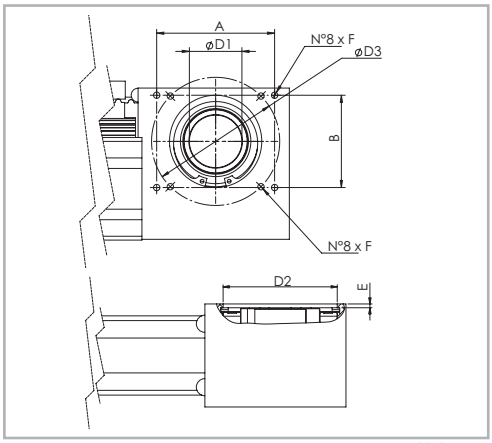

Abb. 16

Typ	Zapfen-typ		D1	D2	D3	E	F	A X B
SAB 180	FP 41	Glatt	41h7	72	100	3.5	M6	92 x 72
SAB 250	FP 50	Glatt	25h7	95	130	3.5	M8	109 x 109

Tab. 41

Lineareinheiten im Paralleleinsatz

Verbindungswelle für den Einsatz in paralleler Anordnung

Für den Einsatz von zwei Lineareinheiten in paralleler Anordnung ist eine Synchronisations-Antriebswelle, die die Antriebe der beiden Lineareinheiten miteinander verbindet, notwendig. Rollon kann in diesem Fall ein komplettes Kit bestehend aus Aluminium-Welle, Lamellenkupplungen und Spannelementen liefern.

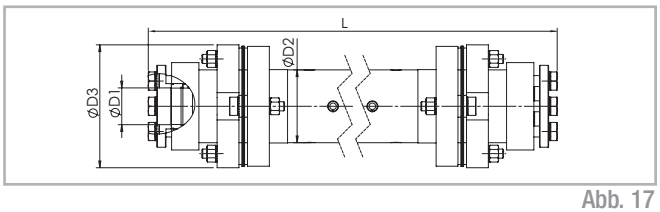

Abb. 17

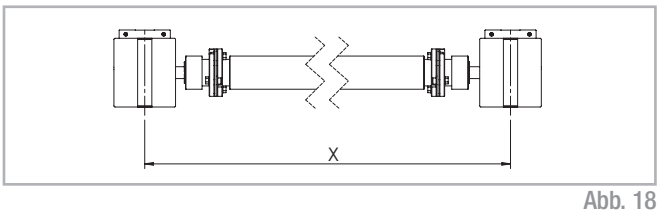

Abb. 18

Einheit mm

Typ	Zapfentyp	D1	D2	D3	Bestellcode
SAB 60	AP 15	15	40	69.5	GK15P...1A
SAB 120	AP 20	20	40	69.5	GK20P...1A
SAB 180	AP 20	20	40	69.5	GK20P...1A
SAB 250	AP 25	25	70	99	GK25P...1A

Tab. 42

Zubehör

Adapterflansch für die Getriebeeinheit

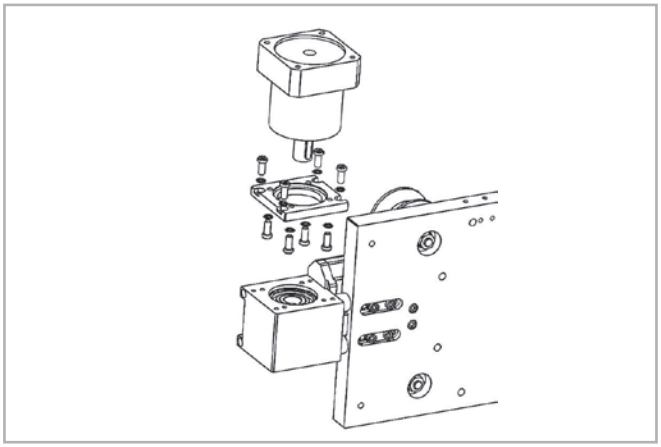

Abb. 19

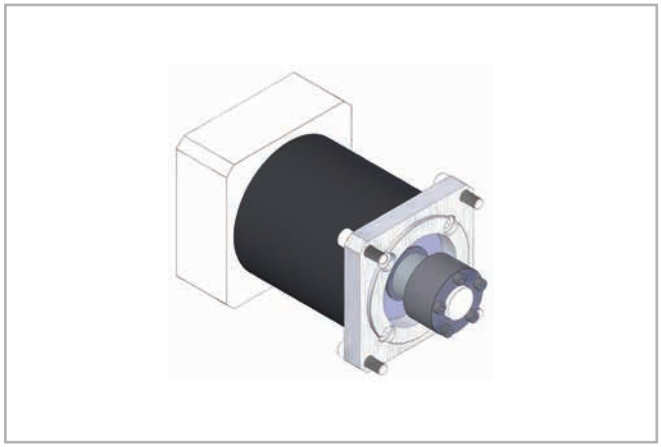

Abb. 20

Das Montagekit umfasst: Spannring, Adapterplatte und Befestigungsteile

Typ der Einheit	Typ des Getriebes (nicht enthalten)	Bestellcode Montagekit
SAB60	MP060; PLE060; CP060	G0002375
SAB120	PLE080	G0002411
	PGII080	G0002422
	MP080	G0002426
	PLE060; CP060; PGII060	G0002427
	MP060	G002432
SAB180	P3	G000824
	MP080	G000826
	LC90; MPV01; LP090; PE4	G000827
	MP105	G000830
	PE3; LP070; LC070	G001078
	SP060; PLN070	G000829
	SP070; PLN090	G000859
	SW040	G000866
SAB 250	MP130	G000482
	LC120; MPV02; LP120; PE5	G000483
	LC090; LP090; PE4	G000525
	MP105	G000527
	SP075; PLN090	G000526
	SW050	G000717

Tab. 43

Montagekits

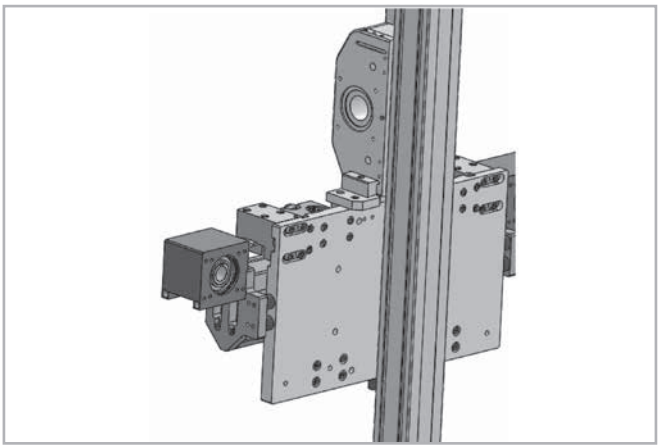

Abb. 21

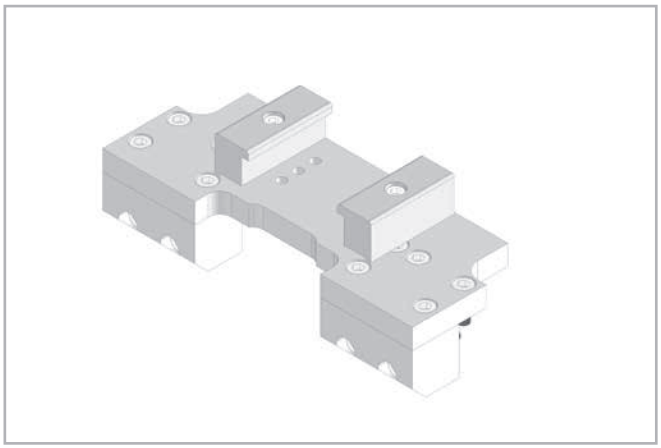

Abb. 22

Wenn zwei Einheiten für eine Y-Z-Baugruppe bestellt werden, muss spezifiziert werden, dass die beiden Einheiten zusammen montiert werden. Nur auf diese Weise kann sichergestellt werden, dass die Bohrungen korrekt angebracht werden, um das Montagekit verwenden zu können.

Beispiel Achsenkombination		Bestellcode Montagekit
	S-SMART 65 on SAB 120	G002440
	S-SMART 80 on SAB 180	G000990

Tab. 44

Verbindungsstangen

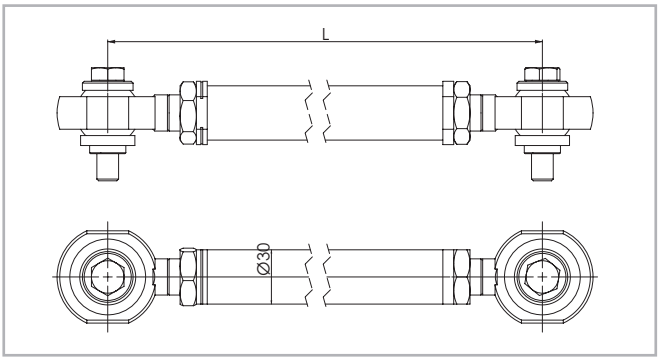

Abb. 23

Typ	Bestellcode
SAB 60	GT125xxxxx1A
SAB 120	
SAB 180	
SAB 250	GT205xxxxx1A

Tab. 45

Distanzstück-Einbausatz

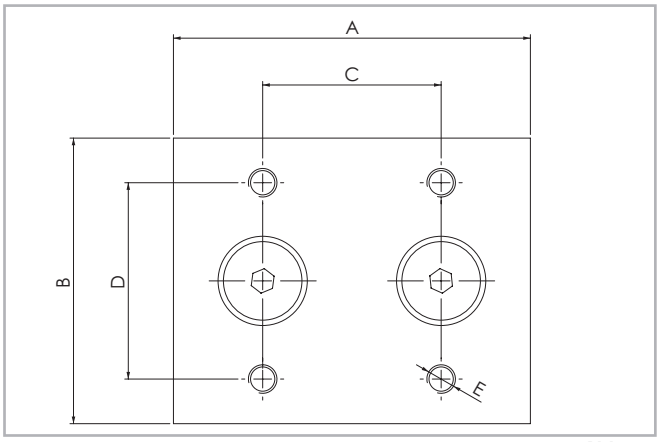

Abb. 24

Typ	A	B	C	D	E	Bestell-code
SAB 60	50	40	30	25	M6	G002343
SAB 120	100	80	50	55	M8	G002362
SAB 180	100	125	50	70	M10	G002466
SAB 250	100	145	50	80	M12	G002523

Tab. 46

Einsatz für: SAB 180V - SAB 180C - SAB250C

M5	Stahl Standard	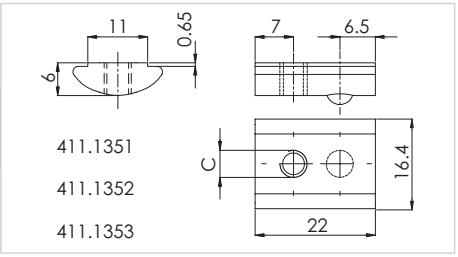
M6	Stahl Standard	
M8	Stahl Standard	

Abb. 25

Schnelleinsatz für: SAB 180V - SAB 180C - SAB 250C

M4	Stahl Standard	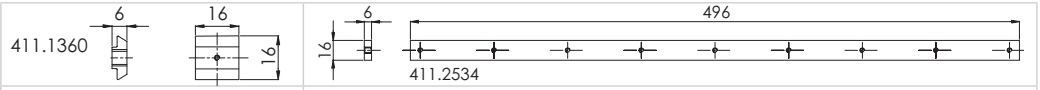
M5	Stahl Standard	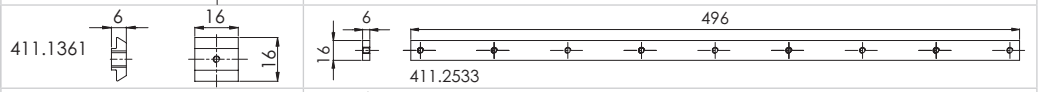
M6	Stahl Standard	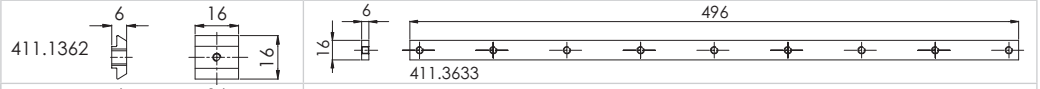
M8	Stahl Standard	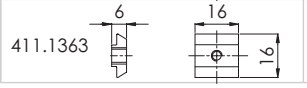

Abb. 26

Schwalbenschwanz-Einsätze für: SAB 120C - SAB 120V - SAB 180V - SAB 180C - SAB 250C

M12	Stahl Standard	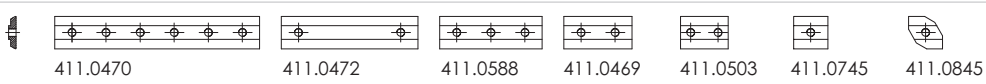
M12	Stahl Standard	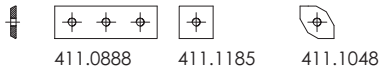
M10	Stahl Standard	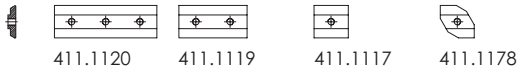
M10	Stahl Standard	
M8	Stahl Standard	
M6	Stahl Standard	
M8	Stahl Standard	

Abb. 27

Schwalbenschwanz-Einsätze für: SAB 60V

M8	Stahl Standard	
M6	Stahl Standard	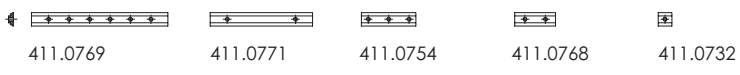
M5	Stahl Standard	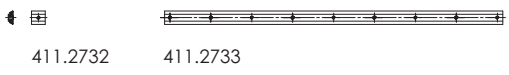
M4	Stahl Standard	

Abb. 28

Bestellschlüssel

Bestellbezeichnung für Lineareinheiten SAB Serie

SB	C V	06=60 12=120 18=180 25=250	2D	XXXXX	1X 1Z	DXX
						Mehrfache Laufwagen: D01, D02, D03, etc...
					Bandorientierung: 1X horizontal, 1Z vertikal	
				L = Gesamtlänge		
			Kopf der Hohlwelle			
		Lineareinheit Größe				
	Rollentyp C=zylindrisch, V=V-förmig					
Typ SAB Serie						

Um Identifizierungscodes für Actuator Line zu erstellen, besuchen Sie bitte die Seite: **http://configureactuator.rollon.com**

Configure Actuator

Ausrichtung Links/Rechts



Rechts

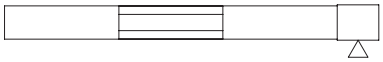

Links

ZSY Serie

Beschreibung ZSY



Abb. 29

Bei den Produkten der Baureihe **ZSY** handelt es sich um selbsttragende Linearführungen aus stranggepresstem Aluminium, die durch ein System aus Polyurethanriemen angetrieben werden. Dank der harteloxierten Oberflächen und der mit einem Kunststoff-Verbundmaterial beschichteten Rollen zeichnet sich die Baureihe ZSY durch außergewöhnliche Leistungen und hohe Tragkräfte aus. Das System ist wartungsfrei und verlangt keine Schmierung. Die Linearführungen sind auch in schmutzigen Arbeitsumgebungen seht zuverlässig und bieten einen einzigartig leisen Betrieb.

Die Lineareinheiten der Baureihe ZSY wurden entwickelt, um vertikale Bewegungen bei Gantry-Bauweise zu ermöglichen oder für Anwendungen, bei denen das Aluminiumprofil beweglich ist und der Läufer fest steht. Sie eignen sich ideal als Z-Achse in einem 3-Achsen-System. Erhältlich in der Größe 180 mm.

Einige der Hauptvorteile der Baureihe SAB:

- Hohe Zuverlässigkeit
- Selbsttragend für größte Freiheit beim Design
- Hohe technische Leistung
- Hohe Tragzahlen
- Hohe Zuverlässigkeit in schmutzigen Umgebungen
- Keine Schmierung erforderlich
- Einzigartig ruhiger Lauf
- Selbstausrichtendes System

Aufbau des Systems

Aluminiumprofil

ZSY ist ein Linearführungssystem mit Schienenprofilen mit hohlen Querschnitten aus einer wärmebehandelten Aluminiumlegierung. Dies macht die Schienen hoch belastbar gegen Biege- und Torsionskräfte. Die Schienen werden einer patentierten Behandlung unterzogen, die ihnen eine glatte und gehärtetem Stahl gleichenden Oberfläche und eine optimale Verschleißfestigkeit verleiht, auch in schmutzigen Umgebungen.

Antriebsriemen

Das Antriebssystem der Baureihe SAB besteht aus einem Polyurethan-Zahnriemen, der mit hochfesten Stahlgurten verstärkt ist. Für einige Anwendungen ist die Lösung mit Riemenantrieb aufgrund der hohen Lastübertragungseigenschaften, der kompakten Abmessungen und der geringen Geräuschentwicklung ideal. Einige der Vorteile eines Systems mit Riemenantrieb sind: Hohe Verfahrgeschwindigkeit, hohe Beschleunigung, geringe Geräuschentwicklung und keine Notwendigkeit der Schmierung.

Laufwagen

Der Laufwagen der Lineareinheiten der Baureihe ZSY besteht aus eloxiertem Aluminium.

Allgemeine Daten des verwendeten Aluminiums: AL 6060

Chemische Zusammensetzung [%]

Al	Mg	Si	Fe	Mn	Zn	Cu	Verunreinigungen
Rest	0,35-0,60	0,30-0,60	0,30	0,10	0,10	0,10	0,05-0,15

Tab. 47

Physikalische Eigenschaften

Dichte	Elastizitäts-modul	Wärmeausdehnungs-koeffizient (20°-100°C)	Wärmeleitfähigkeit (20°C)	Spezifische Wärme (0°-100°C)	Spez. Wider-stand	Schmelz-temperatur
$\frac{kg}{dm^3}$	$\frac{kN}{mm^2}$	$\frac{10^{-6}}{K}$	$\frac{W}{m \cdot K}$	$\frac{J}{kg \cdot K}$	$\Omega \cdot m \cdot 10^{-9}$	°C
2,7	69	23	200	880-900	33	600-655

Tab. 48

Mechanische Eigenschaften

Rm	Rp (02)	A	HB
$\frac{N}{mm^2}$	$\frac{N}{mm^2}$	%	—
205	165	10	60-80

Tab. 49

Führungssystem

Das Führungssystem ist ausschlaggebend für die maximal zulässigen Tragzahlen, Geschwindigkeiten und Beschleunigung.

ZSY mit V-förmigen Rollen:

Diese Rollen sind mit einem gesinterten Kunststoff-Verbundmaterial beschichtet, das resistent gegen Schadstoffe und nahezu wartungsfrei ist. In den Rollen sind leistungsfähige Kugel- oder Nadellager installiert, die Silbentrennung nach einem Standardverfahren geschmiert werden oder eine Lebensdauerschmierung verfügen. Alle Rollenträger sind mit konzentrischen und exzentrischen Stiften für eine schnelle Einstellung des Kontakts zwischen Rollen und Schiene ausgestattet. Die Halterungen werden am Rahmen montiert, wenn die Schiene beweglich ist, und an den Laufwagen, wenn sie fest montiert wird.

ZSY 180 Querschnitt

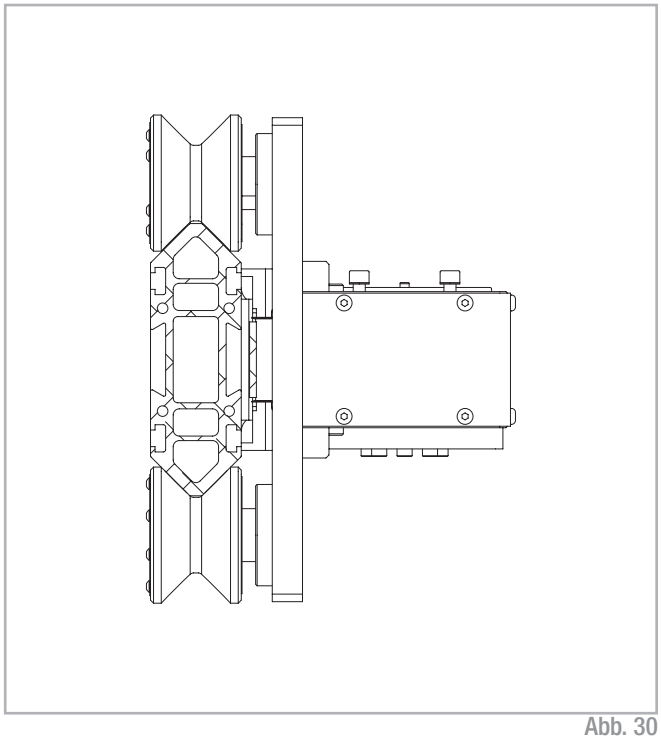

Abb. 30

ZSY 180V

Abmessungen ZSY 180V

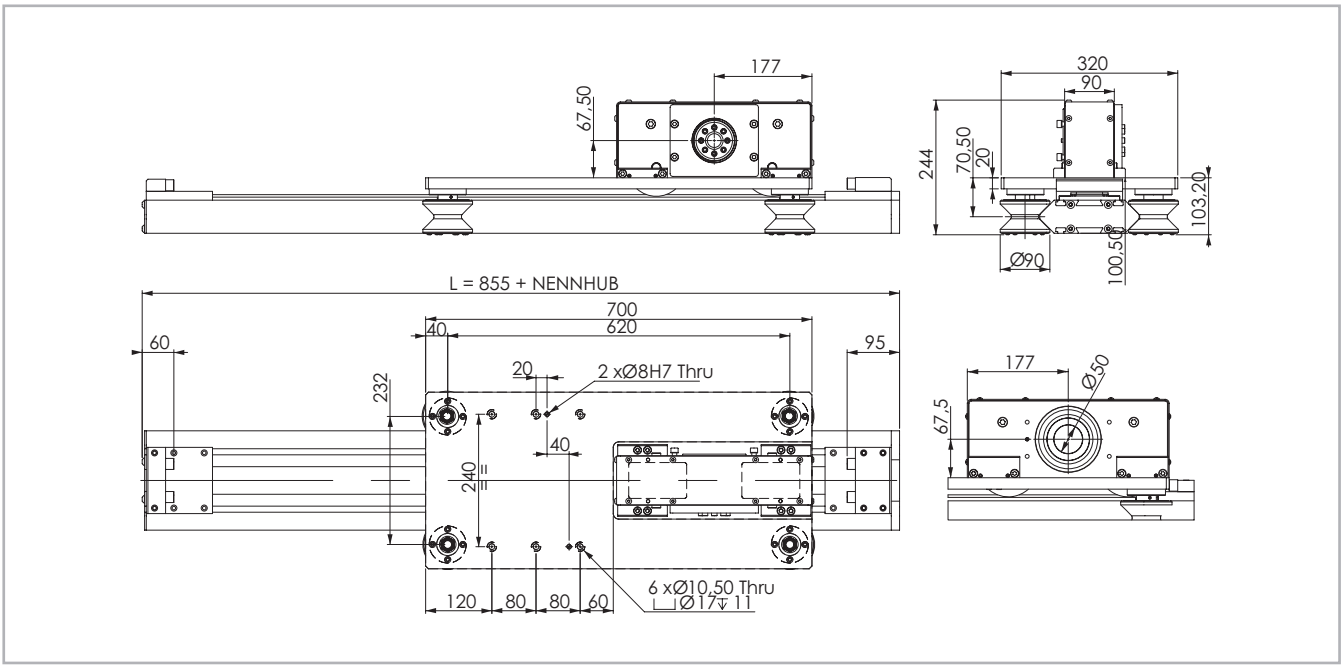

Die Sicherheits-Hublänge wird abhängig von den kundenspezifischen Anforderungen ermittelt

Abb. 31

Technische Daten

	Typ
	ZSY 180V
Maximale Hublänge [mm]	2500
Max. Wiederholgenauigkeit [mm]*1	± 0,2
Maximale Geschwindigkeit [m/s]	8
Maximale Beschleunigung [m/s²]	8
Zahnriemen-Typ	50 AT 10HPF
Typ Zahnriemenscheibe	Z 30
Riemenscheibendurchmesser [mm]	95,49
Laufwagenhub je Umdrehung Zahnriemenscheibe [mm]	300
Gewicht des Laufwagens [kg]	25,7
Gewicht Hub Null [kg]	36
Gewicht je 100 mm Hub [kg]	1,06
Schienengröße [mm]	180x60

*1) Die Wiederholgenauigkeit ist abhängig von der verwendeten Antriebsart

Tab. 50

Flächenträgheitsmomente der Aluminiumprofile

Typ	I_x [10^7 mm⁴]	I_y [10^7 mm⁴]	I_p [10^7 mm⁴]
ZSY 180V	1,029	0,128	0,260

Tab. 51

Antriebsriemen

Der Antriebsriemen besteht aus abriebfestem stahlverstärktem Polyurethan für hohe Zugkräfte.

Typ	Riementyp	Riemenbreite [mm]	Gewicht [kg/m]
ZSY 180V	50 AT 10HPF	50	0,34

Tab. 52

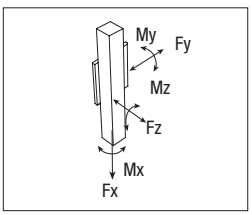

Tragzahlen

Typ	F_x [N]		F_y [N]	F_z [N]	M_x [Nm]	M_y [Nm]	M_z [Nm]
	Stat.	Dyn.					
ZSY 180V	4980	2880	2300	2600	188	806	713

Nicht-kumulative Trägheitsmomente bezüglich der Laufwagen-Mittelachse und der theoretischen Lebensdauer der Führungsschiene “Speedy Rail” und der Rollen bis zu 80.000 km.

Tab. 53

Zubehör

Adapterflansch für die Getriebeeinheit

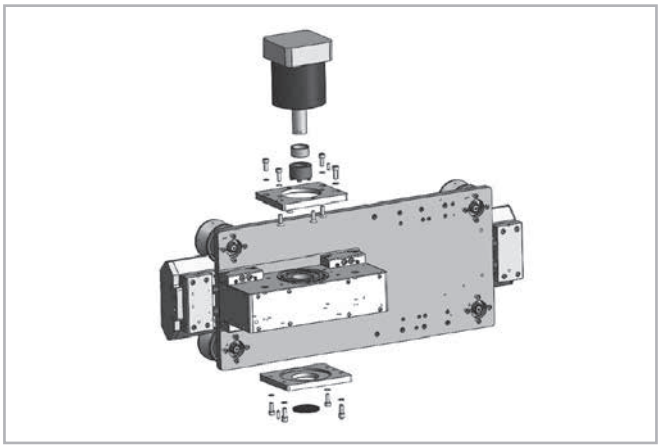

Abb. 32

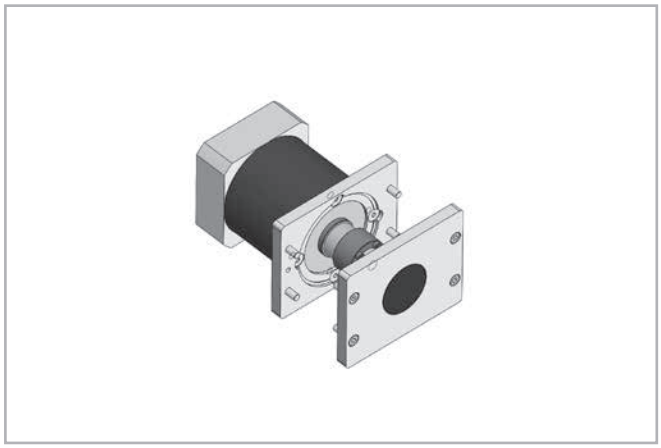

Abb. 33

Das Montagekit umfasst: Spannring, Adapterplatte und Befestigungsteile

Typ der Einheit	Typ des Getriebes (nicht enthalten)	Bestellcode Montagekit
ZSY 180V	LP120; PE5; LC120	G001856
	SP100; P5	G001857
	PSF321	G001858
	PSF521	G001859
	EP120TT	G001860
	MP105	G001861
	MP080	G001951

Tab. 54

Für weitere Getriebetypen wenden Sie sich bitte an unsere Anwendungstechnik

Distanzstück-Einbausatz

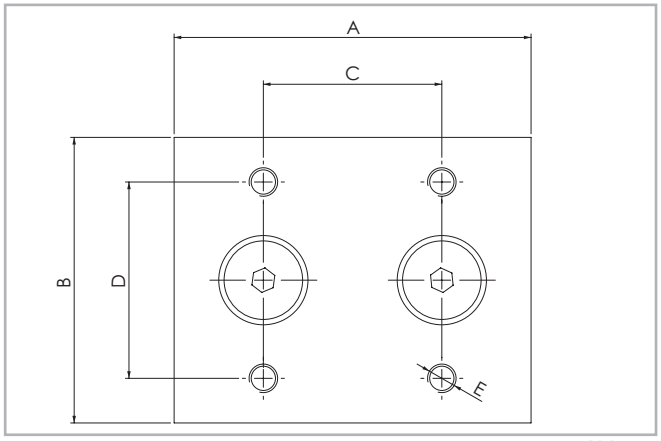

Abb. 34

Typ	A	B	C	D	E	Bestell-code
ZSY 180V	100	125	50	70	M10	G002466

Tab. 55

Montage-Halterung - Lange Seite (Ø12.5 - Ø20) Aluminium

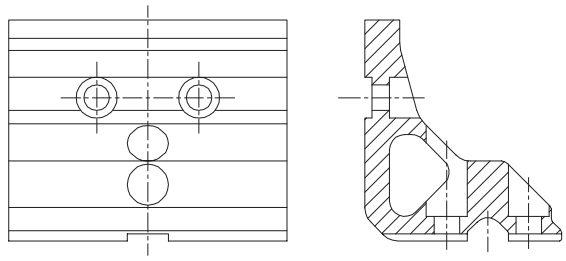

Abb. 35

Montage-Halterung - Lange Seite (Ø12.5 - Ø20) Aluminium

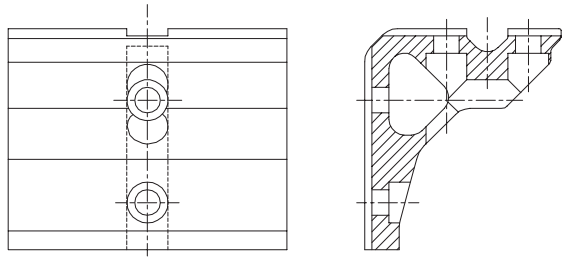

Abb. 36

Montage-Halterung - Kurze Seite (Ø12.5 - Ø20) Aluminium

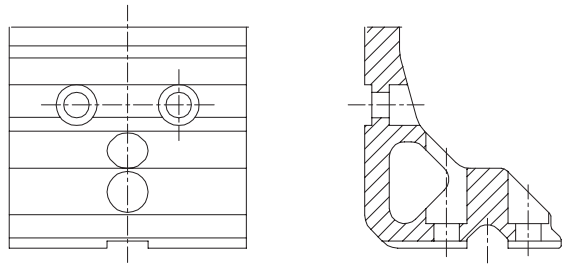

Abb. 37

Montage-Halterung - Kurze Seite (Ø12.5 - Ø20) Aluminium

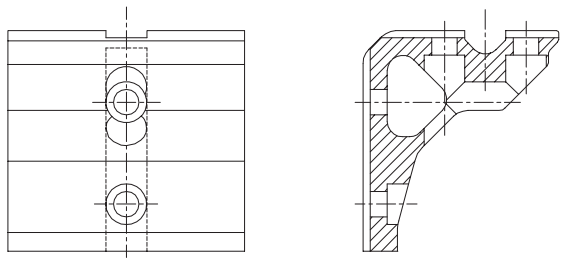

Abb. 38

Einsatz für: ZSY 180V

M5	Stahl Standard	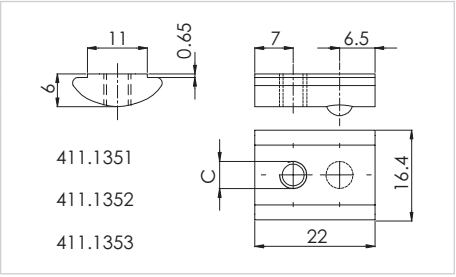
M6	Stahl Standard	
M8	Stahl Standard	

Abb. 39

Schnelleinsatz für: ZSY 180V

M4	Stahl Standard	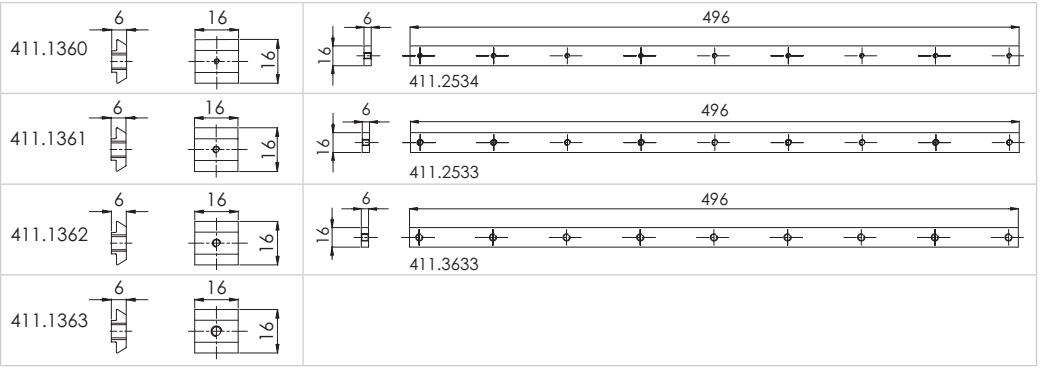
M5	Stahl Standard	
M6	Stahl Standard	
M8	Stahl Standard	

Abb. 40

Schwalbenschwanz-Einsätze für: ZSY 180V

M12	Stahl Standard	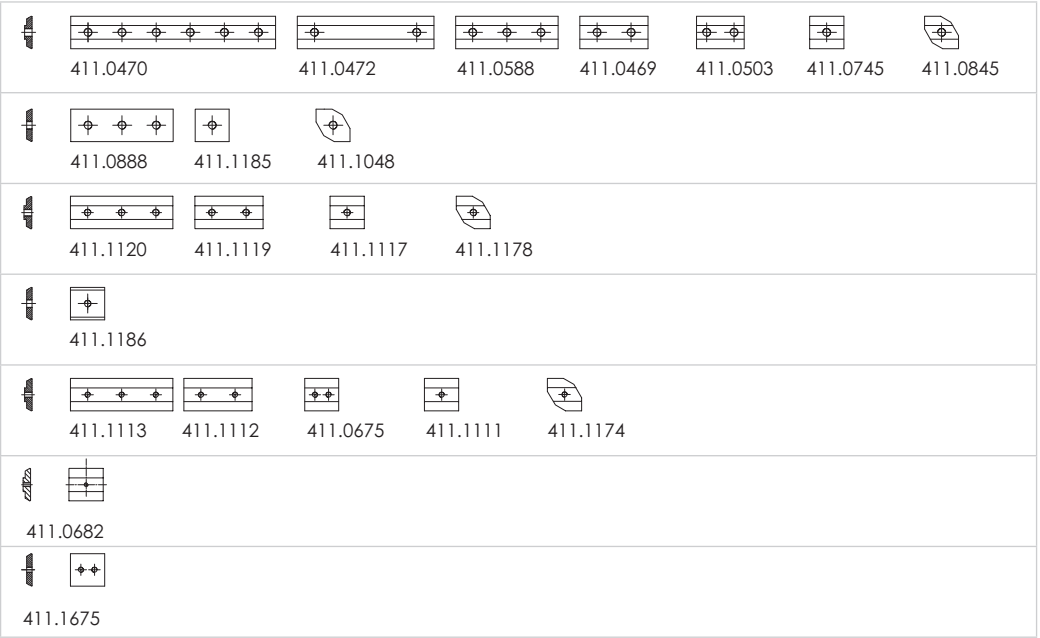
M12	Stahl Standard	
M10	Stahl Standard	
M10	Stahl Standard	
M8	Stahl Standard	
M6	Stahl Standard	
M8	Stahl Standard	

Abb. 41

Bestellschlüssel

Bestellbezeichnung für Lineareinheiten ZSY

ZSY	V	18=180	2YA	XXXXX	1A
					Standardlösung
				L = Gesamtlänge	
			Kopf der Hohlwelle d. 50		
		Lineareinheit Größe			
	Rollentyp C=zylindrisch, V=V-förmig				
ZSY Serie					

Um Identifizierungscodes für Actuator Line zu erstellen, besuchen Sie bitte die Seite: **http://configureactuator.rollon.com**

Configure Actuator

Ausrichtung Links/Rechts

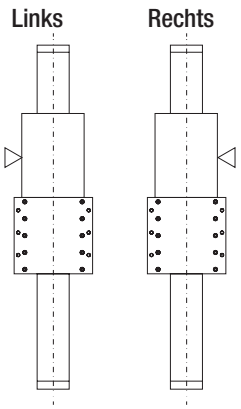

SAR Serie

Beschreibung SAR

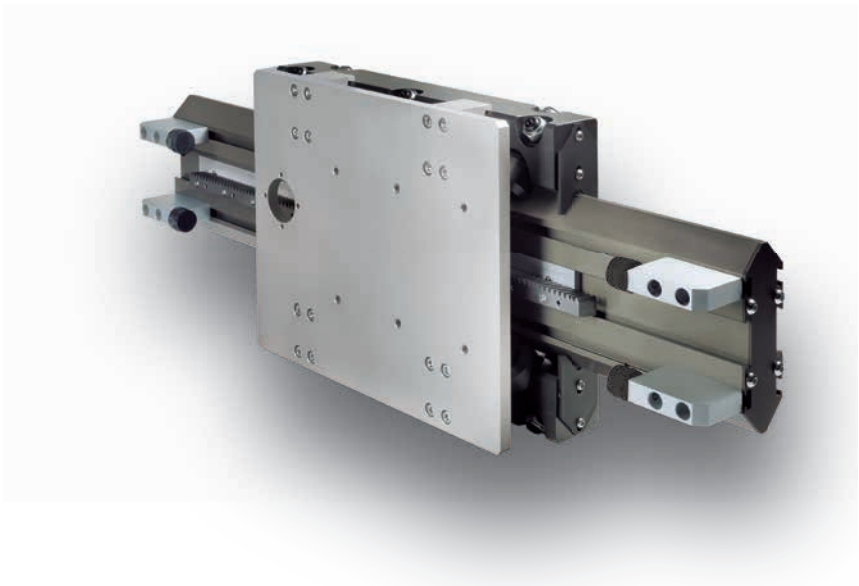

Abb. 42

Bei den Produkten der Baureihe **SAR** handelt es sich um selbsttragende Linearführungen aus stranggepresstem Aluminium, die durch ein System aus Polyurethanriemen angetrieben werden. Dank der harteloxierten Oberflächen und der mit einem Kunststoff-Verbundmaterial beschichteten Rollen zeichnet sich die Baureihe SAR durch außergewöhnliche Leistungen und hohe Tragkräfte aus. Das System ist wartungsfrei und verlangt keine Schmierung. Die Linearführungen sind auch in schmutzigen Arbeitsumgebungen seht zuverlässig und bieten einen einzigartig leisen Betrieb.

Die Baureihe **SAR** umfasst Führungsschienen mit zylindrischen oder V-förmigen Rollen als Komponenten der Linearbewegung. Diese linearen Bewegungssysteme sind leicht, selbsttragend, einfach zu montieren, kostengünstig, modular, sauber und ruhig laufend. Dank dieser Lösung eignet sich diese Lösung speziell für schmutzige Umgebungen und hohe Dynamiken bei der Automatisierung. Die Baureihe SAR umfasst Profile verschiedener Größen: 120 -180 - 250 mm.

Einige der Hauptvorteile der Baureihe SAR:

- Hohe Zuverlässigkeit
- Selbsttragend für größte Freiheit beim Design
- Hohe technische Leistung
- Hohe Tragzahlen
- Hohe Zuverlässigkeit in schmutzigen Umgebungen
- Keine Schmierung erforderlich
- Einzigartig ruhiger Lauf
- Selbstausrichtendes System
- Beliebig langer Hub

Aufbau des Systems

Aluminiumprofil

SAR ist ein Linearführungssystem mit Schienenprofilen mit hohlen Querschnitten aus einer wärmebehandelten Aluminiumlegierung. Dies macht die Schienen hoch belastbar gegen Biege- und Torsionskräfte. Die Schienen werden einer patentierten Behandlung unterzogen, die ihnen eine glatte und gehärtetem Stahl gleichenden Oberfläche und eine optimale Verschleißfestigkeit verleiht, auch in schmutzigen Umgebungen.

Laufwagen

Der Laufwagen der Lineareinheiten der Baureihe SAR besteht aus eloxiertem Aluminium. Entsprechend den unterschiedlichen Größen sind Laufwagen in verschiedenen Längen erhältlich.

Antrieb mit Zahnstange und Ritzel

Die Baureihe SAR wird durch ein System aus Zahnstange und Ritzel angetrieben. Diese Option eignet sich zum Erzielen langer Hübe und ermöglicht die Montage und den Betrieb doppelter Laufwagen. Durch die gehärteten Zahnstangen und Ritzel kann das System in verschmutzten Arbeitsumgebungen besser betrieben werden, während die gerade Verzahnung hohe Lastzahlen, geringe Geräuschentwicklung und eine sanfte Linearbewegung gestattet. Die SAR-Produkte können mit einem Schmierungs-Kit geliefert werden, um eine periodische Schmierung zu vermeiden.

Allgemeine Daten des verwendeten Aluminiums: AL 6060

Chemische Zusammensetzung [%]

Al	Mg	Si	Fe	Mn	Zn	Cu	Verunreinigungen
Rest	0,35-0,60	0,30-0,60	0,30	0,10	0,10	0,10	0,05-0,15

Tab. 56

Physikalische Eigenschaften

Dichte	Elastizitäts-modul	Wärmeausdehnungs-koeffizient (20°-100°C)	Wärmeleitfähigkeit (20°C)	Spezifische Wärme (0°-100°C)	Spez. Wider-stand	Schmelz temperatur
$\frac{kg}{dm^3}$	$\frac{kN}{mm^2}$	$\frac{10^{-6}}{K}$	$\frac{W}{m \cdot K}$	$\frac{J}{kg \cdot K}$	$\Omega \cdot m \cdot 10^{-9}$	°C
2,7	69	23	200	880-900	33	600-655

Tab. 57

Mechanische Eigenschaften

Rm	Rp (02)	A	HB
$\frac{N}{mm^2}$	$\frac{N}{mm^2}$	%	—
205	165	10	60-80

Tab. 58

Führungssystem

Das Führungssystem ist ausschlaggebend für die maximal zulässigen Tragzahlen, Geschwindigkeiten und Beschleunigung.

SAR mit zylindrischen oder V-förmigen Rollen:

Das Angebot von SAR umfasst eine große Auswahl an zylindrischen und V-förmigen Rollen sowie Läufer mit zwei oder mehr Rollen. Die SAR-Rollen sind mit einem gesinterten Kunststoff-Verbundmaterial beschichtet, das resistent gegen Schadstoffe und nahezu wartungsfrei ist. In den Rollen sind leistungsfähige Kugel- oder Nadellager installiert, die entweder nach einem Standardverfahren geschmiert werden oder eine Lebensdauerschmierung verfügen. Alle Rollenträger sind mit konzentrischen und exzentrischen Stiften für eine schnelle Einstellung des Kontakts zwischen Rollen und Schiene ausgestattet.

Die Halterungen werden am Rahmen montiert, wenn die Schiene beweglich ist, und an den Laufwagen, wenn sie fest montiert wird.

SAR Querschnitt

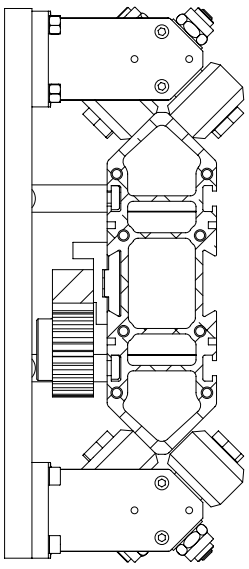

Abb. 43

SAR 120V

Abmessungen SAR 120V

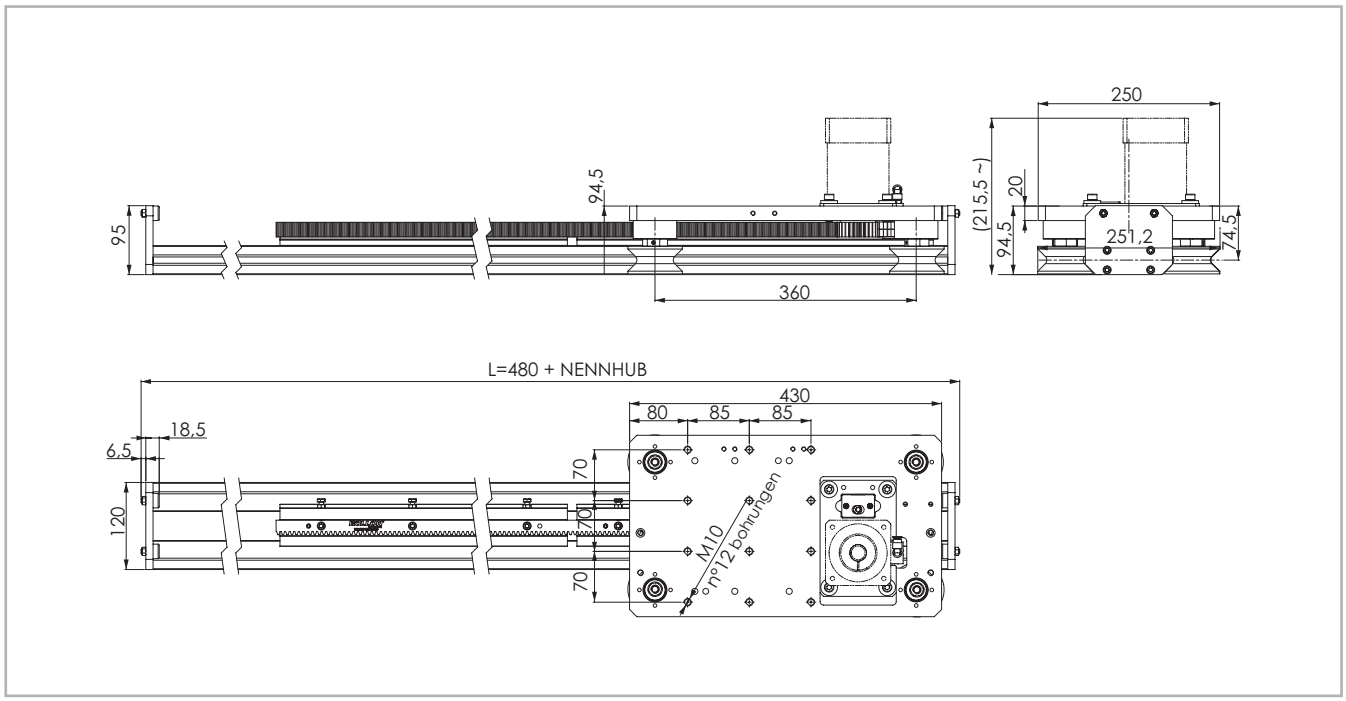

Die Sicherheits-Hublänge wird abhängig von den kundenspezifischen Anforderungen ermittelt

Abb. 44

Technische Daten

	Typ
	SAR 120V
Maximale Hublänge [mm]*1	NO LIMITS
Max. Wiederholgenauigkeit [mm]*2	± 0,15
Maximale Geschwindigkeit [m/s]	3
Maximale Beschleunigung [m/s²]	8
Zahnstangen-Modul	m 2
Teilkreisdurchmesser des Ritzels [mm]	54
Vorschub des Laufwagens pro Ritzelumdrehung [mm]	169,65
Gewicht des Laufwagens [kg]	7
Gewicht Hub Null [kg]	12
Gewicht je 100 mm Hub [kg]	1,1
Schienengröße [mm]	120x40

*1) Durch Verwendung spezieller Rollon-Verbindungen können längere Hübe erreicht werden.
*2) Die Wiederholgenauigkeit ist abhängig von der verwendeten Antriebsart

Tab. 59

Flächenträgheitsmomente der Aluminiumprofile

Typ	I_x [10^7 mm⁴]	I_y [10^7 mm⁴]	I_p [10^7 mm⁴]
SAR 120V	0,214	0,026	0,043

Tab. 60

Spezifikationen der Zahnstangen

Typ	Typ der Zahnstange	Zahnstangen-Modul	Qualität
SAR 120V	geradverzahnt und gehärtet	m 2	Q10

Tab. 61

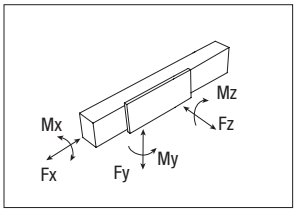

Tragzahlen

Typ	F_x [N]	F_y [N]	F_z [N]	M_x [Nm]	M_y [Nm]	M_z [Nm]
SAR 120V	1633	1400	800	39.3	144	252

Nicht-kumulative Trägheitsmomente bezüglich der Laufwagen-Mittelachse und der theoretischen Lebensdauer der Führungsschiene "Speedy Rail" und der Rollen bis zu 80.000 km.

Tab. 62

SAR 120C

Abmessungen SAR 120C

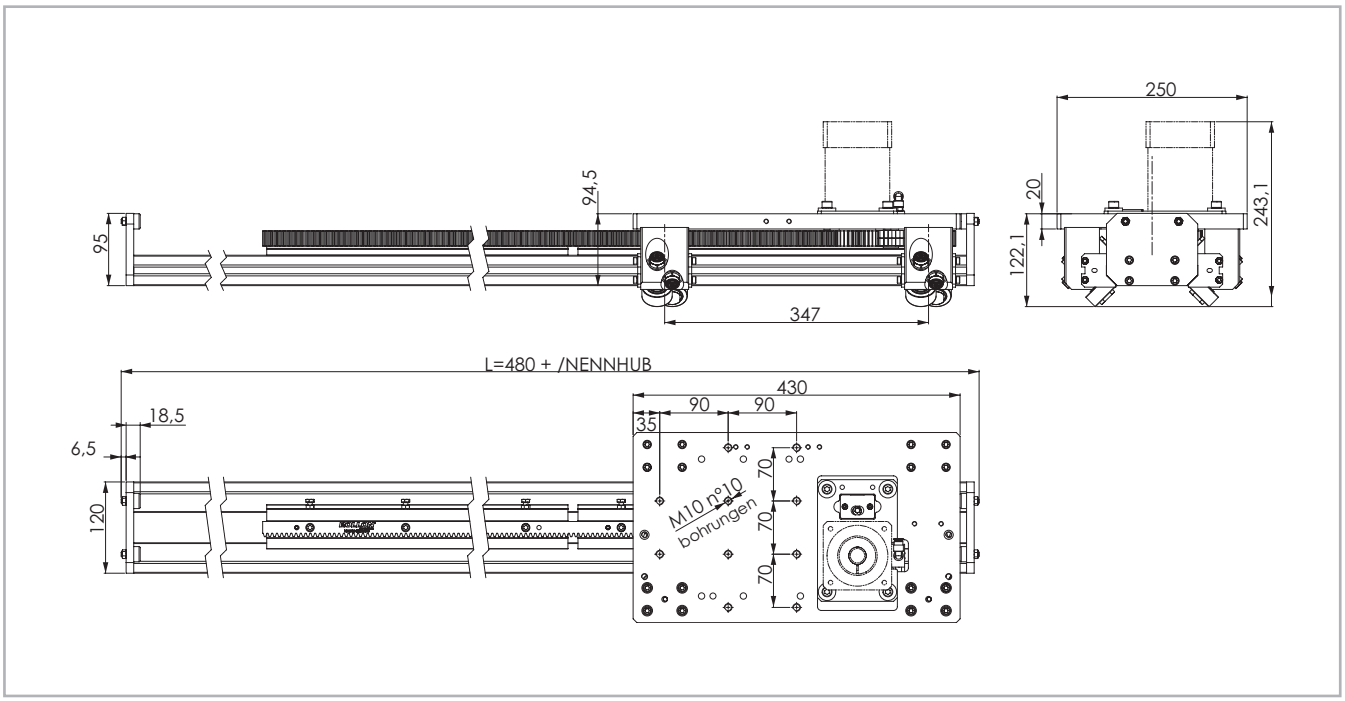

Die Sicherheits-Hublänge wird abhängig von den kundenspezifischen Anforderungen ermittelt

Abb. 45

Technische Daten

	Typ
	SAR 120C
Maximale Hublänge [mm]*1	NO LIMITS
Max. Wiederholgenauigkeit [mm]*2	+/-0,15
Maximale Geschwindigkeit [m/s]	3
Maximale Beschleunigung [m/s²]	10
Zahnstangen-Modul	m 2
Teilkreisdurchmesser des Ritzels [mm]	54
Vorschub des Laufwagens pro Ritzelumdrehung [mm]	169,65
Gewicht des Laufwagens [kg]	8,4
Gewicht Hub Null [kg]	13,5
Gewicht je 100 mm Hub [kg]	1,1
Schienengröße [mm]	120x40

*1) Durch Verwendung spezieller Rollon-Verbindungen können längere Hübe erreicht werden.
*2) Die Wiederholgenauigkeit ist abhängig von der verwendeten Antriebsart

Tab. 63

Flächenträgheitsmomente der Aluminiumprofile

Typ	I_x [10^7 mm⁴]	I_y [10^7 mm⁴]	I_p [10^7 mm⁴]
SAR 120C	0,214	0,026	0,043

Tab. 64

Spezifikationen der Zahnstangen

Typ	Typ der Zahnstange	Zahn-stangen-Modul	Qualität
SAR 120C	geradverzahnt und gehärtet	m 2	Q10

Tab. 65

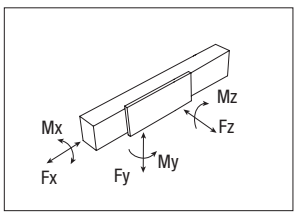

Tragzahlen

Typ	F_x [N]	F_y [N]	F_z [N]	M_x [Nm]	M_y [Nm]	M_z [Nm]
SAR 120C	1633	2489	2489	98	432	432

Nicht-kumulative Trägheitsmomente bezüglich der Laufwagen-Mittelachse und der theoretischen Lebensdauer der Führungsschiene “Speedy Rail” und der Rollen bis zu 80.000 km.

Tab. 66

SAR 180C

Abmessungen SAR 180C

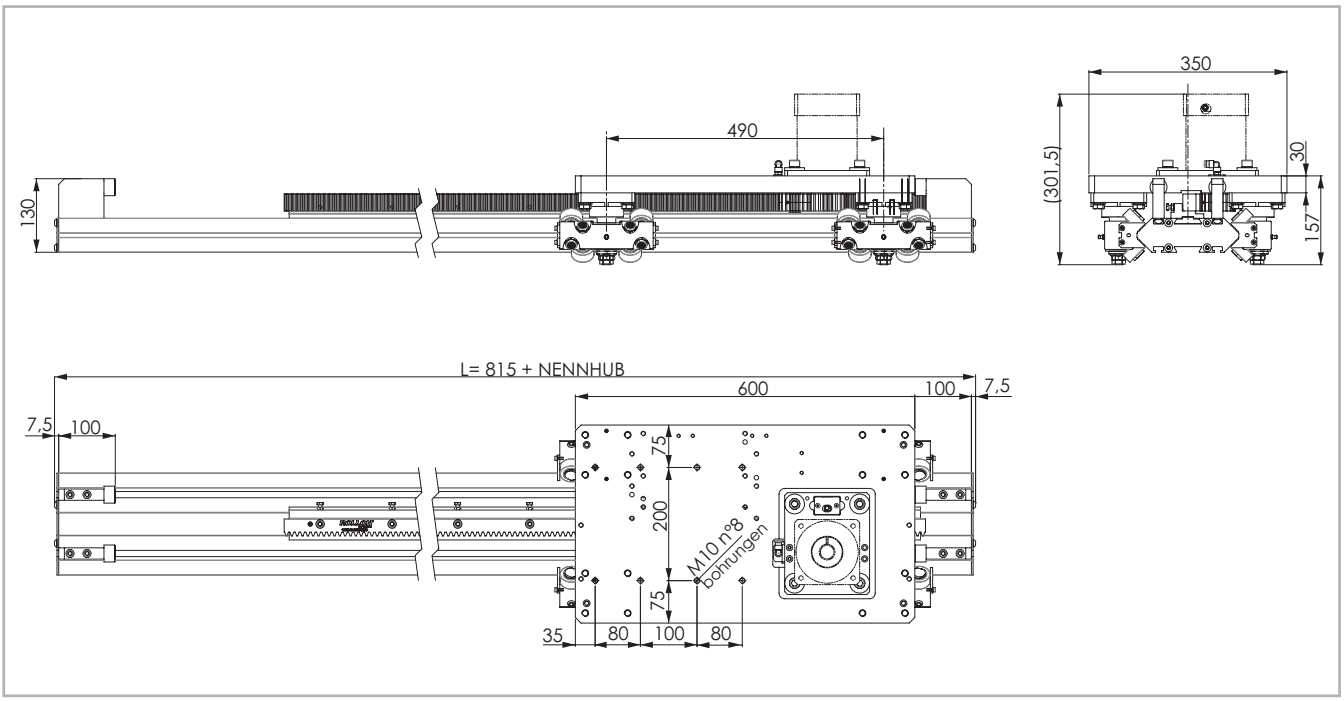

Die Sicherheits-Hublänge wird abhängig von den kundenspezifischen Anforderungen ermittelt

Abb. 46

Technische Daten

	Typ
	SAR 180C
Maximale Hublänge [mm]*1	NO LIMITS
Max. Wiederholgenauigkeit [mm]*2	± 0,15
Maximale Geschwindigkeit [m/s]	3
Maximale Beschleunigung [m/s²]	10
Zahnstangen-Modul	m3
Teilkreisdurchmesser des Ritzels [mm]	63
Vorschub des Laufwagens pro Ritzelumdrehung [mm]	197,92
Gewicht des Laufwagens [kg]	31,3
Gewicht Hub Null [kg]	47
Gewicht je 100 mm Hub [kg]	2
Schienengröße [mm]	180x40

*1) Durch Verwendung spezieller Rollon-Verbindungen können längere Hübe erreicht werden.
*2) Die Wiederholgenauigkeit ist abhängig von der verwendeten Antriebsart

Tab. 67

Flächenträgheitsmomente der Aluminiumprofile

Typ	I_x [10^7 mm⁴]	I_y [10^7 mm⁴]	I_p [10^7 mm⁴]
SAR 180C	1,029	0,128	0,260

Tab. 68

Spezifikationen der Zahnstangen

Typ	Typ der Zahnstange	Zahn-stangen-Modul	Qualität
SAR 180C	geradverzahnt und gehärtet	m3	Q10

Tab. 69

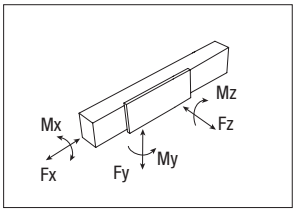

Tragzahlen

Typ	F_x [N]	F_y [N]	F_z [N]	M_x [Nm]	M_y [Nm]	M_z [Nm]
SAR 180C	1905	4978	4978	246	1220	1220

Nicht-kumulative Trägheitsmomente bezüglich der Laufwagen-Mittelachse und der theoretischen Lebensdauer der Führungsschiene “Speedy Rail” und der Rollen bis zu 80.000 km.

Tab. 70

SAR 250C

Abmessungen SAR 250C

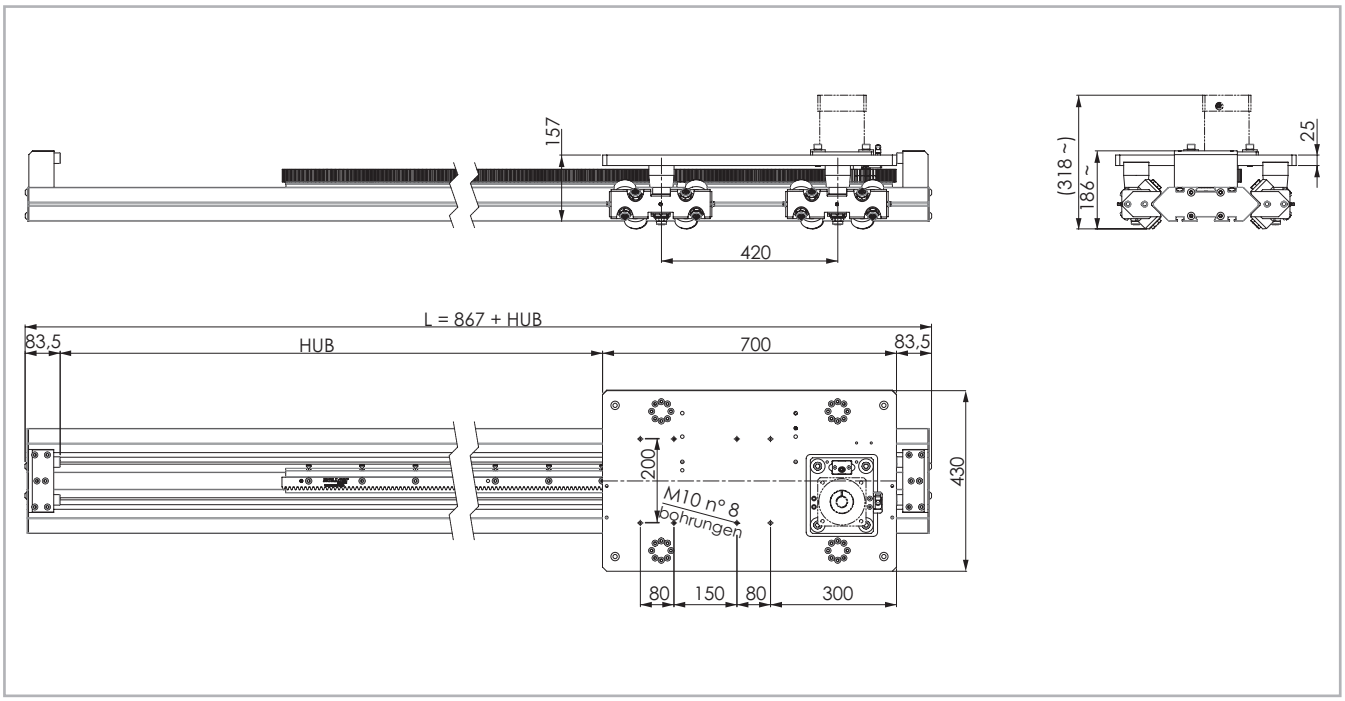

Die Sicherheits-Hublänge wird abhängig von den kundenspezifischen Anforderungen ermittelt

Abb. 47

Technische Daten

	Typ
	SAR 250C
Maximale Hublänge [mm]*1	NO LIMITS
Max. Wiederholgenauigkeit [mm]*2	± 0,15
Maximale Geschwindigkeit [m/s]	3
Maximale Beschleunigung [m/s²]	10
Zahnstangen-Modul	m3
Teilkreisdurchmesser des Ritzels [mm]	63
Vorschub des Laufwagens pro Ritzelumdrehung [mm]	197,92
Gewicht des Laufwagens [kg]	40
Gewicht Hub Null [kg]	64
Gewicht je 100 mm Hub [kg]	2,5
Schienengröße [mm]	250x80

*1) Durch Verwendung spezieller Rollon-Verbindungen können längere Hübe erreicht werden.
*2) Die Wiederholgenauigkeit ist abhängig von der verwendeten Antriebsart

Tab. 71

Flächenträgheitsmomente der Aluminiumprofile

Typ	I_x [10^7 mm⁴]	I_y [10^7 mm⁴]	I_p [10^7 mm⁴]
SAR 250C	2,735	0,412	0,840

Tab. 72

Spezifikationen der Zahnstangen

Typ	Typ der Zahnstange	Zahn-stangen-Modul	Qualität
SAR 250C	geradverzahnt und gehärtet	m3	Q10

Tab. 73

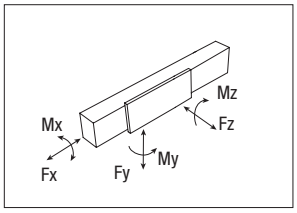

Tragzahlen

Typ	F_x [N]	F_y [N]	F_z [N]	M_x [Nm]	M_y [Nm]	M_z [Nm]
SAR 250C	1905	7240	7240	744	1521	1521

Nicht-kumulative Trägheitsmomente bezüglich der Laufwagen-Mittelachse und der theoretischen Lebensdauer der Führungsschiene "Speedy Rail" und der Rollen bis zu 80.000 km.

Tab. 74

Zahnstangenspezifikationen

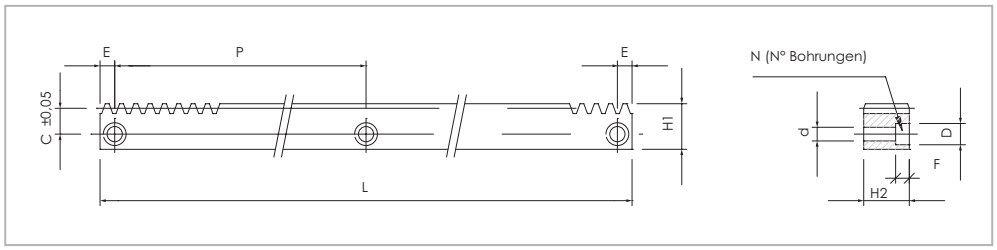

Abb. 48

Bestellcode	C	D	d	E	F	H1	H2	L	N	P	Mod.	Oberflächenbehandlung / Material
1006919	10	11	7	62.8	7	20	20	1005.31	8	125.7	2	Schwarzmanganphosphatierung/SAE1141
1006920	10	11	7	62.8	7	20	20	2010.6	16	125.7	2	Schwarzmanganphosphatierung/SAE1141
1006430	10	11	7	19.41	7	20	20	998.82	9	120	2	Edelstahl AISI 304
1006242	18	15	10	63.6	9	30	30	1017.6	8	127.2	3	Schwarzmanganphosphatierung/SAE1141
1006243	18	15	10	63.6	9	30	30	2035.2	16	127.2	3	Schwarzmanganphosphatierung/SAE1141

Tab. 75

Schmierung

Automatische programmierbare Zahnstangenschmierung

Das Schmierfett wird durch eine programmierbare Patrone geliefert (durchschnittliche Lebensdauer: ca. 1 Jahr) (a). Das Fett wird mit Hilfe eines Filzzahnrades (1) gleichmäßig auf die Zahnstangen verteilt. Sie brauchen einen Montagesatz pro Zahnstange.

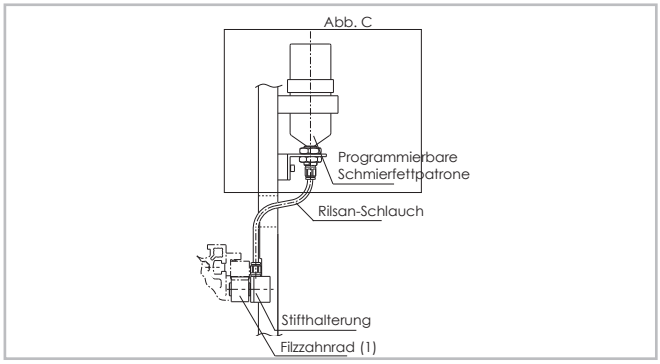

Abb. 49

Zubehör

Distanzstück-Einbausatz

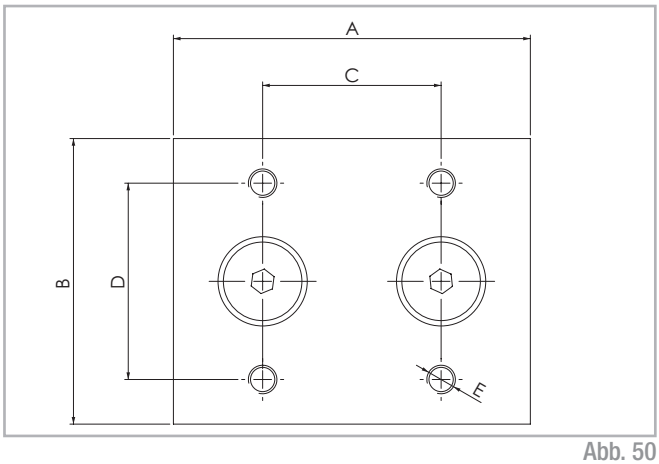

Abb. 50

Typ	A	B	C	D	E	Bestellcode
SAR 120	100	80	50	55	M8	G002362
SAR 180	100	125	50	70	M10	G002466
SAR 250	100	145	50	80	M12	G002523

Tab. 76

Adapterflansch für die Getriebeeinheit

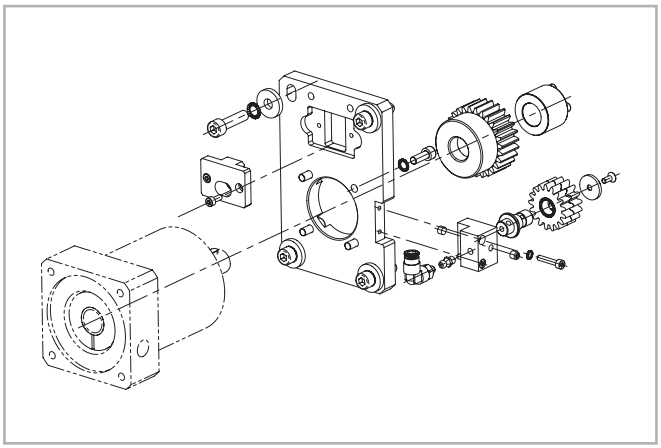

Abb. 51

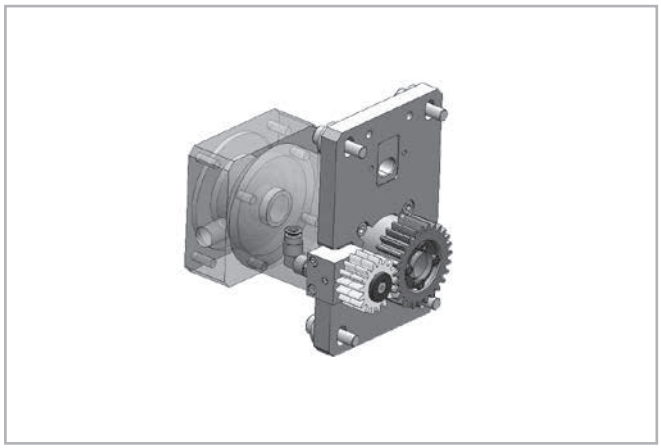

Abb. 52

Das Montagekit umfasst: Spannring, Adapterplatte und Befestigungsteile

Typ der Einheit	Typ des Getriebes (nicht enthalten)	Bestellcode Montagekit
SAR 120	MP080	G002853
SAR 180 **SAR 250**	MP080 MP105	G003120 G002854

Tab. 77

Für weitere Getriebetypen wenden Sie sich bitte an unsere Anwendungstechnik

Einsatz für: SAR 180C - SAR 180V - SAR 250C

M5	Stahl Standard	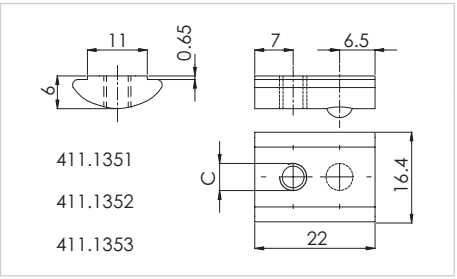
M6	Stahl Standard	
M8	Stahl Standard	

Abb. 53

Schnelleinsatz für: SAR 180C - SAR 180V - SAR 250C

M4	Stahl Standard	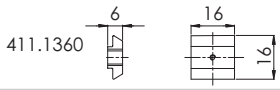	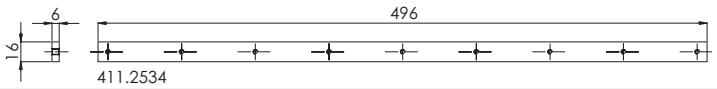
M5	Stahl Standard	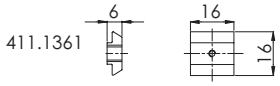	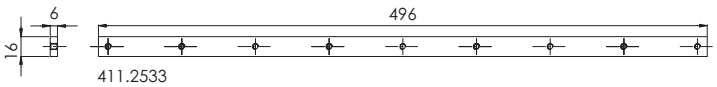
M6	Stahl Standard	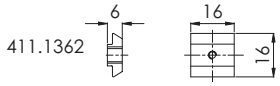	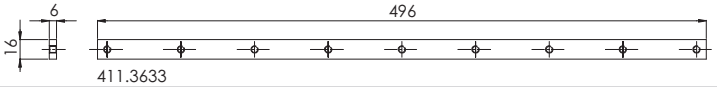
M8	Stahl Standard	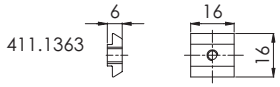	

Abb. 54

Schwalbenschwanz-Einsätze für: SAR 120C - SAR 120V - SAR 180C - SAR 180V - SAR 250C

M12	Stahl Standard	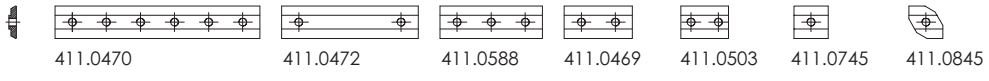
M12	Stahl Standard	
M10	Stahl Standard	
M10	Stahl Standard	
M8	Stahl Standard	
M6	Stahl Standard	
M8	Stahl Standard	

Abb. 55

Bestellschlüssel

Bestellbezeichnung für Lineareinheiten SAR Serie

SR	C V	12=120 18=180 25=250	1A	02000	1A=standard 1B=inox	
				L = Gesamtlänge		
			Mehrfache Laufwagen: 1A=1 Laufwagen, 2A=2 Laufwagen, ... , 9A=9 Laufwagen			
		Lineareinheit Größe *siehe S. SRA-30 to pg. SRA-33*				
	Rollentyp C=zylindrisch, V=V-förmig					
Typ SAB Serie *siehe S. SRA-27*						

Um Identifizierungscodes für Actuator Line zu erstellen, besuchen Sie bitte die Seite: **http://configureactuator.rollon.com**

Configure Actuator

Ausrichtung Links/Rechts

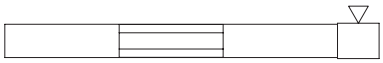

Rechts



Links

Statische Belastung und Lebensdauer

Statische Belastung

Bei der statischen Belastungsprüfung geben die radiale Tragzahl F_y, die axiale Tragzahl F_z und die Momente M_x, M_y und M_z die maximal zulässigen Belastungswerte an. Höhere Lasten beeinträchtigen die Laufeigenschaften. Zur Überprüfung der statischen Belastung wird ein Sicherheitsfaktor S_0 verwendet, der die in der folgenden Tabelle näher definierten besonderen Bedingungen der Anwendung berücksichtigt:

Alle Traglastwerte beziehen sich auf den Antrieb, der gut an einer starren Struktur befestigt ist. Bei freitragenden Anwendungen muss die Durchbiegung des Antriebsprofils berücksichtigt werden.

Sicherheitsfaktor S_0

Keine Stöße oder Vibrationen, sanfte und niederfrequente Richtungsänderung Hohe Montagegenauigkeit, keine elastischen Verformungen, saubere Umgebung	2 - 3
Normale Montagebedingungen	3 - 5
Stöße und Vibrationen, hochfrequente Richtungsänderungen, erhebliche elastische Verformungen	5 - 7

Abb. 1

Das Verhältnis der tatsächlichen zur maximal zulässigen Belastung darf nicht größer sein als der Kehrwert des angenommenen Sicherheitsfaktors S_0.

$$\frac{P_{fy}}{F_y} \le \frac{1}{S_0} \qquad \frac{P_{fz}}{F_z} \le \frac{1}{S_0} \qquad \frac{M_1}{M_x} \le \frac{1}{S_0} \qquad \frac{M_2}{M_y} \le \frac{1}{S_0} \qquad \frac{M_3}{M_z} \le \frac{1}{S_0}$$

Abb. 2

Die obigen Formeln gelten nur für einen Lastfall. Wenn eine oder mehrere der beschriebenen Kräfte gleichzeitig wirken, muss folgende Berechnung durchgeführt werden:

$$\frac{P_{fy}}{F_y} + \frac{P_{fz}}{F_z} + \frac{M_1}{M_x} + \frac{M_2}{M_y} + \frac{M_3}{M_z} \le \frac{1}{S_0}$$

P_{fy} = einwirkende Belastung (y-Richtung) (N)
F_y = statische Tragzahl (y-Richtung) (N)
P_{fz} = einwirkende Belastung (z-Richtung) (N)
F_z = statische Tragzahl (z-Richtung) (N)
M_1, M_2, M_3 = externe Momente (Nm)
M_x, M_y, M_z = maximal zulässige Momente in den verschiedenen Belastungsrichtungen (Nm)

Abb. 3

Der Sicherheitsfaktor S_0 kann an der unteren Grenze angegeben werden, wenn die einwirkenden Kräfte mit ausreichender Genauigkeit bestimmt werden können. Wenn Stöße und Vibrationen auf das System einwirken, sollte der höhere Wert gewählt werden. Bei dynamischen Anwendungen sind höhere Sicherheiten erforderlich. Für weitere Informationen wenden Sie sich bitte an unsere technische Abteilung.

Riemensicherheitsfaktor bezogen auf die Dynamik F_x

Stöße und Vibrationen	Geschwindigkeit / Beschleunigung	Ausrichtung	Sicherheitsfaktor
Keine Stöße und/oder Vibrationen	Geringe	horizontal	1,4
		vertikal	1,8
Leichte Stöße und/oder Vibrationen	Mittlere	horizontal	1,7
		vertikal	2,2
Starke Stöße und/oder Vibrationen	Hohe	horizontal	2,2
		vertikal	3

Tab. 1

Lebensdauer

Berechnung der Lebensdauer

Die dynamische Tragzahl C ist eine übliche Größe zur Berechnung der Lebensdauer. Diese Belastung entspricht einer Nennlebensdauer von 100 km. Die berechnete Lebensdauer, die dynamische Tragzahl und die äquivalente Belastung sind durch die folgende Formel verknüpft:

$$L_{km} = 100\ km \cdot \left(\frac{Fz\text{-}dyn}{P_{eq}} \cdot \frac{1}{f_i}\right)^3$$

L_{km} = theoretische Lebensdauer (km)
Fz-dyn = dynamische Tragzahl (N)
P_{eq} = einwirkende äquivalente Belastung (N)
f_i = Betriebsfaktor (siehe Tab. 2)

Abb. 4

Die effektive äquivalente Belastung P_{eq} ist die Summe der Kräfte und Momente, die gleichzeitig auf einen Läufer wirken. Wenn diese verschiedenen Lastkomponenten bekannt sind, ergibt sich P aus der folgenden Gleichung:

Für SP-Typen

$$P_{eq} = P_{fy} + P_{fz} + \left(\frac{M_1}{M_x} + \frac{M_2}{M_y} + \frac{M_3}{M_z}\right) \cdot F_y$$

Abb. 5

Für CI- und CE-Typen

$$P_{eq} = P_{fy} + \left(\frac{P_{fz}}{F_z} + \frac{M_1}{M_x} + \frac{M_2}{M_y} + \frac{M_3}{M_z}\right) \cdot F_y$$

Abb. 6

Die externen Konstanten werden als zeitlich konstant angenommen. Kurzzeitige Belastungen, die die maximalen Tragzahlen nicht überschreiten, haben keine relevanten Auswirkungen auf die Lebensdauer und können daher bei der Berechnung vernachlässigt werden.

Betriebsfaktor f_i

f_i	
Keine Stöße oder Vibrationen, sanfte und niederfrequente Richtungswechsel; ($\alpha < 5 m/s^2$) saubere Betriebsbedingungen; niedrige Geschwindigkeiten (<1 m/s)	1,5 - 2
Leichte Vibrationen; mittlere Geschwindigkeiten; (1-2 m/s) und mittelhohe Frequenz der Richtungswechsel ($5 m/s^2 < \alpha < 10 m/s^2$)	2 - 3
Stöße und Vibrationen; hohe Geschwindigkeiten (>2 m/s) und hochfrequente Richtungswechsel; ($\alpha > 10 m/s^2$) hohe Verschmutzung, sehr kurzer Hub	> 3

Tab. 2

Speedy Rail A Lebensdauer

Die Nennlebensdauer für SRA-Antriebe beträgt 80.000 km.

Statische Belastung und Lebensdauer Uniline

Statische Belastung

Bei der statischen Belastungsprüfung geben die radiale Tragzahl F_y , die axiale Tragzahl F_z und die Momente M_x, M_y und M_z die maximal zulässigen Belastungswerte an. Höhere Lasten beeinträchtigen die Laufeigenschaften. Zur Überprüfung der statischen Belastung wird ein Sicherheitsfaktor S_0 verwendet, der die in der folgenden Tabelle näher definierten besonderen Bedingungen der Anwendung berücksichtigt:

Sicherheitsfaktor S_0

Keine Stöße oder Vibrationen, sanfte und niederfrequente Richtungsänderung Hohe Montagegenauigkeit, keine elastischen Verformungen, saubere Umgebung	1 - 1,5
Normale Montagebedingungen	1,5 - 2
Stöße und Vibrationen, hochfrequente Richtungsänderungen, erhebliche elastische Verformungen	2 - 3,5

Abb. 7

Das Verhältnis der tatsächlichen zur maximal zulässigen Belastung darf nicht größer sein als der Kehrwert des angenommenen Sicherheitsfaktors S_0.

$$\frac{P_{fy}}{F_y} \leq \frac{1}{S_0} \qquad \frac{P_{fz}}{F_z} \leq \frac{1}{S_0} \qquad \frac{M_1}{M_x} \leq \frac{1}{S_0} \qquad \frac{M_2}{M_y} \leq \frac{1}{S_0} \qquad \frac{M_3}{M_z} \leq \frac{1}{S_0}$$

Abb. 8

Die obigen Formeln gelten für einen Lastfall. Wenn eine oder mehrere der beschriebenen Kräfte gleichzeitig wirken, muss folgender Test durchgeführt werden:

$$\frac{P_{fy}}{F_y} + \frac{P_{fz}}{F_z} + \frac{M_1}{M_x} + \frac{M_2}{M_y} + \frac{M_3}{M_z} \leq \frac{1}{S_0}$$

P_{fy} = einwirkende Belastung (y-Richtung) (N)
F_y = statische Tragzahl (y-Richtung) (N)
P_{fz} = einwirkende Belastung (z-Richtung) (N)
F_z = statische Tragzahl (z-Richtung) (N)
M_1, M_2, M_3 = externe Momente (Nm)
M_x, M_y, M_z = maximal zulässige Momente in den verschiedenen Belastungsrichtungen (Nm)

Abb. 9

Der Sicherheitsfaktor S_0 kann an der unteren Grenze angegeben werden, wenn die einwirkenden Kräfte mit ausreichender Genauigkeit bestimmt werden können. Wenn Stöße und Vibrationen auf das System einwirken, sollte der höhere Wert gewählt werden. Bei dynamischen Anwendungen sind höhere Sicherheiten erforderlich. Für weitere Informationen wenden Sie sich bitte an unsere technische Abteilung.

Berechnungsformeln

Momente M_y und M_z für Lineareinheiten mit langer Läuferplatte

Die zulässigen Belastungen für die Momente M_y und M_z sind abhängig von der Länge der Läuferplatte. Die zulässigen Momente M_{zn} und M_{yn} für jede Läuferplattenlänge werden mit den folgenden Formeln berechnet:

$$S_n = S_{min} + n \cdot \Delta S$$

$$M_{zn} = \left(1 + \frac{S_n - S_{min}}{K}\right) \cdot M_{z\,min}$$

$$M_{yn} = \left(1 + \frac{S_n - S_{min}}{K}\right) \cdot M_{y\,min}$$

M_{zn} = zulässiges Moment (Nm)
$M_{z\,min}$ = Mindestwerte (Nm)
Myn = zulässiges Moment (Nm)
$M_{y\,min}$ = Mindestwerte (Nm)
S_n = Länge der Läuferplatte (mm)
S_{min} = Mindestlänge der Läuferplatte (mm)
ΔS = Faktor der Änderung der Läuferlänge
K = konstant

Abb. 10

Typ	$M_{y\,min}$ [Nm]	$M_{z\,min}$ [Nm]	S_{min} [mm]	ΔS	K
A40L	22	61	240		74
A55L	82	239	310		110
A75L	287	852	440		155
C55L	213	39	310		130
C75L	674	116	440	10	155
E55L	165	239	310		110
E75L	575	852	440		155
ED75L (M_z)	1174	852	440		155
ED75L (M_y)	1174	852	440		270

Tab. 3

Momente M_y und M_z für Lineareinheiten mit zwei Läuferplatten

Die zulässigen Belastungen für die Momente M_y und M_z stehen im Zusammenhang mit dem Wert des Abstands zwischen den Mittelpunkten der Läufer. Die zulässigen Momente M_{yn} und M_{zn} für jeden Abstand zwischen den Mittelpunkten der Läufer werden mit den folgenden Formeln berechnet:

$$L_n = L_{min} + n \cdot \Delta L$$

$$M_y = \left(\frac{L_n}{L_{min}}\right) \cdot M_{y\,min}$$

$$M_z = \left(\frac{L_n}{L_{min}}\right) \cdot M_{z\,min}$$

M_y = zulässiges Moment (Nm)
M_z = zulässiges Moment (Nm)
$M_{y\,min}$ = Mindestwerte (Nm)
$M_{z\,min}$ = Mindestwerte (Nm)
L_n = Abstand zwischen den Mittelpunkten der Läufer (mm)
L_{min} = Mindestwert für den Abstand zwischen den Mittelpunkten der Läufer (mm)
ΔL = Faktor der Änderung der Läuferlänge

Abb. 11

Typ	$M_{y\,min}$ [Nm]	$M_{z\,min}$ [Nm]	L_{min} [mm]	ΔL
A40D	70	193	235	5
A55D	225	652	300	5
A75D	771	2288	416	8
C55D	492	90	300	5
C75D	1809	312	416	8
E55D	450	652	300	5
E75D	1543	2288	416	8
ED75D	3619	2288	416	8

Tab. 4

Lebensdauer

Berechnung der Lebensdauer

Die dynamische Tragzahl C ist eine übliche Größe zur Berechnung der Lebensdauer. Diese Belastung entspricht einer Nennlebensdauer von 100 km. Die entsprechenden Werte für jede Lineareinheit sind in der unten stehenden Tabelle 45 aufgeführt. Die berechnete Lebensdauer, die dynamische Tragzahl und die äquivalente Belastung sind durch die folgende Formel verknüpft:

$$L_{km} = 100\ km \cdot \left(\frac{C}{P} \cdot \frac{f_c}{f_i} \cdot f_h\right)^3$$

L_{km} = theoretische Lebensdauer (km)
C = dynamische Tragzahl (N)
P = einwirkende äquivalente Belastung (N)
f_i = Betriebsfaktor (siehe Tab. 5)
f_C = Kontaktfaktor (siehe Tab. 6)
f_h = Hubfaktor (siehe Abb. 13)

Abb. 12

Die effektive äquivalente Belastung P ist die Summe der Kräfte und Momente, die gleichzeitig auf einen Läufer wirken. Wenn diese verschiedenen Lastkomponenten bekannt sind, ergibt sich P aus der folgenden Gleichung:

$$P = P_{fy} + \left(\frac{P_{fz}}{F_Z} + \frac{M_1}{M_x} + \frac{M_2}{M_y} + \frac{M_3}{M_z}\right) \cdot F_y$$

Abb. 13

Die externen Konstanten werden als zeitlich konstant angenommen. Kurzzeitige Belastungen, die die maximalen Tragzahlen nicht überschreiten, haben keine relevanten Auswirkungen auf die Lebensdauer und können daher bei der Berechnung vernachlässigt werden.

Betriebsfaktor f_i

f_i	
Keine Stöße oder Vibrationen, weiche und niederfrequente Richtungswechsel; saubere Betriebsbedingungen; geringe Geschwindigkeiten (<1 m/s)	1 - 1,5
Leichte Vibrationen; mittlere Geschwindigkeiten; (1-2,5 m/s) und mittelhohe Frequenz der Richtungswechsel	1,5 - 2
Stöße und Vibrationen; hohe Geschwindigkeiten (>2.5 m/s) und hochfrequente Richtungswechsel; hohe Verschmutzung	2 - 3,5

Tab. 5

Kontaktfaktor f_c

f_c	
Standardläufer	1
Langer Läufer	0,8
Doppelter Läufer	0,8

Tab. 6

Hubfaktor f_h

Der Hubfaktor f_h berücksichtigt die höhere Belastung der Laufbahnen und Rollen, wenn bei gleichem Gesamtlaufweg kurze Hübe ausgeführt werden. Das folgende Diagramm zeigt die entsprechenden Werte (bei Hüben über 1 m bleibt f_h 1):

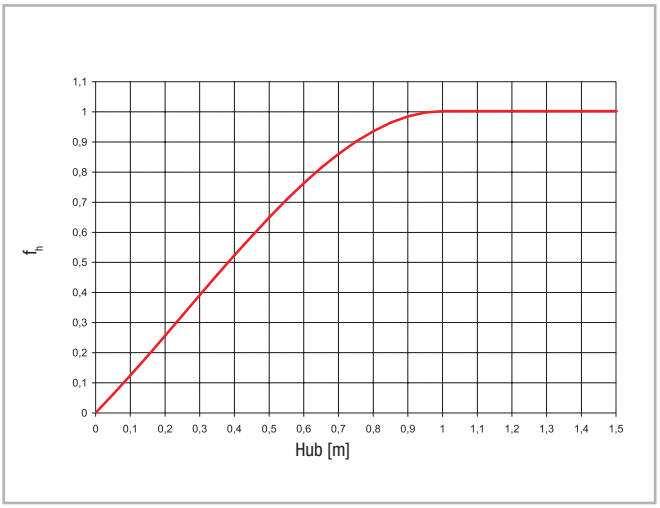

Abb. 14

Bestimmung des Motordrehmoments

Das benötigte Drehmoment C_m am Antriebskopf der Linearachse wird nach folgender Formel berechnet:

$$C_m = C_v + \left(F \cdot \frac{D_p}{2}\right)$$

C_m = Drehmoment des Motors (Nm)
C_v = Anlaufmoment (Nm)
F = Kraft, die auf den Zahnriemen wirkt (N)
D_p = Teilkreisdurchmesser der Riemenscheibe (m)

Abb. 15

Warn- und Rechtshinweise



Es wird empfohlen, vor dem Einbau der unvollständigen Maschine dieses Kapitel zusammen mit der Montageanleitung für die einzelnen Module aufmerksam zu lesen. Die Informationen, die in diesem Kapitel sowie in den Anleitungen zu den einzelnen Modulen enthalten sind, richten sich an qualifiziertes und befähigtes Personal, das über die geeigneten Qualifikationen zum Einbau der unvollständigen Maschine verfügt.





Vorsichtsmaßnahmen bei Montage und Handhabung. Schwere Ausrüstung.



Während der Bewegung der Achse oder des Achssystems immer sicherstellen, dass die Auflage- bzw. Befestigungspunkte keine Durchbiegungen gestatten.



Vor der Handhabung müssen die beweglichen Teile in geeigneter Weise gesichert werden, um die Achse bzw. das Achssystem zu stabilisieren. Bei der Handhabung von Achsen mit vertikaler Bewegung (Z-Achsen) oder gemischten Systemen (horizontale X-Achsen bzw. mehrere vertikale Z-Achsen) ist es erforderlich, die vertikal beweglichen Achsen zum entsprechenden unteren Anschlag zu bringen.



Nicht überlasten. Keinen Torsionskräften aussetzen.



Nicht der Witterung aussetzen.



Vor der Montage des Motors auf das Getriebe wird ein Test des Motors empfohlen, ohne dass dieser mit dem Getriebe verbunden ist. Der Test dieser Komponente kann vom Hersteller der Maschine nicht durchgeführt werden. Es ist daher Aufgabe des Kunden von Rollon, den Test des Motors durchzuführen, um die ordnungsgemäße Funktion zu überprüfen.



Der Hersteller haftet nicht für Folgen durch unsachgemäßen Gebrauch, durch eine nicht vorgesehene Verwendung des Systems, oder durch die Nichtbeachtung der fachgerechten Standards und der in dieser Anleitung aufgeführten Anweisungen.



Beschädigungen vermeiden. Verwenden Sie keine unpassenden Werkzeuge.



Achtung: Bewegliche Maschinenteile. Stellen Sie keine Gegenstände auf die Achse.



Sonderanlagen: Prüfen Sie die Tiefe der Gewinde an den sich bewegenden Teilen.



Stellen Sie sicher, dass das System auf einem ebenen und tragfähigen Boden installiert wird.



Bei der Verwendung beachten Sie bitte genau die im Katalog angegebenen spezifischen Leistungswerte bzw. in besonderen Fällen die im Planungsprozess vorgesehenen Leistungseigenschaften bezüglich Last und Dynamik.



Für diejenigen Module oder Modulteile des Systems, die eine Vertikalbewegung (Z-Achse) ausführen, müssen Bremsmotoren eingebaut werden, um die Gefahr eines Absturzes der Achse zu vermeiden.



Die Abbildungen in dieser Anleitung sind nur als Illustration anzusehen und sind nicht bindend. Das gelieferte System kann von den hier aufgeführten Abbildungen abweichen, die von der Rollon S.p.A. nur zu illustrierenden Zwecken aufführt.



Die von der Rollon S.p.A. gelieferten Systeme sind nicht für den Betrieb in ATEX-Umgebungen vorgesehen.

Restrisiken

- Mechanische Gefahren aufgrund des Vorhandenseins beweglicher Bauteile (Y- und Z-Achsen).
- Brandrisiko aufgrund der Brennbarkeit der in den Achsen verwendeten Riemen bei Temperaturen über 250 °C mit Flammenkontakt.
- Gefahr des Absturzes der Z-Achse während der Handhabung und der Montage der unvollständigen Maschine vor der Inbetriebnahme.
- Gefahr des Absturzes der Z-Achse während der Wartungsarbeiten im Fall eines Abfalls der Stromversorgungsspannung.
- Quetschgefahr an den Flächen, die entgegengesetzte oder gleichartige Bewegungen ausführen.
- Schergefahr an den Flächen, die entgegengesetzte oder gleichartige Bewegungen ausführen.
- Gefahr von Schnitt- und Schürfverletzungen.

Grundlegende Komponenten



Die in dieser Anleitung beschriebene unvollständige Maschine ist lediglich als Lieferung einfacher kartesischer Achsen und deren Zubehör anzusehen, die in der Verhandlungsphase des Vertrages mit dem Kunden vereinbart wurde. Daher sind aus diesem Vertrag ausgeschlossen:

1. Die Montage beim Direkt- oder Endkunden
2. Die Inbetriebnahme beim Direkt- oder Endkunden
3. Die technische Abnahme beim Direkt- oder Endkunden

Daher liegen die unter den Punkten 1., 2. und 3. beschriebenen Tätigkeiten nicht im Verantwortungsbereich von Rollon. Rollon ist Lieferant von unvollständigen Maschinen. Der Direkt- oder Endkunde muss die technische Abnahme und die Sicherheitsüberprüfung der Geräte ausführen, die per Definition nicht theoretisch verifiziert oder in unserem Betrieb ausgeführt werden können, wo nur die manuelle Bewegung möglich ist (zum Beispiel: Motoren oder Getriebe, nicht manuelle Bewegung der kartesischen Achsen, Sicherheitsbremsen, Stopperzylinder, mechanische oder induktive Sensoren, Stoßdämpfer, mechanische Endschalter, Druckluftzylinder usw.). Diese unvollständige Maschine darf erst in Betrieb genommen werden, wenn die komplette Maschine, in die sie eingebaut werden soll, gemäß den Bestimmungen der Maschinenrichtlinie 2006/42/EG als konform erklärt wurde.

Hinweise zum Umweltschutz

Rollon arbeitet mit Rücksicht auf die Umwelt, um die Umweltbelastung zu begrenzen. Im Folgenden wird eine Liste mit Hinweisen zum Umweltschutz aufgeführt, um einen ordnungsgemäßen Umgang mit unseren Produkten zu gewährleisten. Unsere Produkte bestehen hauptsächlich aus:

Material	Einzelheiten der Lieferung
Aluminiumlegierungen	Profile, Platten, diverse Bauteile
Stähle unterschiedlicher Zusammensetzung	Schrauben, Zahnstangen, Ritzel und Schienen
Kunststoff	PA6 – Ketten PVC – Abdeckungen und Abstreifer
Verschiedene Arten von Gummi	Stopfen, Dichtungen
Verschiedene Arten von Schmierstoffen	Verwendet zur Schmierung von Gleitschienen und Lagern
Rostschutzmittel	Rostschutzöl
Holz, Polyethylen, Karton	Transportverpackungen

Am Ende der Lebensdauer des Produkts können daher viele Bauteile in Übereinstimmung mit den geltenden Vorschriften zur Abfallbehandlung recycelt werden.

Sicherheitshinweise für Handhabung und Transport

- Um das Risiko bei Versand, Handhabung und Transport zu minimieren, achtet der Hersteller besonders auf die Verpackungen.
- Der Transport kann vereinfacht werden, indem bestimmte Komponenten zerlegt und geschützt verpackt werden.
- Bei der Handhabung (Beladen und Entladen) müssen die Informationen beachtet werden, die direkt auf der Maschine, auf der Verpackung und in den Gebrauchsanweisungen angegeben sind.
- Die Mitarbeiter, die zum Anheben und zur Handhabung der Maschine und ihrer Komponenten autorisiert sind, müssen über Erfahrung und Kompetenzen in dem spezifischen Sektor verfügen, und eine volle Kontrolle über die von ihnen verwendeten Hebevorrichtungen haben.
- Während des Transports bzw. der Lagerung muss die Temperatur innerhalb der zulässigen Grenzwerte liegen, um irreversible Schäden an den elektrischen und elektronischen Bauteilen zu vermeiden.
- Für die Handhabung und den Transport müssen Fahrzeuge mit einer geeigneten Ladekapazität verwendet und die Maschinen an den vorgeschriebenen Punkten verankert werden, die an den Achsen angegeben sind.
- Die Handhabungsverfahren und die vorgeschriebenen Hebepunkte dürfen keinesfalls verändert werden.
- Während der Handhabung, und falls es die Umstände verlangen, arbeiten Sie bitte mit einer oder mehreren Personen zusammen, die sie warnen können.
- Wenn die Maschine mit Fahrzeugen bewegt werden muss, stellen Sie bitte sicher, dass diese für den Zweck geeignet sind. Das Be- und Entladen darf zu keinen Gefahren für den Bediener und die direkt eingebundenen Personen führen.
- Vor dem Laden des Geräts auf das Fahrzeug sicherstellen, dass die Maschine und ihre Komponenten ausreichend gesichert sind und dass ihr Profil die maximal erlaubten Abmessungen nicht überschreitet. Wenn nötig, die erforderlichen Warnschilder anbringen.
- Achten Sie bei der Handhabung darauf, dass ein angemessenes Sichtfeld vorhanden ist. Auf dem Weg zum endgültigen Standort dürfen keine Hindernisse vorhanden sein.
- Während des Hebens und der Handhabung der Lasten dürfen keine Personen den Aktionsradius passieren bzw. sich darin aufhalten.
- Die Achsen müssen in der Nähe des vereinbarten Standorts abgeladen werden. Sie müssen an einem vor Witterungseinflüssen geschützten Standort gelagert werden.
- Die Nichtbeachtung der Anweisungen kann zu Gefahren für die Sicherheit und die Gesundheit von Personen und zu finanziellen Verlusten führen.
- Der Verantwortliche für Installation muss über einen Plan zur Organisation und Überwachung aller Betriebsphasen verfügen.
- Er muss sicherstellen, dass die in der Vertragsphase vereinbarten Hebevorrichtungen und Ausrüstungen zur Verfügung stehen.
- Der Verantwortliche am vereinbarten Aufstellungsort und der Verantwortliche für die Installation müssen einen Sicherhei splan in Übereinstimmung mit den am Arbeitsplatz geltenden gesetzlichen Vorschriften umsetzen.
- Im Sicherheitsplan müssen alle betriebsbezogenen Tätigkeiten in der Umgebung sowie die Ausdehnung der dem Projekt zugrunde liegenden Räume berücksichtigt werden.
- Der ausgewählte Standort muss gekennzeichnet und abgetrennt werden, damit unbefugte Personen den Installationsbereich nicht betreten können.
- Der Installationsbereich muss geeignete Umgebungsbedingungen aufweisen (Beleuchtung, Lüftung usw.).
- Die Temperatur im Installationsbereich muss innerhalb des zulässigen Intervalls liegen.
- Stellen Sie sicher, dass der Installationsbereich gegen Witterungseinflüsse geschützt ist, keine korrosiven Stoffe enthält, und dass keine Explosions- oder Brandgefahren bestehen.
- Eine Installation in Umgebungen, in denen eine Explosions- oder Brandgefahr besteht, darf nur dann erfolgen, wenn die Maschine für eine solche Verwendung als konform erklärt wurde.
- Überprüfen Sie, ob der vereinbarte Standort korrekt wie in der Vertragsphase vereinbart und anhand der Angaben im Projekt ausgestattet wurde.
- Der ausgewählte Standort muss vorab ausgestattet werden, um eine vollständige Installation in Übereinstimmung mit den vereinbarten Verfahren und Zeitplänen zu ermöglichen.

Hinweise

- Bewerten Sie bitte im Voraus, ob die Maschine mit anderen Produktionseinheiten interagieren muss, und dass die Integration korrekt, gefahrlos und in Übereinstimmung mit den Standards umgesetzt werden kann.
- Der Verantwortliche darf Installations- und Montagearbeiten nur an autorisierte Techniker mit einer anerkannten Qualifikation vergeben.
- Die Versorgungsanschlüsse (Strom, Druckluft usw.) müssen nach dem Stand der Technik in Übereinstimmung mit den geltenden Normen und gesetzlichen Regelungen ausgeführt werden.
- Anschlüsse, Ausrichtung und Nivellierung müssen nach dem Stand der Technik ausgeführt werden, um zusätzliche Eingriffe zu vermeiden und um einen korrekten Betrieb der Maschine zu gewährleisten.
- Nachdem die Anschlüsse fertiggestellt sind, muss die Maschine einem allgemeinen Test unterzogen werden, damit sichergestellt wird, dass alle Eingriffe auf korrekte Weise und unter Einhaltung der Anforderungen ausgeführt wurden.
- Die Nichtbeachtung der Anweisungen kann zu Gefahren für die Sicherheit und die Gesundheit von Personen und zu finanziellen Verlusten führen.

Transport

- Der Transport kann, auch auf Grundlage des Zielorts, mit unterschiedlichen Fahrzeugen durchgeführt werden.
- Bitte verwenden Sie geeignete Fahrzeuge, die über eine ausreichende Ladekapazität verfügen.
- Stellen Sie sicher, dass die Maschine und ihre Komponenten ausreichend am Fahrzeug befestigt sind.

Handhabung und Anheben

- Die Hubvorrichtungen müssen korrekt mit den Punkten verbunden werden, die auf den Packstücken bzw. den demontierten Bauteilen markiert sind.
- Vor der Handhabung lesen Sie bitte die Anweisungen, insbesondere die Sicherheitshinweise, die in der Installationsanleitung bzw. auf den Packstücken oder den demontierten Bauteilen angegeben sind.
- Versuchen Sie bitte auf keinen Fall, die Handhabungsverfahren und die vorgeschriebenen Punkte zum Anheben, zur Handhabung oder zur Bewegung der einzelnen Packstücke bzw. der demontierten Bauteile zu verändern.
- Das Packstück langsam auf die erforderliche Mindesthöhe anheben und es dabei mit äußerster Vorsicht bewegen, um gefährliche Schwingungen zu vermeiden.
- Achten Sie bei der Handhabung darauf, dass ein angemessenes Sichtfeld vorhanden ist. Auf dem Weg zum endgültigen Standort dürfen keine Hindernisse vorhanden sein.
- Während des Hebens und der Handhabung der Lasten dürfen keine Personen den Aktionsradius passieren bzw. sich darin aufhalten.
- Die Packstücke nicht stapeln, da sie beschädigt werden könnten. Bitte vermeiden Sie das Risiko plötzlicher und gefährlicher Bewegungen.
- Bei längerer Lagerung muss regelmäßig überprüft werden, dass keine Veränderungen der Lagerbedingungen aufgetreten sind.

Überprüfung der Achse nach dem Transport

Jeder Transport wird von einem Dokument (Lieferschein) begleitet, in dem die Achsen aufgelistet und beschrieben werden.

- Bitte überprüfen Sie nach dem Empfang der Ware, ob sie den Angaben im Lieferschein entspricht.
- Überprüfen Sie, ob die Verpackung intakt ist. Bei Sendungen ohne Verpackung muss sichergestellt werden, dass jede einzelne Achse intakt ist.
- Bei Schäden oder fehlenden Teilen kontaktieren Sie bitte den Hersteller, um die entsprechenden Verfahren festzulegen.

Anfragehilfe

Allgemeine Daten:

Datum: ..... **Anfrage Nr.:** .....

Firma: .....

Gesprächspartner: .....

Company: .....

Postleitzahl: .....

Tel.: .....

Fax: .....

E-Mail: .....

Technische Daten:

				x-Achse	y-Achse	z-Achse
Nutzhub (inkl. Sicherheitsbereiche)		S	[mm]			
Bewegte Masse (n)		P	[kg]			
Schwerpunktlage der Masse (n)	Richtung X	LxP	[mm]			
	Richtung Y	LyP	[mm]			
	Richtung Z	LzP	[mm]			
Zusätzliche Belastungen	Richtung (+/-)	Fx (Fy, Fz)	[N]			
Angriffspunkt der zus. Belastungen	Richtung X	Lx Fx (Fy, Fz)	[mm]			
	Richtung Y	Ly Fx (Fy, Fz)	[mm]			
	Richtung Z	Lz Fx (Fy, Fz)	[mm]			
Einbaulage (s. Skizze) (Waagerecht/waager.-senkr./senkrecht)						
Max. Geschwindigkeit		V	[m/s]			
Max. Beschleunigung		a	[m/s²]			
Positioniergenauigkeit		Δs	[mm]			
Geforderte Lebensdauer		L	[ore]			

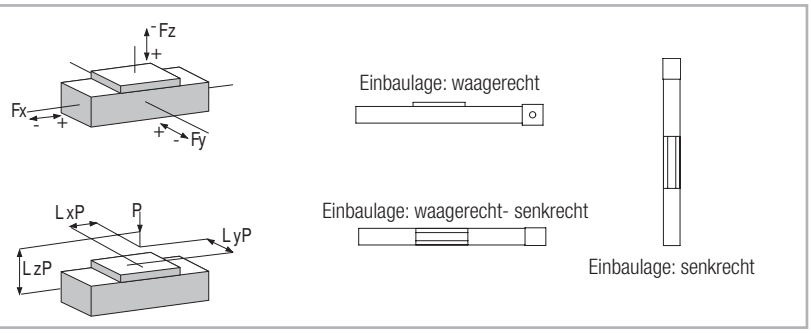

ACHTUNG: Bitte fügen Sie Skizzen, Zeichnungen, Beschreibung des Arbeitszyklusses etc. bei.

ROLLON®
BY TIMKEN



Folgen Sie uns auf:

- Rollon Niederlassungen & Vertretungen
- Vertriebspartner:

EUROPE

ROLLON S.p.A. - ITALY (Headquarters)

Via Trieste 26
I-20871 Vimercate (MB)
Phone: (+39) 039 62 59 1
www.rollon.com - infocom@rollon.com

ROLLON GmbH - GERMANY

Bonner Strasse 317-319
D-40589 Düsseldorf
Phone: (+49) 211 95 747 0
www.rollon.de - info@rollon.de

ROLLON S.A.R.L. - FRANCE

Les Jardins d'Eole, 2 allée des Séquoias
F-69760 Limonest
Phone: (+33) (0) 4 74 71 93 30
www.rollon.fr - infocom@rollon.fr

ROLLON S.p.A. - RUSSIA (Rep. Office)

117105, Moscow, Varshavskoye
shosse 17, building 1
Phone: +7 (495) 508-10-70
www.rollon.ru - info@rollon.ru

ROLLON Ltd - UK (Rep. Office)

The Works 6 West Street Olney
Buckinghamshire, United Kingdom, MK46 5 HR
Phone: +44 (0) 1234964024
www.rollon.uk.com - info@rollon.uk.com

AMERICA

ROLLON Corporation - USA

101 Bilby Road. Suite B
Hackettstown, NJ 07840
Phone: (+1) 973 300 5492
www.rollon.com - info@rolloncorp.com

ROLLON - SOUTH AMERICA

101 Bilby Road. Suite B
Hackettstown, NJ 07840
Phone: (+1) 973 300 5492
www.rollon.com - info@rolloncorp.com

ASIA

ROLLON Ltd - CHINA

No. 1155 Pang Jin Road,
China, Suzhou, 215200
Phone: +86 0512 6392 1625
www.rollon.cn.com - info@rollon.cn.com

ROLLON India Pvt. Ltd. – INDIA

39-42, Electronic City, Phase-I,
Hosur Road, Bangalore-560100
www.rollonindia.in - info@rollonindia.in

ROLLON - JAPAN

〒252-0131
神奈川県相模原市緑区西橋本1-21-4
橋本屋ビル
電話番号：042-703-4101
www.rollon.jp - info@rollon.jp

Bitte beachten Sie auch unsere weiteren Produktreihen



Kontakt:

Die Adressen unserer weltweiten Vertriebspartner finden Sie auch auf unserer Webseite www.rollon.com

Der Inhalt dieses Dokuments und dessen Verwendung unterliegen den allgemeinen Geschäfts- und Verkaufsbedingungen von ROLLON auf der Website www.rollon.com
Änderungen und Irrtümer vorbehalten. Text und Bilder dürfen nur mit unserer Genehmigung verwendet werden.